walraven

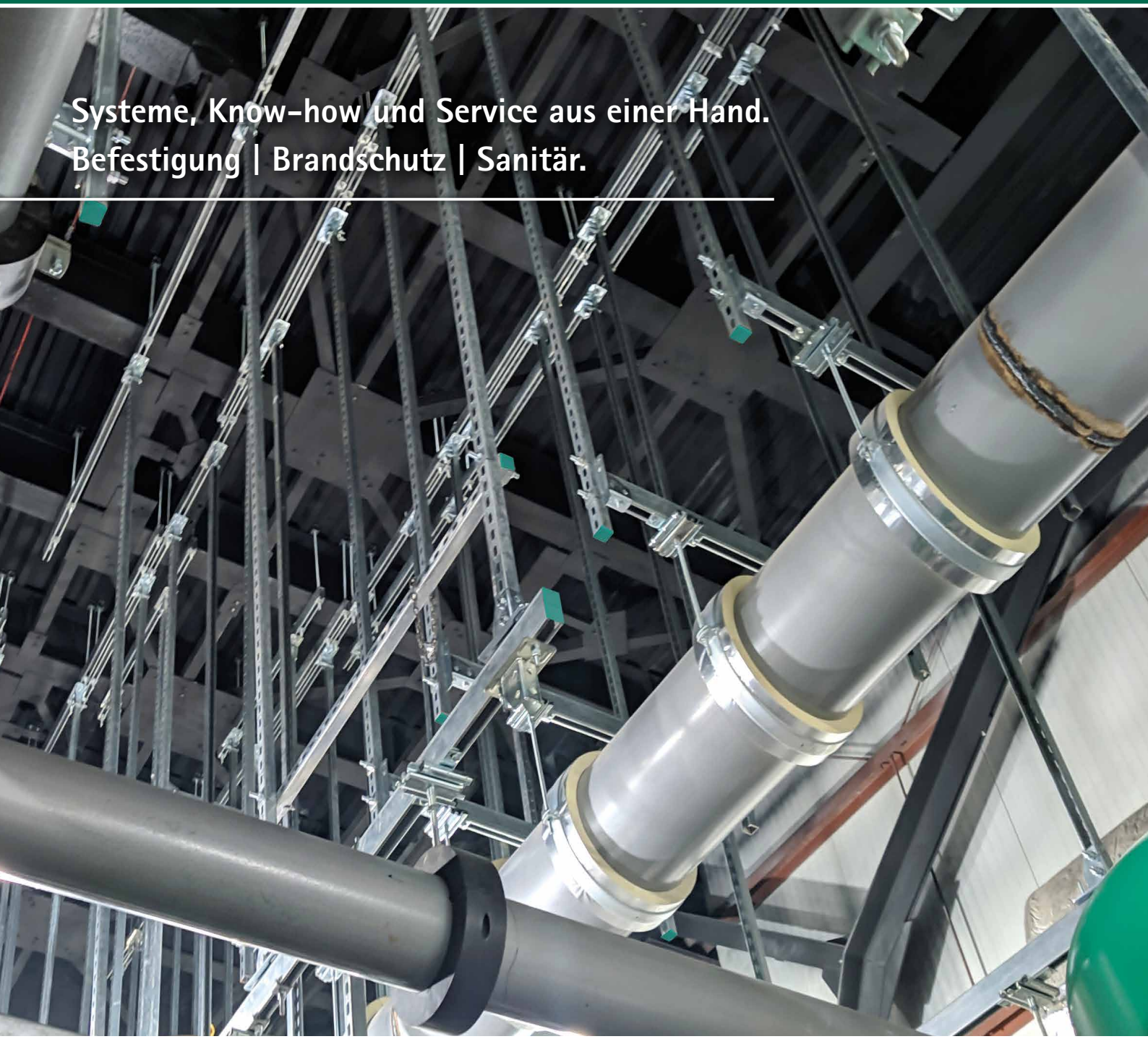

Gesamtkatalog

Installationstechnik 2026 / 2027

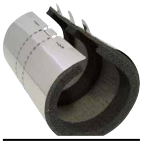

walraven.com

Inhaltsverzeichnis

	Einführung	3
A	Rohrschellen mit Schallschutz	6
B	Rohrschellen ohne Schallschutz	39
C	Rohrschellen aus Kunststoff	73
D	Kälterohrschellen und Isolierschellen	86
E	Fixpunkte, Gleitlager und Pendel	99
F	Lüftungsbefestigungen	126
G	RapidRail® Montageschienensystem für leichte Anwendungen	138
H	RapidStrut® Montageschienensystem für mittelschwere Anwendungen	207
H2	Maxx Montageprofilsystem für Schwerlast- & Industrieanwendungen	309
I	Montagesystem Flachdachinstallationen	336
J	Walraven Elektrobefestigungen	363
K	Montagezubehör	399
L	Dübel- und Ankertechnik	480
L2	Schwingungs- und Federdämpfer	526
M	Edelstahl	551
N	Rohrkennzeichnung	632
O	Walraven Fußboden- und Heizkörperbefestigung	639
U	Walraven Brandschutz	656
Y	Walraven Dichten, Kleben, Füllen	678
	Technische Info	696
	AGB - Verkaufs-, Liefer- und Zahlungsbedingungen	696

Über Walraven

Walraven Group
Die Walraven Group, mit Sitz in Mijdrecht (Niederlande), ist ein internationales Unternehmen mit mehr als 30 eigenen Produktions- und Verkaufsniederlassungen in Europa, Amerika, Ostasien und dem Mittleren Osten. Über 1.500 Mitarbeiter(-innen) engagieren sich weltweit für eine nachhaltige Entwicklung unserer Produkte und unseres Unternehmens. Für Walraven tätig sein bedeutet, sich auf die Bedürfnisse unserer Partner einzustellen, Mensch zu sein und mitzugestalten sowie Bewegung und Begegnung in einem multinationalen Umfeld mit Herz.

Walraven-Produktsysteme werden von mehreren zehntausend Installationsbetrieben in Europa, Asien, Nord- und Südamerika, Afrika, Australien und dem Mittleren Osten verbaut. Dabei kommen sie als Befestigungs- und Brandschutzlösungen in der Gebäudetechnik aber auch in Infrastrukturprojekten und im industriellen Anlagenbau zum Einsatz.

Mit ihrer deutschen Niederlassung, der Walraven GmbH in Bayreuth, ist die Walraven Group seit 1986 der Partner für Installationstechnik in Deutschland, Österreich und der Schweiz.

Walraven International, Mijdrecht (NL)

Walraven GmbH, Bayreuth (DE)

Genial einfach! Von Beginn an ...
Walraven, gegründet 1942 von Jan van Walraven senior, einem echten Erfinder- geist, der einfache aber geniale Lösungen liebte, ist heute ein global agierender „Hidden Champion" für Montagetechnik in der Installationsbranche. Noch immer in Familienbesitz, entwickelt sich unsere ursprüngliche Philosophie „Nutzen stiften durch smarte Lösungen", wie beispielsweise die inspirierende Büroklammer, konsequent weiter.

Mit einem ganzheitlichen Ansatz, beginnend beim Systemgedanken in Bezug auf Produkte über umfassende Serviceleistungen bis hin zur technischen Expertise, bieten wir Ihnen Lösungen für nahezu jedes Projekt, egal ob für Einfamilienhäuser oder Industriebauten.

Im Kern fokussiert, in der Wertschöpfung ganzheitlich denkend ...
Montagesysteme für SHK- und Elektroinstallationen (Befestigungs-, Brandabschottungs- und Sanitärtechnik) zu entwickeln, herzustellen und zu vermarkten ist seit über 75 Jahren unsere Kernkompetenz. Unser Know-how und unsere Erfahrung in Verbindung mit den Fähigkeiten unserer exzellenten Belegschaft, machen uns zum flexiblen Spezialisten in einem technisch hochanspruchsvollen Segment. Gerade im Rahmen großer Bauprojekte besteht die Anforderung, unsere zahlreichen Kleinteile zu einer sicheren, leicht montierbaren und nutzenstiftenden Gesamtlösung zu formen.

Nutzen stiften mit smarten Lösungen in Bezug auf ...

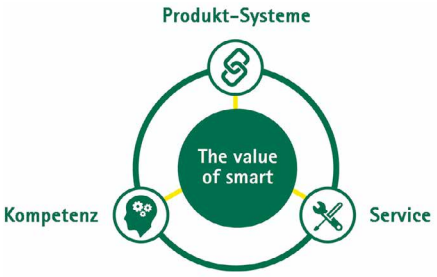

Systemdenken

Befestigungssysteme

Befestigungstechnik für Sanitär-, Heizungs-, Klima-, Lüftungs-, Sprinkler- und Elektroinstallationen. Darunter Rohrschellen, Montageschienen inklusive Zubehör, Verbindungselemente, Fixpunkt- und Ausgleichsbefestigungen, Dübel, Montagesysteme zur Aufständerung von Flachdachinstallationen, Kabelclips, Trägerklammern u. v. m.

Brandschutzsysteme

Abschottungsprodukte für den baulichen Brandschutz. Darunter intumeszierende Brandschutzmanschetten, -bandagen und -massen zur Abschottung von Rohren und Kabeln, Dehnungs- und Baufugen sowie Hohlräumen. Komplettiert wird das Sortiment durch brandgeprüfte Befestigungstechnik für Rohre und Kabel, Sonder-lösungen für den Holzbau und DIN-konforme Befestigungen für Löschwasserleitungen.

Sanitärsysteme

Walraven Sanitärsysteme umfassen Sanitärsilikone, Fugendichtmassen und Montageklebstoffe.

Know-how & Serviceleistungen

Für Profis von Spezialisten

Hohe Lösungskompetenz bei technischen Fragestellungen
Angesichts strenger Anforderungen und neuer Technologien in der technischen Gebäudeausrüstung, unterliegen die Themen Befestigung und Brandschutz immer komplexeren Zusammenhängen. Somit werden Sie im Rahmen von Großprojekten häufiger mit Problemstellungen konfrontiert, die einer Sonderlösung durch Spezialisten bedarf. Durch langjährige Erfahrung kann Walraven diesen Service anbieten.

Rund um unsere Systeme bieten wir sowohl dem Verarbeiter als auch dem Planer ein breites Spektrum an **technischen und logistischen Serviceleistungen.**

- Berechnung und Auslegung der Befestigungstechnik von Rohr- und Lüftungskonstruktionen
- Berechnung und Auslegung von Montageunterkonstruktionen auf Flachdächern (u.a. Klima- und Lüftungsinstallationen)
- Beratung und Erstellung von Lösungen im baulichen Brandschutz (Rohr- und Kabelabschottungen, brandgeprüfte Befestigungstechnik)
- Vertrieb unserer Produkte über den Fachgroßhandel.
  Die Vorteile sind: Optimierung Ihrer Lagerhaltungskosten, weniger Verwaltungsaufwand sowie eine flexible, flächendeckende und kurzfristige Verfügbarkeit der Produkte (u.a. auch Langgüter)
- Durchführung von Brandschutzseminaren, Messen, Hausmessen und Thekentagen
- Digitale Service- und Informationsportale

- Eigene BIM-Plattform
- Ausschreibungstexte online
- Eigene Dübel-Bemessungssoftware

Unseren Fachhandelspartnern bieten wir umfangreiche Unterstützung in Sachen:
- Medien- und Pressearbeit
- EDI (ARGE neue Medien)
- Online-Katalogportal (OXOMI)
- Kundenindividuelle Produktinformationen
- Verkaufsunterstützung und POS-Promotion

Industrie- und Infrastrukturprojekte
Zusätzlich zu unseren Standardsortimenten für die Gebäudetechnik entwickelt und produziert Walraven kundenspezifische Lösungen für OEM-Partner, Industriekunden sowie für Off-Shore-, Schiffsbau- und Infrastruktur- und petrochemische Projekte.

Erklärung der maximal zulässigen Last

Maximal zulässige Last:

Bei den meisten unserer Produkte ist eine maximal zulässige Nutzlast erwähnt. Die Werte werden festgestellt durch:

- Ein von Walraven entwickeltes Messverfahren bzw
- Ein Messverfahren, welches die "Gütegemeinschaft Rohrbefestigung" in ihrer Güterichlinie RAL-GZ 655 vorschreibt. Wenn das Produkt mit dem RAL Gütezeichen versehen ist, werden die entsprechenden Produkte von einem unabhängigen Prüfinstitut fremdüberwacht.

Bei Kunststoffschellen ist auch eine Bruchlast angegeben.

Kraftrichtungen (F) x, y und z (bei 20 °C)

Fa = maximal zulässige Nutzlast
Fb = Bruchlast

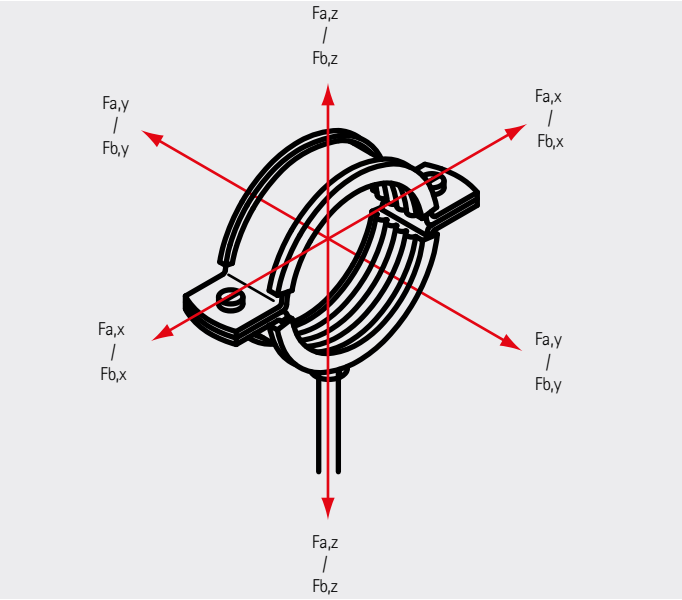

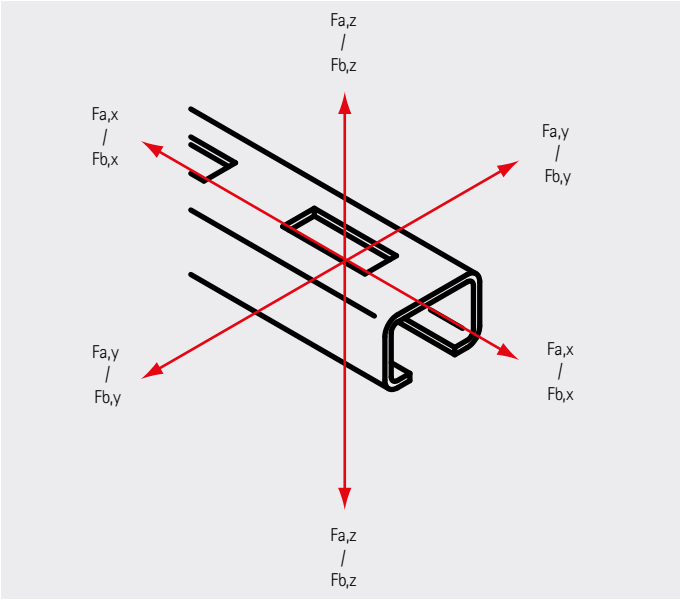

Erklärung der Artikeltabelle

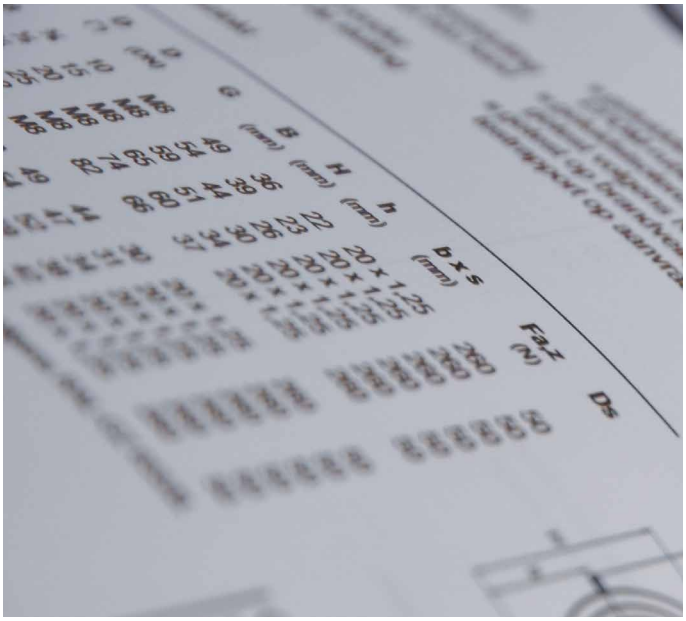

Verpackungsdaten

VPE 1	=	klein Verpackung
VPE 2	=	groß Verpackung
Bund1	=	Bund klein
Bund2	=	Bund groß
Einh.	=	Erscheinungseinheit (Stück, Rolle, Meter)

A Rohrschellen mit Schallschutz

Rohrschellen

Walraven BISMAT® Flash Einschrauben-Rohrschelle | M8 (ev) 8
Walraven BISMAT® Flash Einschrauben-Rohrschelle | M8/10 (ev) 9
Walraven BISMAT® 2000 Einschrauben-Rohrschelle | M8 (ev) 10
Walraven BISMAT® 2000 Einschrauben-Rohrschelle | M8/10 (ev) 11
Walraven BISMAT® 2000 Zweischrauben-Rohrschelle | M8/10 (ev) 12
Walraven BISMAT® 2000 Zweischrauben-Rohrschelle | M10 (ev) 13
Walraven BISMAT® 2000 ‚S' Einschrauben-Rohrschelle | M8/10 (ev) 14
Walraven BISMAT® 2000 ‚S' Zweischrauben-Rohrschelle | M8/10, M10 (ev) 15
Walraven Bifix® G2 Zweischrauben-Rohrschelle mit Einlage | M8 (BUP) 16
Walraven Bifix® G2 Zweischrauben-Rohrschelle mit Einlage | M8/10 (BUP) 17
Walraven Bifix® G2 Zweischrauben-Rohrschelle mit Einlage | M10 (BUP) 19
Walraven KSB1 Einschrauben-Rohrschelle | M8 (ev) 20
Walraven KSB2 Zweischrauben-Rohrschelle | M8/10 (ev) 21
Walraven KSB2 Zweischrauben-Rohrschelle 3G | M8/10/½" (ev) 23

Industrie-/Schwerlastschellen

Walraven HD1501 Schwerlastschelle | M8/10 (BUP) 24
Walraven HD1501 Schwerlastschelle | M10/12 (BUP) 25
Walraven HD1501 Schwerlastschelle | M16 (BUP) 26
Walraven HD1501 Schwerlastschelle | 1/2" (BUP) 27

Doppelschellen

Walraven Duplo Doppelrohrschelle mit Einlage (sv) 29
Walraven Zwillingschelle mit Einlage (sv) 30
Walraven Duplo Doppelrohrschelle KSB1 (ev) 31

Schellen für Kunststoffrohr

Walraven BISMAT® 5000 Einschrauben-Rohrschelle | M8 (ev) 32
Walraven Bifix® 5000 G2 Zweischrauben-Rohrschelle | M8/10, M10 (BUP) 33

Stützbefestigungen

Walraven Fallrohrstützbefestigung (ev) 34
Walraven BISMAT® 1000 Stützbefestigung (ev) 35

Schalldämmprofile

Walraven EPDM-Gummieinlage 36
Walraven Silikon-Gummieinlage 37

Schnellübersicht Welche Rohrschelle für welches Rohr?

Gewinderohr DIN EN 10255 (DIN 2440)	**Nahtloses Siederohr** DIN EN 10220 (DIN 2448)	**Kupferrohr** DIN EN 1057 (DIN 1786)	**Edelstahlrohr** DIN 2463 (z.B. Mapress usw.)	**Stahlabflussrohr** mit Steckmuffe (z.B. Aco GM-X, Loro-X usw.)	**Guss/SML** Abflussrohr	**PVC-Rohr** PVC-C / PVC-U (DIN 8079-80 / DIN 8061-62)	**PE-HD-Rohr** DIN 8074-75	**PP-Rohr** DIN 8077-78	**Kunststoff-Abflussrohr** Schallgedämmt (z.B. Polocal 3S, Wavin AS usw.)	**Kunststoff-Verbundrohr** DIN 16837	**Walraven BISMAT® Flash**		**Walraven BISMAT® 2000**		**Walraven Bifix® G2 EPDM BUP**		**Walraven KSB2 Rohrschelle**		**Walraven Schwerlast HD1501 BUP**	
Zoll ["]	**D_A [mm]**	**D_A [mm]**	**D_A [mm]**	**D_A [mm]**	**D_A [mm]**	**D_A [mm]**	**D_A [mm]**	**D_A [mm]**	**D_A [mm]**	**D_A [mm]**	**D [mm]**	**Art.Nr. (*)**	**D [mm]**	**Art.Nr. (*)**	**D [mm]**	**Art.Nr. (*)**	**D [mm]**	**Art.Nr. (*)**	**D [mm]**	**Art.Nr. (*)**
1/4"	13,5	12											11 - 14	3413014	10 - 14	31185014	10 - 14	3396014		
3/8"	17,2	15 / 18	15 / 18			16				16	15-18	3373018	15 - 18	3413018	15 - 19	31185019	15 - 19	3396019	15 - 19	33138019
1/2"	21,3	22	22			20	20	20		20	20-23	3373023	20 - 23	3413023	20 - 23	31185023	20 - 23	3396023	19 - 23	33138023
3/4"	26,9	28	28			25	25	25		26	25-28	3373028	25 - 28	3413028	25 - 28	31185028	25 - 28	3396028	25 - 29	33138029
1"	33,7	35	35			32	32	32		32	32-35	3373035	31 - 35	3413035	31 - 35	31185035	31 - 35	3396035	30 - 35	33138035
1 1/4"	42,4	42	42	42		40	40	40		40	40-43	3373043	40 - 43	3413043	40 - 45	31185045	40 - 45	3396045	40 - 45	33138045
1 1/2"	48,3				48						48-51	3373051	48 - 53	3413053	48 - 52	31185052	48 - 52	3396052	46 - 51	33138051
						50	50	50		50	48-51	3373051	48 - 53	3413053	48 - 52	31185052	48 - 52	3396052	46 - 51	33138051
		54	54	53					56		53-56	3373056	54 - 56	3413056	54 - 58	31185058	54 - 58	3396058	53 - 59	33138059
					58						57-63	3373063	57 - 64	3403064	54 - 58	31185058	54 - 58	3396058	53 - 59	33138059
2"	60,3										57-63	3373063	57 - 64	3403064	60 - 64	31185064	60 - 64	3396064	59 - 64	33138064
						63	63	63		63	57-63	3373063	57 - 64	3403064	60 - 64	31185064	60 - 64	3396064	59 - 64	33138064
		64	64										64 - 70	3403070	60 - 64	31185064	60 - 64	3396064	65 - 71	33148071
				73									73 - 80	3403080					72 - 78	33148078
2 1/2"	76,1	76,1	76,1		78	75	75	75	75	75			73 - 80	3403080	75 - 79	31185079	75 - 79	3396079	72 - 78	33148078
					83								83 - 91	3403091	80 - 83	31185083	80 - 83	3396083	79 - 85	33148085
3"	88,9	88,9	88,9	89		90	90	90	90				83 - 91	3403091	88 - 91	31085091	88 - 91	3396091	86 - 92	33148092
				102									100 - 105	3403105	100 - 105	31085105	100 - 105	3396105	101 - 109	33148109
4"	114,3	108	108		110	110	110	110	110				108 - 114	3403114	108 - 115	31085115	108 - 115	3396115	108 - 116	33148116
							125	125	125				122 - 125	3403125	125 - 130	31085130	125 - 130	3396130	125 - 133	33438133
		133		133	135				135				133 - 141	3403141	133 - 140	31085140	133 - 140	3396140	132 - 140	33148140
5"	139,7						140	140					133 - 141	3403141	133 - 140	31085140	133 - 140	3396140	132 - 140	33148140
		159		159	160	160	160	160	160				159 - 168	3423168	152 - 160	31085160	152 - 160	3396160	159 - 169	33148169
6"	165,1												159 - 168	3423168	165 - 169	31085169	165 - 169	3396169	159 - 169	33148169
							180	180							176 - 180	31285180	176 - 180	3396180	178 - 188	33148188
							200	200					200 - 210	3423210	192 - 200	31285200	192 - 200	3396200	194 - 204	33148204
					210								200 - 210	3423210	205 - 210	31285210	205 - 210	3396210	203 - 213	33148213
	219,3	219		219									210 - 219	3423219	219 - 225	31285225	219 - 225	3396225	217 - 227	33148227
							225	225							219 - 225	31285225	219 - 225	3396225	217 - 227	33148227
							250	250											240 - 250	33168250
	273	267			274														265 - 275	33168275
	323,9				326		315	315											315 - 325	33168325
	355,6						355	355											354 - 364	33168364
	406,4						400	400											398 - 408	33178408
	457						450	450											448 - 458	33178458
	508						500	500											499 - 509	33178509

(*) Die angegebenen Artikelnummern je Schellentyp legen immer die kleinstmögliche Anschlussmutter zugrunde. Alle Anschlussmöglichkeiten finden Sie in unserem Hauptkatalog.

walraven

Walraven BISMAT® Flash Einschrauben-Rohrschelle | M8 (ev)

(A0504)

Für Stahl-, Kupfer-, Gusseisen-, Kunststoff- und Mehrschichtverbundrohre

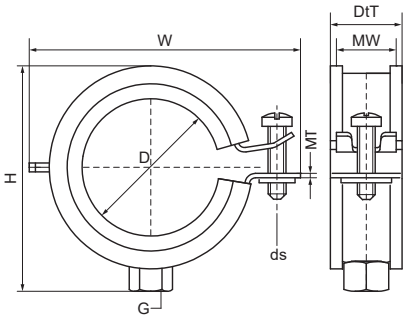

Besonderes & Eigenschaften

- Einschraubenschelle
- Mit Walraven BISMAT® Flash Schnellverschluss-System
- Einfacher Verschluss mit nur einer Hand
- Die Schelle kann ohne Werkzeug geschlossen werden
- Material: Stahl
- Elektrolytisch verzinkt
- Schallschutzeinlage aus EPDM-Gummi nach DIN 4109
- Optimierte Schallschutzwirkung durch werkzeuglosen Verschluss mit nur einer Hand
- Schallschutz nach DIN EN ISO 3822-1 bis zu 23 dB(A) Einfügungsdämpfung
- Erfüllt die Brandschutzanforderungen der MLAR/LAR/RbALei

Produktnummer	Rohr-Außen-durchmesser	DN	Rohrdurch-messer (Zoll)	Anschlussge-winde	Material-breite	Material-stärke	Schrauben-größe	Gesamthöhe	Gesamt-breite	Gesamttiefe	Zulassungen & Zertifikate	Zulässige Last (Fa,z)
Kennzeichnung	*D*	*D*	*D*	*G*	*MW*	*MT*	*ds*	*H*	*W*	*DtT*		*Fa,z*
Einheit	*mm*		*"*		*mm*	*mm*		*mm*	*mm*	*mm*		*N*
3373018	15 - 18	DN 10	⅜	M8	20	1,00	M6	46	47	25	ETA, RAL-GZ 655/B, CE, RAL-GZ 656, ITB (KOT), ISO 3822-1, EPD	500
3373023	20 - 23	DN 15	½	M8	20	1,00	M6	43	52	25	ETA, RAL-GZ 655/B, RAL-GZ 656, CE, ITB (KOT), ISO 3822-1, EPD	500
3373028	25 - 28	DN 20	¾	M8	20	1,00	M6	48	57	25	ETA, RAL-GZ 655/B, RAL-GZ 656, CE, ITB (KOT), ISO 3822-1, EPD	500
3373035	32 - 35	DN 25	1	M8	20	1,00	M6	55	64	25	ETA, RAL-GZ 655/B, RAL-GZ 656, CE, ITB (KOT), ISO 3822-1, EPD	500
3373043	40 - 43	DN 32	1¼	M8	20	1,25	M6	63	72	25	ETA, RAL-GZ 655/B, RAL-GZ 656, CE, ITB (KOT), ISO 3822-1, EPD	700
3373051	48 - 51	DN 40	1½	M8	20	1,25	M6	71	80	25	ETA, RAL-GZ 655/B, RAL-GZ 656, CE, ITB (KOT), ISO 3822-1, EPD	700
3373056	53 - 56	-	-	M8	20	1,25	M6	76	85	25	ETA, RAL-GZ 655/B, RAL-GZ 656, CE, ITB (KOT), ISO 3822-1, EPD	700
3373063	57 - 63	DN 50	2	M8	20	1,25	M6	82	91	25	ETA, RAL-GZ 655/B, RAL-GZ 656, CE, ITB (KOT), ISO 3822-1, EPD	700

Walraven BISMAT® Flash Einschrauben-Rohrschelle | M8/10 (ev)

(A0505)

Für Stahl-, Kupfer-, Gusseisen-, Kunststoff- und Mehrschichtverbundrohre

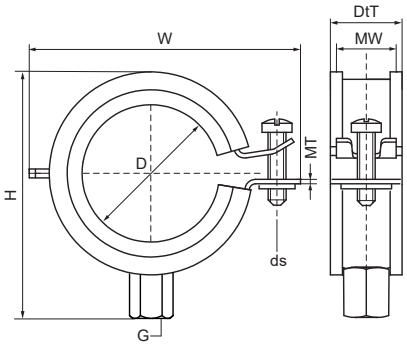

Besonderes & Eigenschaften

- Einschraubenschelle
- Mit Walraven BISMAT® Flash Schnellverschluss-System
- Einfacher Verschluss mit nur einer Hand
- Die Schelle kann ohne Werkzeug geschlossen werden
- Material: Stahl
- Elektrolytisch verzinkt
- Schallschutzeinlage aus EPDM-Gummi nach DIN 4109
- Optimierte Schallschutzwirkung durch werkzeuglosen Verschluss mit nur einer Hand
- Schallschutz nach DIN EN ISO 3822-1 bis zu 23 dB(A) Einfügungsdämpfung
- Erfüllt die Brandschutzanforderungen der MLAR/LAR/RbALei

Produktnummer	Rohr-Außen-durchmesser	DN	Rohrdurch-messer (Zoll)	Anschlussge-winde	Material-breite	Material-stärke	Schrauben-größe	Gesamthöhe	Gesamt-breite	Gesamttiefe	Zulassungen & Zertifikate	Zulässige Last (Fa,z)
Kennzeichnung	*D*	*D*	*D*	*G*	*MW*	*MT*	*ds*	*H*	*W*	*DtT*		*Fa,z*
Einheit	*mm*		*"*		*mm*	*mm*		*mm*	*mm*	*mm*		*N*
3374018	15 - 18	DN 10	⅜	M8/M10	20	1,00	M6	46	47	25	ETA, RAL-GZ 655/B, RAL-GZ 656, CE, ITB (KOT), ISO 3822-1, EPD	500
3374023	20 - 23	DN 15	½	M8/M10	20	1,00	M6	51	52	25	ETA, RAL-GZ 655/B, RAL-GZ 656, CE, ITB (KOT), ISO 3822-1, EPD	500
3374028	25 - 28	DN 20	¾	M8/M10	20	1,00	M6	56	57	25	ETA, RAL-GZ 655/B, RAL-GZ 656, CE, ITB (KOT), ISO 3822-1, EPD	500
3374035	32 - 35	DN 25	1	M8/M10	20	1,00	M6	63	64	25	ETA, RAL-GZ 655/B, RAL-GZ 656, CE, ITB (KOT), ISO 3822-1, EPD	500
3374043	40 - 43	DN 32	1¼	M8/M10	20	1,25	M6	71	72	25	ETA, RAL-GZ 655/B, RAL-GZ 656, CE, ITB (KOT), ISO 3822-1, EPD	700
3374051	48 - 51	DN 40	1½	M8/M10	20	1,25	M6	79	80	25	ETA, RAL-GZ 655/B, RAL-GZ 656, CE, ITB (KOT), ISO 3822-1, EPD	700
3374056	53 - 56	-	-	M8/M10	20	1,25	M6	84	85	25	ETA, RAL-GZ 655/B, RAL-GZ 656, CE, ITB (KOT), ISO 3822-1, EPD	700
3374063	57 - 63	DN 50	2	M8/M10	20	1,25	M6	90	91	25	ETA, RAL-GZ 655/B, RAL-GZ 656, CE, ITB (KOT), ISO 3822-1, EPD	700

Walraven BISMAT® 2000 Einschrauben-Rohrschelle | M8 (ev)

(A0517)

Für Stahl-, Kupfer-, Gusseisen-, Kunststoff- und Mehrschichtverbundrohre

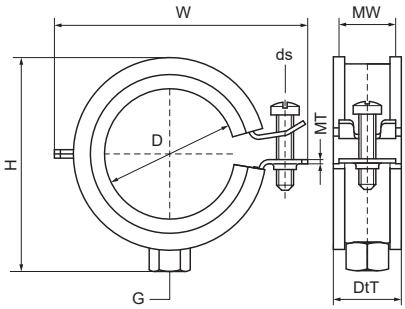

Besonderes & Eigenschaften

- Einschraubenschelle
- Mit Walraven BISMAT® Schnellverschluss-System
- Material: Stahl
- Elektrolytisch verzinkt
- Schallschutzeinlage aus EPDM-Gummi nach DIN 4109
- Schallschutz nach DIN EN ISO 3822-1 bis zu 23 dB(A) Einfügungsdämpfung
- Erfüllt die Brandschutzanforderungen der MLAR/LAR/RbALei

EPD

Produktnummer	Rohr-Außen-durchmesser	DN	Rohrdurch-messer (Zoll)	Anschlussge-winde	Material-breite	Material-stärke	Schrauben-größe	Gesamthöhe	Gesamt-breite	Gesamttiefe	Zulassungen & Zertifikate	Zulässige Last (Fa,z)
Kennzeichnung	*D*	*D*	*D*	*G*	*MW*	*MT*	*ds*	*H*	*W*	*DtT*		*Fa,z*
Einheit	*mm*		*"*		*mm*	*mm*		*mm*	*mm*	*mm*		*N*
3413014	11 - 14	DN 8	¼	M8	20	1,00	M6	37	47	24	ITB (KOT), CE, ETA, ISO 3822-1, RAL-GZ 655/B, RAL-GZ 656, EPD	600
3413018	15 - 18	DN 10	⅜	M8	20	1,00	M6	38	47	25	RAL-GZ 656, ITB (KOT), CE, ETA, ISO 3822-1, RAL-GZ 655/B, EPD	600
3413023	20 - 23	DN 15	½	M8	20	1,00	M6	43	52	25	RAL-GZ 656, ITB (KOT), CE, ETA, ISO 3822-1, RAL-GZ 655/B, EPD	600
3413028	25 - 28	DN 20	¾	M8	20	1,00	M6	48	57	25	RAL-GZ 656, ITB (KOT), CE, ETA, ISO 3822-1, RAL-GZ 655/B, EPD	600
3413035	31 - 35	DN 25	1	M8	20	1,00	M6	55	64	25	RAL-GZ 656, ITB (KOT), CE, ETA, ISO 3822-1, RAL-GZ 655/B, EPD	600
3413039	36 - 39	-	-	M8	20	1,25	M6	64	72	26	ITB (KOT), CE, ETA, ISO 3822-1, RAL-GZ 655/B, RAL-GZ 656	800
3413043	40 - 43	DN 32	1¼	M8	20	1,25	M6	63	72	25	RAL-GZ 656, ITB (KOT), CE, ETA, ISO 3822-1, RAL-GZ 655/B, EPD	800
3413045	44 - 45	-	-	M8	20	1,25	M6	63	72	25	ITB (KOT), CE, ETA, ISO 3822-1, RAL-GZ 655/B, RAL-GZ 656	800
3413053	48 - 51	DN 40	1½	M8	20	1,25	M6	71	80	25	RAL-GZ 656, ITB (KOT), CE, ETA, ISO 3822-1, RAL-GZ 655/B, EPD	800
3413054	53 - 56	-	-	M8	20	1,25	M6	76	85	25	RAL-GZ 656, ITB (KOT), CE, ETA, ISO 3822-1, RAL-GZ 655/B, EPD	800
3413063	59 - 63	DN 50	2	M8	20	1,25	M6	82	91	25	RAL-GZ 656, ITB (KOT), CE, ETA, ISO 3822-1, RAL-GZ 655/B, EPD	800

Walraven BISMAT® 2000 Einschrauben-Rohrschelle | M8/10 (ev)

(A0516)

Für Stahl-, Kupfer-, Gusseisen-, Kunststoff- und Mehrschichtverbundrohre

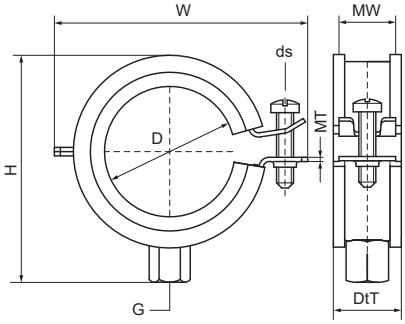

Besonderes & Eigenschaften

- Einschraubenschelle
- Mit Walraven BISMAT® Schnellverschluss-System
- Material: Stahl
- Elektrolytisch verzinkt
- Schallschutzeinlage aus EPDM-Gummi nach DIN 4109
- Schallschutz nach DIN EN ISO 3822-1 bis zu 23 dB(A) Einfügungsdämpfung
- Erfüllt die Brandschutzanforderungen der MLAR/LAR/RbALei

EPD

Produktnummer	Rohr-Außen-durchmesser	DN	Rohrdurch-messer (Zoll)	Anschlussge-winde	Material-breite	Material-stärke	Schrauben-größe	Gesamthöhe	Gesamt-breite	Gesamttiefe	Zulassungen & Zertifikate	Zulässige Last (Fa,z)
Kennzeichnung	*D*	*D*	*D*	*G*	*MW*	*MT*	*ds*	*H*	*W*	*DtT*		*Fa,z*
Einheit	*mm*		*"*		*mm*	*mm*		*mm*	*mm*	*mm*		*N*
3403018	15 - 18	DN 10	⅜	M8/M10	20	1,00	M6	46	47	25	RAL-GZ 656, ITB (KOT), CE, ETA, ISO 3822-1, RAL-GZ 655/B, EPD	600
3403023	20 - 23	DN 15	½	M8/M10	20	1,00	M6	51	52	25	RAL-GZ 656, ITB (KOT), CE, ETA, ISO 3822-1, RAL-GZ 655/B, EPD	600
3403028	25 - 28	DN 20	¾	M8/M10	20	1,00	M6	56	57	25	RAL-GZ 656, ITB (KOT), CE, ETA, ISO 3822-1, RAL-GZ 655/B, EPD	600
3403035	31 - 35	DN 25	1	M8/M10	20	1,00	M6	63	64	25	RAL-GZ 656, ITB (KOT), CE, ETA, ISO 3822-1, RAL-GZ 655/B, EPD	600
3403043	40 - 43	DN 32	1¼	M8/M10	20	1,25	M6	71	72	25	RAL-GZ 656, ITB (KOT), CE, ETA, ISO 3822-1, RAL-GZ 655/B, EPD	800
3403053	48 - 51	DN 40	1½	M8/M10	20	1,25	M6	79	80	25	RAL-GZ 656, ITB (KOT), CE, ETA, ISO 3822-1, RAL-GZ 655/B, EPD	800
3403054	53 - 56	-	-	M8/M10	20	1,25	M6	84	85	25	RAL-GZ 656, ITB (KOT), CE, ETA, ISO 3822-1, RAL-GZ 655/B, EPD	800
3403063	59 - 63	DN 50	2	M8/M10	20	1,25	M6	90	91	25	RAL-GZ 656, ITB (KOT), CE, ETA, ISO 3822-1, RAL-GZ 655/B, EPD	800

Walraven BISMAT® 2000 Zweischrauben-Rohrschelle | M8/10 (ev)

(A0524)

Für Stahl-, Kupfer-, Gusseisen-, Kunststoff- und Mehrschichtverbundrohre

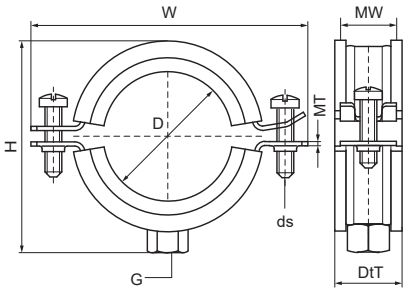

Besonderes & Eigenschaften

- Zweischraubenschelle
- Mit Walraven BISMAT® Schnellverschluss-System
- Material: Stahl
- Elektrolytisch verzinkt
- Schallschutzeinlage aus EPDM-Gummi nach DIN 4109
- Schallschutz nach DIN EN ISO 3822-1 bis zu 23 dB(A) Einfügungsdämpfung
- Erfüllt die Brandschutzanforderungen der MLAR/LAR/RbALei

EPD

Produktnummer	Rohr-Außen-durchmesser	DN	Rohrdurch-messer (Zoll)	Anschluss-gewinde	Gesamthöhe	Gesamt-breite	Gesamttiefe	Material-breite	Material-stärke	Schrauben-größe	Zulässige Last (Fa,z)	Zulassungen & Zertifikate
Kennzeichnung	*D*	*D*	*D*	*G*	*H*	*W*	*DtT*	*MW*	*MT*	*ds*	*Fa,z*	
Einheit	*mm*		*"*		*mm*	*mm*	*mm*	*mm*	*mm*		*N*	
3403064	57 - 64	DN 50	2	M8/M10	92	107	29	23	2,00	M6	520	RAL-GZ 656, ITB (KOT), CE, ETA, ISO 3822-1, RAL-GZ 655/B, EPD
3403070	64 - 70	-	-	M8/M10	100	115	29	23	2,00	M6	520	RAL-GZ 656, ITB (KOT), CE, ETA, ISO 3822-1, RAL-GZ 655/B, EPD
3403080	73 - 80	DN 65	2½	M8/M10	110	125	29	23	2,00	M6	520	RAL-GZ 656, ITB (KOT), CE, ETA, ISO 3822-1, RAL-GZ 655/B, EPD
3403091	83 - 91	DN 80	3	M8/M10	122	136	31	25	2,50	M6	935	RAL-GZ 656, ITB (KOT), CE, ETA, ISO 3822-1, RAL-GZ 655/B, EPD
3403105	100 - 105	-	-	M8/M10	137	151	31	25	2,50	M6	935	RAL-GZ 656, ITB (KOT), CE, ETA, ISO 3822-1, RAL-GZ 655/B, EPD
3403114	114	DN 100	4	M8/M10	145	159	31	25	2,50	M6	935	RAL-GZ 656, ITB (KOT), CE, ETA, ISO 3822-1, RAL-GZ 655/B, EPD
3403119	116 - 119	-	-	M8/M10	150	164	31	25	2,50	M6	935	ITB (KOT), CE, ETA, ISO 3822-1, RAL-GZ 655/B, EPD
3403125	122 - 125	-	-	M8/M10	158	172	31	25	2,50	M6	935	ITB (KOT), CE, ETA, ISO 3822-1, RAL-GZ 655/B, EPD
3403141	133 - 141	DN 125	5	M8/M10	172	187	31	25	2,50	M6	935	ITB (KOT), CE, ETA, ISO 3822-1, RAL-GZ 655/B, EPD

Walraven BISMAT® 2000 Zweischrauben-Rohrschelle | M10 (ev)

(A0525)

Für Stahl-, Kupfer-, Gusseisen-, Kunststoff- und Mehrschichtverbundrohre

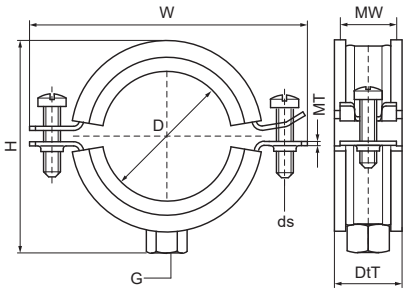

Besonderes & Eigenschaften

- Zweischraubenschelle
- Mit Walraven BISMAT® Schnellverschluss-System
- Material: Stahl
- Elektrolytisch verzinkt
- Schallschutzeinlage aus EPDM-Gummi nach DIN 4109
- Schallschutz nach DIN EN ISO 3822-1 bis zu 23 dB(A) Einfügungsdämpfung
- Erfüllt die Brandschutzanforderungen der MLAR/LAR/RbALei

Produktnummer	Rohr-Außendurchmesser	DN	Rohrdurchmesser (Zoll)	Anschlussgewinde	Gesamthöhe	Gesamtbreite	Gesamttiefe	Materialbreite	Materialstärke	Schraubengröße	Zulässige Last (Fa,z)	Zulassungen & Zertifikate
Kennzeichnung	*D*	*D*	*D*	*G*	*H*	*W*	*DtT*	*MW*	*MT*	*ds*	*Fa,z*	
Einheit	*mm*		*"*		*mm*	*mm*	*mm*	*mm*	*mm*		*N*	
3423168	159 - 168	DN 150	6	M10	196	231	31	25	3,00	M8	1.220	ITB (KOT), CE, ETA, EPD
3423210	200 - 210	-	-	M10	236	272	31	25	3,00	M8	1.220	ITB (KOT), CE, ETA, EPD
3423219	210 - 219	DN 200	8	M10	247	284	31	25	3,00	M8	1.220	ITB (KOT), CE, ETA, EPD

Walraven BISMAT® 2000 ‚S' Einschrauben-Rohrschelle | M8/10 (ev) *(A0532)*

Für Dampfleitungen

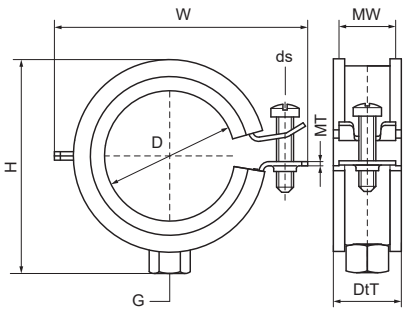

Besonderes & Eigenschaften

- Einschraubenschelle
- Mit Walraven BISMAT® Schnellverschluss-System
- Einfacher Verschluss mit nur einer Hand
- Material: Stahl
- Elektrolytisch verzinkt
- Schallschutzeinlage aus Silikongummi für DIN 4109; kaminrot
- Erfüllt die Brandschutzanforderungen der MLAR/LAR/RbALei
- Temperaturbeständig bis 210 °C

EPD

Produktnummer	Rohr-Außendurchmesser	DN	Rohrdurchmesser (Zoll)	Anschlussgewinde	Materialbreite	Materialstärke	Schraubengröße	Gesamthöhe	Gesamtbreite	Gesamttiefe	Zulassungen & Zertifikate	Zulässige Last (Fa,z)
Kennzeichnung	*D*	*D*	*D*	*G*	*MW*	*MT*	*ds*	*H*	*W*	*DtT*		*Fa,z*
Einheit	*mm*		*"*		*mm*	*mm*		*mm*	*mm*	*mm*		*N*
3404018	15 - 18	DN 10	⅜	M8/M10	20	1,00	M6	46	47	26	RAL-GZ 656, EPD	600
3404023	20 - 23	DN 15	½	M8/M10	20	1,00	M6	51	52	26	RAL-GZ 656, EPD	600
3404028	25 - 28	DN 20	¾	M8/M10	20	1,00	M6	56	57	26	RAL-GZ 656, EPD	600
3404035	31 - 35	DN 25	1	M8/M10	20	1,00	M6	63	64	26	RAL-GZ 656, EPD	600
3404043	40 - 43	DN 32	1¼	M8/M10	20	1,25	M6	71	72	26	RAL-GZ 656, EPD	800
3404053	48 - 52	DN 40	1½	M8/M10	20	1,25	M6	79	80	26	RAL-GZ 656, EPD	800
3404063	57 - 63	DN 50	2	M8/M10	20	1,25	M6	90	91	26	RAL-GZ 656, EPD	800

Walraven BISMAT® 2000 ‚S' Zweischrauben-Rohrschelle | M8/10, M10 (ev) *(A0536)*

für Dampfleitungen

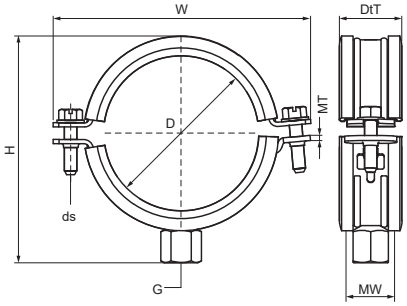

Besonderes & Eigenschaften

- Zweischraubenschelle
- mit Walraven BISMAT® Schnellverschluss-System
- Einfacher Verschluss mit nur einer Hand
- Material: Stahl
- Elektrolytisch verzinkt
- Schallschutzeinlage aus Silikongummi für DIN 4109
- Erfüllt die Brandschutzanforderungen der MLAR/LAR/RbALei
- Temperaturbeständig bis 210°C

EPD

Produktnummer	Rohr-Außendurch-messer	DN	Rohrdurch-messer (Zoll)	Anschlussge-winde	Gesamthöhe	Gesamtbreite	Gesamttiefe	Materialbreite	Materialstärke	Schraubengröße	Zulässige Last (Fa,z)	Zulassungen & Zertifikate
Kennzeichnung	*D*	*D*	*D*	*G*	*H*	*W*	*DtT*	*MW*	*MT*	*ds*	*Fa,z*	
Einheit	*mm*		*"*		*mm*	*mm*	*mm*	*mm*	*mm*		*N*	
3404080	73 - 80	DN 65	2½	M8/M10	109	126	30	23	2,00	M6	930	ITB (KOT), EPD
3404091	83 - 91	DN 80	3	M8/M10	121	137	30	25	2,50	M6	930	ITB (KOT), EPD
3404114	108 - 114	DN 100	4	M8/M10	141	160	30	25	2,50	M6	930	ITB (KOT), EPD
3404141	133 - 141	DN 125	5	M8/M10	170	189	30	25	2,50	M6	930	ITB (KOT), EPD
3404168	159 - 168	DN 150	6	M10	198	233	30	25	3,00	M8	930	ITB (KOT), EPD

Walraven Bifix® G2 Zweischrauben-Rohrschelle mit Einlage | M8 (BUP) *(A0544)*

Für Stahl-, Kupfer-, Gusseisen-, Kunststoff- und Mehrschichtverbundrohre

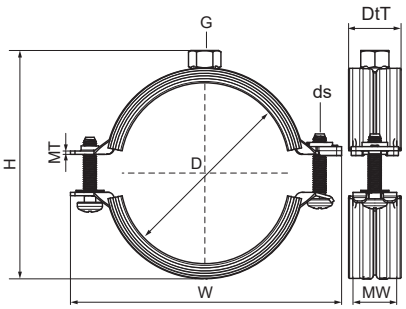

Besonderes & Eigenschaften

- Zweischraubenschelle
- Sicherheitsschnellverschluss; kann mit einer Hand geschlossen werden
- Zweikomponentige Schallschutzeinlage aus EPDM bietet verbesserte Haft- und Montageeigenschaften
- Rohr liegt nach Anzug der Verschlussschraube auf weichem Teil der Einlage auf, um optimale Schallschutzwerte zu gewährleisten.
- Geeignet für Stahl-, Kupfer-, Gusseisen-, Kunststoff- und Mehrschichtverbundrohre
- Material: Stahl
- Walraven BIS UltraProtect® 1000 Systemtechnologie
- Ein System für Installationen im Innen- und Außenbereich
- Besteht min. 1.000 Std. Salzsprühnebeltest nach DIN ISO 9227
- Temperaturbeständigkeit: -30 °C bis +120 °C
- Schallschutzeinlage aus EPDM-Gummi nach DIN 4109
- Schallschutz nach DIN EN ISO 3822-1 bis zu 23 dB(A) Einfügungsdämpfung

Produktnummer	Rohr-Außendurch-messer	DN	Rohrdurch-messer (Zoll)	Anschlussge-winde	Gesamthöhe	Gesamtbreite	Gesamttiefe	Materialbreite	Materialstärke	Schrauben-größe	Zulässige Last (Fa,z)	Zulassungen & Zertifikate
Kennzeichnung	*D*	*D*	*D*	*G*	*H*	*W*	*DtT*	*MW*	*MT*	*ds*	*Fa,z*	
Einheit	*mm*		*"*		*mm*	*mm*	*mm*	*mm*	*mm*		*N*	
31185019	15 - 19	DN 10	⅜	M8	38	63	24	20	1,25	M6	700	RAL-GZ 655/B, ITB (KOT), ISO 3822-1, EPD
31185023	20 - 23	DN 15	½	M8	43	68	24	20	1,25	M6	700	RAL-GZ 655/B, ITB (KOT), ISO 3822-1, EPD
31185028	25 - 28	DN 20	¾	M8	49	74	24	20	1,25	M6	700	RAL-GZ 655/B, ITB (KOT), ISO 3822-1, EPD
31185035	31 - 35	DN 25	1	M8	59	80	24	20	1,25	M6	700	RAL-GZ 655/B, ITB (KOT), ISO 3822-1, EPD
31185039	36 - 39	-	-	M8	63	84	24	20	1,25	M6	700	RAL-GZ 655/B, ITB (KOT), ISO 3822-1, EPD
31185045	40 - 45	DN 32	1¼	M8	68	91	24	20	1,25	M6	700	RAL-GZ 655/B, ITB (KOT), ISO 3822-1, EPD
31185052	48 - 52	DN 40	1½	M8	76	97	24	20	1,25	M6	700	RAL-GZ 655/B, ITB (KOT), ISO 3822-1, EPD
31185058	54 - 58	-	-	M8	86	104	24	20	1,25	M6	700	RAL-GZ 655/B, ITB (KOT), ISO 3822-1, EPD
31185064	60 - 64	DN 50	2	M8	93	109	24	20	1,25	M6	700	RAL-GZ 655/B, ITB (KOT), ISO 3822-1, EPD
31185014	10 - 14	DN 8	¼	M8	34	59	24	20	1,25	M6	700	RAL-GZ 655/B, ITB (KOT), ISO 3822-1, EPD

Walraven Bifix® G2 Zweischrauben-Rohrschelle mit Einlage | M8/10 (BUP) *(A0552)*

Für Stahl-, Kupfer-, Gusseisen-, Kunststoff- und Mehrschichtverbundrohre

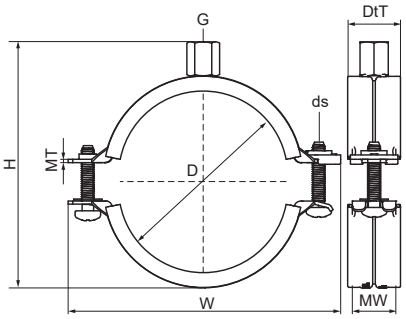

Besonderes & Eigenschaften

- Zweischraubenschelle
- Sicherheitsschnellverschluss; kann mit einer Hand geschlossen werden
- Zweikomponentige Schallschutzeinlage aus EPDM bietet verbesserte Haft- und Montageeigenschaften
- Rohr liegt nach Anzug der Verschlussschraube auf weichem Teil der Einlage auf, um optimale Schallschutzwerte zu gewährleisten.
- Material: Stahl
- Walraven BIS UltraProtect® 1000 Systemtechnologie
- Ein System für Installationen im Innen- und Außenbereich
- Besteht min. 1.000 Std. Salzsprühnebeltest nach DIN ISO 9227
- Temperaturbeständigkeit: -30 °C bis +120 °C
- Schallschutzeinlage aus EPDM-Gummi nach DIN 4109
- Schallschutz nach DIN EN ISO 3822-1 bis zu 23 dB(A) Einfügungsdämpfung

EPD

Produktnummer	Rohr-Außen-durchmesser	DN	Rohrdurch-messer (Zoll)	Anschlussge-winde	Gesamthöhe	Gesamtbreite	Gesamttiefe	Material-breite	Material-stärke	Schrauben-größe	Zulässige Last (Fa,z)	Zulassungen & Zertifikate
Kennzeichnung	*D*	*D*	*D*	*G*	*H*	*W*	*DtT*	*MW*	*MT*	*ds*	*Fa,z*	
Einheit	*mm*		*"*		*mm*	*mm*	*mm*	*mm*	*mm*		*N*	
31085014	10 - 14	DN 8	¼	M8/M10	42	59	24	20	1,25	M6	700	CE, ETA, RAL-GZ 655/B, ITB (KOT), ISO 3822-1, EPD
31085019	15 - 19	DN 10	⅜	M8/M10	46	63	24	20	1,25	M6	700	CE, ETA, RAL-GZ 655/B, ITB (KOT), ISO 3822-1, EPD
31085023	20 - 23	DN 15	½	M8/M10	51	68	24	20	1,25	M6	700	CE, ETA, RAL-GZ 655/B, ITB (KOT), ISO 3822-1, EPD
31085028	25 - 28	DN 20	¾	M8/M10	57	74	24	20	1,25	M6	700	CE, ETA, RAL-GZ 655/B, ITB (KOT), ISO 3822-1, EPD
31085035	31 - 35	DN 25	1	M8/M10	67	80	24	20	1,25	M6	700	CE, ETA, RAL-GZ 655/B, ITB (KOT), ISO 3822-1, EPD
31085039	36 - 39	-	-	M8/M10	71	84	24	20	1,25	M6	700	CE, ETA, RAL-GZ 655/B, ITB (KOT), ISO 3822-1, EPD
31085045	40 - 45	DN 32	1¼	M8/M10	76	91	24	20	1,25	M6	700	CE, ETA, RAL-GZ 655/B, ITB (KOT), ISO 3822-1, EPD
31085052	48 - 52	DN 40	1½	M8/M10	84	97	24	20	1,25	M6	700	CE, ETA, RAL-GZ 655/B, ITB (KOT), ISO 3822-1, EPD
31085058	54 - 58	-	-	M8/M10	94	104	24	20	1,25	M6	700	CE, ETA, RAL-GZ 655/B, ITB (KOT), ISO 3822-1, EPD
31085064	60 - 64	DN 50	2	M8/M10	101	109	24	20	1,25	M6	700	CE, ETA, RAL-GZ 655/B, ITB (KOT), ISO 3822-1, EPD
31085070	66 - 70	-	-	M8/M10	107	118	24	20	1,50	M6	800	CE, ETA, RAL-GZ 655/B, ITB (KOT), ISO 3822-1, EPD
31085079	75 - 79	DN 65	2½	M8/M10	113	125	22	20	1,50	M6	800	CE, ETA, RAL-GZ 655/B, ITB (KOT), ISO 3822-1, EPD
31085083	80 - 83	-	-	M8/M10	120	131	22	20	1,50	M6	800	CE, ETA, RAL-GZ 655/B, ITB (KOT), ISO 3822-1, EPD
31085091	88 - 91	DN 80	3	M8/M10	130	142	27	23	2,00	M6	1.700	CE, ETA, RAL-GZ 655/B, ITB (KOT), ISO 3822-1, EPD
31085105	100 - 105	-	-	M8/M10	141	155	27	23	2,00	M6	1.700	CE, ETA, RAL-GZ 655/B, ITB (KOT), ISO 3822-1, EPD
31085115	108 - 115	DN 100	4	M8/M10	153	164	27	23	2,00	M6	1.700	CE, ETA, RAL-GZ 655/B, ITB (KOT), ISO 3822-1, EPD
31085130	125 - 130	-	-	M8/M10	170	181	27	23	2,00	M6	1.700	CE, ETA, RAL-GZ 655/B, ITB (KOT), ISO 3822-1, EPD

Walraven Bifix® G2 Zweischrauben-Rohrschelle mit Einlage | M8/10 (BUP) *(A0552)*

Für Stahl-, Kupfer-, Gusseisen-, Kunststoff- und Mehrschichtverbundrohre

Produktnummer	Rohr-Außen-durchmesser	DN	Rohrdurch-messer (Zoll)	Anschlussge-winde	Gesamthöhe	Gesamtbreite	Gesamttiefe	Material-breite	Material-stärke	Schrauben-größe	Zulässige Last (Fa,z)	Zulassungen & Zertifikate
Kennzeichnung	*D*	*D*	*D*	*G*	*H*	*W*	*DtT*	*MW*	*MT*	*ds*	*Fa,z*	
Einheit	*mm*		*"*		*mm*	*mm*	*mm*	*mm*	*mm*		*N*	
31085140	133 - 140	DN 125	5	M8/M10	180	191	27	23	2,00	M6	1.700	CE, ETA, RAL-GZ 655/B, ITB (KOT), ISO 3822-1, EPD
31085160	152 - 160	-	-	M8/M10	199	211	27	23	2,00	M6	1.700	CE, ETA, RAL-GZ 655/B, ITB (KOT), ISO 3822-1, EPD
31085169	165 - 169	DN 150	6	M8/M10	211	225	29	25	2,50	M8	2.000	CE, ETA, RAL-GZ 655/B, ITB (KOT), ISO 3822-1, EPD
31085097	92 - 97	-	-	M8/M10	134	148	27	23	2,00	M6	1.700	CE, ETA, RAL-GZ 655/B, ITB (KOT), ISO 3822-1, EPD

Walraven Bifix® G2 Zweischrauben-Rohrschelle mit Einlage | M10 (BUP) *(A0572)*

Für Stahl-, Kupfer-, Gusseisen-, Kunststoff- und Mehrschichtverbundrohre

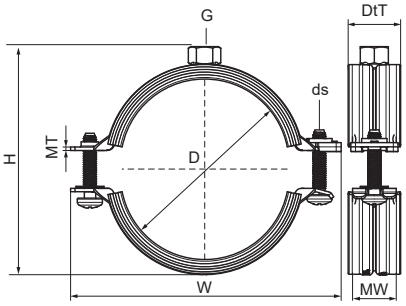

Besonderes & Eigenschaften

- Zweischraubenschelle
- Sicherheitsschnellverschluss; kann mit einer Hand geschlossen werden
- Zweikomponentige Schallschutzeinlage aus EPDM bietet verbesserte Haft- und Montageeigenschaften
- Rohr liegt nach Anzug der Verschlussschraube auf weichem Teil der Einlage auf, um optimale Schallschutzwerte zu gewährleisten.
- Material: Stahl
- Walraven BIS UltraProtect® 1000 Systemtechnologie
- Ein System für Installationen im Innen- und Außenbereich
- Besteht min. 1.000 Std. Salzsprühnebeltest nach DIN ISO 9227
- Temperaturbeständigkeit: -30 °C bis +120 °C
- Schallschutzeinlage aus EPDM-Gummi nach DIN 4109
- Schallschutz nach DIN EN ISO 3822-1 bis zu 23 dB(A) Einfügungsdämpfung

Produktnummer	Rohr-Außendurch-messer	DN	Rohrdurch-messer (Zoll)	Anschlussge-winde	Gesamthöhe	Gesamtbreite	Gesamttiefe	Materialbreite	Materialstärke	Schrauben-größe	Zulässige Last (Fa,z)	Zulassungen & Zertifikate
Kennzeichnung	*D*	*D*	*D*	*G*	*H*	*W*	*DtT*	*MW*	*MT*	*ds*	*Fa,z*	
Einheit	*mm*		*"*		*mm*	*mm*	*mm*	*mm*	*mm*		*N*	
31285160	152 - 160	-	-	M10	193	211	27	23	2,00	M6	1.800	RAL-GZ 655/B, ITB (KOT), ISO 3822-1, EPD
31285169	165 - 169	DN 150	6	M10	203	225	29	25	2,50	M8	2.500	RAL-GZ 655/B, ITB (KOT), ISO 3822-1, EPD
31285180	176 - 180	-	-	M10	215	238	29	25	2,50	M8	2.500	RAL-GZ 655/B, ITB (KOT), ISO 3822-1, EPD
31285200	192 - 200	-	-	M10	233	257	29	25	2,50	M8	2.500	RAL-GZ 655/B, ITB (KOT), ISO 3822-1, EPD
31285210	205 - 210	-	-	M10	247	269	29	25	2,50	M8	2.500	RAL-GZ 655/B, ITB (KOT), ISO 3822-1, EPD
31285225	219 - 225	DN 200	8	M10	260	283	29	25	2,50	M8	2.500	RAL-GZ 655/B, ITB (KOT), ISO 3822-1, EPD

Walraven KSB1 Einschrauben-Rohrschelle | M8 (ev)

(A05108)

Für Stahl-, Kupfer-, Gusseisen-, Kunststoff- und Mehrschichtverbundrohre

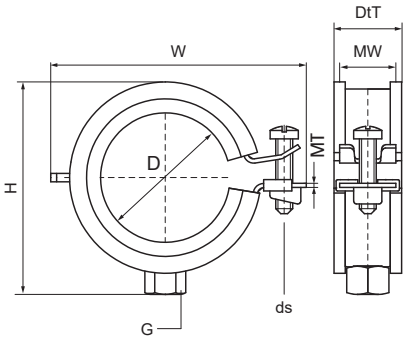

Besonderes & Eigenschaften

- Einschraubenschelle
- Mit Sicherheitsschnellverschluss, Typ KSB
- Einfacher Verschluss mit nur einer Hand
- Material: Stahl
- Elektrolytisch verzinkt
- Schallschutzeinlage aus EPDM-Gummi nach DIN 4109
- Schallschutz nach DIN EN ISO 3822-1 bis zu 23 dB(A) Einfügungsdämpfung

EPD

Produktnummer	Rohr-Außendurch-messer	DN	Rohrdurch-messer (Zoll)	Anschlussge-winde	Materialbreite	Materialstärke	Schrauben-größe	Gesamthöhe	Gesamtbreite	Gesamttiefe	Zulassungen & Zertifikate	Zulässige Last (Fa,z)
Kennzeichnung	*D*	*D*	*D*	*G*	*MW*	*MT*	*ds*	*H*	*W*	*DtT*		*Fa,z*
Einheit	*mm*		*"*		*mm*	*mm*		*mm*	*mm*	*mm*		*N*
3363014	13 - 14	DN 8	¼	M8	20	1,00	M6	37	47	24	CE, ETA, ISO 3822-1, EPD	350
3363018	15 - 18	DN 10	⅜	M8	20	1,00	M6	38	47	25	CE, ETA, RAL-GZ 655/B, ISO 3822-1, EPD	350
3363023	20 - 23	DN 15	½	M8	20	1,00	M6	43	52	25	CE, ETA, RAL-GZ 655/B, ISO 3822-1, EPD	350
3363028	25 - 28	DN 20	¾	M8	20	1,00	M6	48	57	25	CE, ETA, RAL-GZ 655/B, ISO 3822-1, EPD	450
3363035	32 - 35	DN 25	1	M8	20	1,00	M6	55	63	25	CE, ETA, RAL-GZ 655/B, ISO 3822-1, EPD	450
3363043	40 - 43	DN 32	1¼	M8	20	1,25	M6	63	72	25	CE, ETA, RAL-GZ 655/B, ISO 3822-1, EPD	600
3363051	48 - 51	DN 40	1½	M8	20	1,25	M6	71	80	25	CE, ETA, RAL-GZ 655/B, ISO 3822-1, EPD	600
3363054	53 - 56	-	-	M8	20	1,25	M6	76	85	25	CE, ETA, RAL-GZ 655/B, ISO 3822-1, EPD	600
3363062	58 - 63	DN 50	2	M8	20	1,25	M6	82	91	25	CE, ETA, RAL-GZ 655/B, ISO 3822-1, EPD	600

Walraven KSB2 Zweischrauben-Rohrschelle | M8/10 (ev)

(A05116)

Für Stahl-, Kupfer-, Gusseisen-, Kunststoff- und Mehrschichtverbundrohre

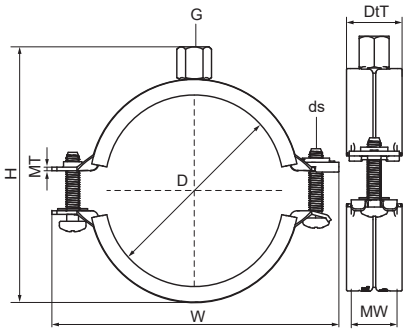

Besonderes & Eigenschaften

- Zweischraubenschelle
- Sicherheitsschnellverschluss; kann mit einer Hand geschlossen werden
- Kompletter Spannbereich von: 10 bis 225 mm
- erfüllt die Brandschutzanforderungen der MLAR/LAR/RbALei
- Material: Stahl
- Elektrolytisch verzinkt
- Temperaturbeständigkeit: -30 °C bis +120 °C
- Schallschutzeinlage aus EPDM-Gummi nach DIN 4109
- Schallschutz nach DIN EN ISO 3822-1 bis zu 21 dB(A) Einfügungsdämpfung

Produktnummer	Rohr-Außen-durchmesser	DN	Rohrdurch-messer (Zoll)	Anschlussge-winde	Gesamthöhe	Gesamtbreite	Gesamttiefe	Material-breite	Material-stärke	Schrauben-größe	Zulässige Last (Fa,z)	Zulassungen & Zertifikate
Kennzeichnung	*D*	*D*	*D*	*G*	*H*	*W*	*DtT*	*MW*	*MT*	*ds*	*Fa,z*	
Einheit	*mm*		*"*		*mm*	*mm*	*mm*	*mm*	*mm*		*N*	
3396014	10 - 14	DN 8	¼	M8/M10	42	59	25	20	1,25	M6	495	CE, ETA, RAL-GZ 655/B, ITB (KOT), EPD, EN1363-1
3396019	15 - 19	DN 10	⅜	M8/M10	46	63	25	20	1,25	M6	495	CE, ETA, RAL-GZ 655/B, ITB (KOT), EPD, EN1363-1
3396023	20 - 23	DN 15	½	M8/M10	51	68	25	20	1,25	M6	495	CE, ETA, RAL-GZ 655/B, ITB (KOT), EPD, EN1363-1
3396028	25 - 28	DN 20	¾	M8/M10	57	74	25	20	1,25	M6	495	CE, ETA, RAL-GZ 655/B, ITB (KOT), EPD, EN1363-1
3396035	31 - 35	DN 25	1	M8/M10	63	80	25	20	1,25	M6	495	CE, ETA, RAL-GZ 655/B, ITB (KOT), EPD, EN1363-1
3396039	36 - 39	-	-	M8/M10	67	84	25	20	1,25	M6	495	CE, ETA, RAL-GZ 655/B, ITB (KOT), EPD, EN1363-1
3396045	40 - 45	DN 32	1¼	M8/M10	74	91	25	20	1,25	M6	495	CE, ETA, RAL-GZ 655/B, ITB (KOT), EPD, EN1363-1
3396052	48 - 52	DN 40	1½	M8/M10	80	97	25	20	1,25	M6	495	CE, ETA, RAL-GZ 655/B, ITB (KOT), EPD, EN1363-1
3396058	54 - 58	-	-	M8/M10	87	104	25	20	1,25	M6	495	CE, ETA, RAL-GZ 655/B, ITB (KOT), EPD, EN1363-1
3396064	60 - 64	DN 50	2	M8/M10	92	109	25	20	1,25	M6	495	CE, ETA, RAL-GZ 655/B, ITB (KOT), EPD, EN1363-1
3396070	66 - 70	-	-	M8/M10	100	118	25	20	1,50	M6	560	CE, ETA, RAL-GZ 655/B, ITB (KOT), EPD, EN1363-1
3396079	75 - 79	DN 65	2½	M8/M10	108	125	25	20	1,50	M6	560	CE, ETA, RAL-GZ 655/B, ITB (KOT), EPD, EN1363-1
3396083	80 - 83	-	-	M8/M10	114	132	25	20	1,50	M6	560	CE, ETA, RAL-GZ 655/B, ITB (KOT), EPD, EN1363-1
3396091	88 - 91	DN 80	3	M8/M10	123	142	28	23	2,00	M6	1.055	CE, ETA, RAL-GZ 655/B, ITB (KOT), EPD, EN1363-1
3396105	100 - 105	-	-	M8/M10	137	155	28	23	2,00	M6	1.055	CE, ETA, RAL-GZ 655/B, ITB (KOT), EPD, EN1363-1
3396115	108 - 115	DN 100	4	M8/M10	145	164	28	23	2,00	M6	1.055	CE, ETA, RAL-GZ 655/B, ITB (KOT), EPD, EN1363-1
3396130	125 - 130	-	-	M8/M10	162	181	28	23	2,00	M6	1.055	CE, ETA, RAL-GZ 655/B, ITB (KOT), EPD, EN1363-1
3396140	133 - 140	DN 125	5	M8/M10	173	191	28	23	2,00	M6	1.055	CE, ETA, RAL-GZ 655/B, ITB (KOT), EPD, EN1363-1
3396160	152 - 160	-	-	M8/M10	193	211	28	23	2,00	M6	1.055	CE, ETA, RAL-GZ 655/B, ITB (KOT), EPD, EN1363-1
3396169	165 - 169	DN 150	6	M8/M10	203	225	29	25	2,50	M8	2.250	CE, ETA, RAL-GZ 655/B, ITB (KOT), EPD
3396180	176 - 180	-	-	M8/M10	216	238	29	25	2,50	M8	2.250	CE, ETA, RAL-GZ 655/B, ITB (KOT), EPD

Walraven KSB2 Zweischrauben-Rohrschelle | M8/10 (ev)

(A05116)

Für Stahl-, Kupfer-, Gusseisen-, Kunststoff- und Mehrschichtverbundrohre

Produktnummer	Rohr-Außen-durchmesser	DN	Rohrdurch-messer (Zoll)	Anschlussge-winde	Gesamthöhe	Gesamtbreite	Gesamttiefe	Material-breite	Material-stärke	Schrauben-größe	Zulässige Last (Fa,z)	Zulassungen & Zertifikate
Kennzeichnung	*D*	*D*	*D*	*G*	*H*	*W*	*DtT*	*MW*	*MT*	*ds*	*Fa,z*	
Einheit	*mm*		*"*		*mm*	*mm*	*mm*	*mm*	*mm*		*N*	
3396200	192 - 200	-	-	M8/M10	235	257	29	25	2,50	M8	2.250	CE, ETA, RAL-GZ 655/B, ITB (KOT), EPD
3396210	205 - 210	-	-	M8/M10	247	269	29	25	2,50	M8	2.250	CE, ETA, RAL-GZ 655/B, ITB (KOT), EPD
3396225	219 - 225	DN 200	8	M8/M10	261	283	29	25	2,50	M8	2.250	CE, ETA, RAL-GZ 655/B, ITB (KOT), EPD

Walraven KSB2 Zweischrauben-Rohrschelle 3G | M8/10/½" (ev)

(A05118)

Für Stahl-, Kupfer-, Gusseisen-, Kunststoff- und Mehrschichtverbundrohre

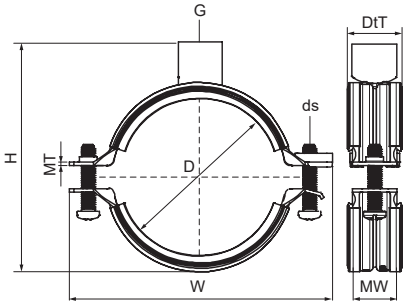

Besonderes & Eigenschaften

- Zweischraubenschelle mit 3-fach Gewindeanschluss
- Sicherheitsschnellverschluss; kann mit einer Hand geschlossen werden
- Kompletter Spannbereich von: 10 bis 225 mm
- 3-fach Anschlussmutter mit M8/M10/ ½" Innengewinde kann durch Abschrauben der Muffe in eine Anschlussmutter mit M8/M10 Innengewinde und ein ½" Außengewinde umgerüstet werden
- Material: Stahl
- Elektrolytisch verzinkt
- Temperaturbeständigkeit: -30 °C bis +120 °C
- Schallschutzeinlage aus EPDM-Gummi nach DIN 4109
- Schallschutz: Einfügungsdämpfung gemäß ISO 3822-1 bis zu 21 dB(A)

EPD

Produktnummer	Rohr-Außendurch-messer	DN	Rohrdurch-messer (Zoll)	Anschlussgewinde	Gesamthöhe	Gesamtbreite	Gesamttiefe	Materialbreite	Materialstärke	Schraubengröße	Zulässige Last (Fa,z)	Zulassungen & Zertifikate
Kennzeichnung	*D*	*D*	*D*	*G*	*H*	*W*	*DtT*	*MW*	*MT*	*ds*	*Fa,z*	
Einheit	*mm*		*"*		*mm*	*mm*	*mm*	*mm*	*mm*		*N*	
33965014	10 - 14	DN 8	-	M8/M10/G½"	57	59	27	20	1,25	M6	400	EPD
33965019	15 - 19	DN 10	⅜	M8/M10/G½"	61	63	27	20	1,25	M6	400	EPD
33965023	20 - 23	DN 15	½	M8/M10/G½"	66	68	27	20	1,25	M6	400	EPD
33965028	25 - 28	DN 20	¾	M8/M10/G½"	72	74	27	20	1,25	M6	400	EPD
33965035	31 - 35	DN 25	1	M8/M10/G½"	78	80	27	20	1,25	M6	400	EPD
33965039	36 - 39	-	-	M8/M10/G½"	82	84	27	20	1,25	M6	400	EPD
33965045	40 - 45	DN 32	1¼	M8/M10/G½"	89	91	27	20	1,25	M6	400	EPD
33965052	48 - 52	DN 40	1½	M8/M10/G½"	95	97	27	20	1,25	M6	400	EPD
33965058	54 - 58	-	-	M8/M10/G½"	102	104	27	20	1,25	M6	400	EPD
33965064	60 - 64	DN 50	2	M8/M10/G½"	107	109	27	20	1,25	M6	400	EPD
33965070	66 - 70	-	-	M8/M10/G½"	115	118	27	20	1,50	M6	400	EPD
33965079	75 - 79	DN 65	2½	M8/M10/G½"	122	125	27	20	1,50	M6	700	EPD
33965083	80 - 83	-	-	M8/M10/G½"	121	131	27	20	1,50	M6	700	EPD
33965091	88 - 91	DN 80	3	M8/M10/G½"	137	142	27	23	2,00	M6	700	EPD
33965105	100 - 105	-	-	M8/M10/G½"	151	155	27	23	2,00	M6	1.230	
33965115	108 - 115	DN 100	4	M8/M10/G½"	159	164	27	23	2,00	M6	1.230	EPD
33965130	125 - 130	-	-	M8/M10/G½"	176	181	27	23	2,00	M6	1.230	EPD
33965140	133 - 140	DN 125	5	M8/M10/G½"	187	191	28	23	2,00	M6	1.230	EPD
33965160	152 - 160	-	-	M8/M10/G½"	207	211	28	23	2,00	M6	1.230	EPD
33965169	165 - 169	DN 150	6	M8/M10/G½"	215	225	27	25	2,50	M8	2.390	EPD
33965180	176 - 180	-	-	M8/M10/G½"	228	234	27	25	2,50	M8	2.390	EPD
33965200	192 - 200	-	-	M8/M10/G½"	247	253	27	25	2,50	M8	2.390	EPD
33965210	205 - 210	-	-	M8/M10/G½"	259	265	27	25	2,50	M8	2.390	EPD
33965225	219 - 225	DN 200	8	M8/M10/G½"	273	279	27	25	2,50	M8	2.390	EPD

Walraven HD1501 Schwerlastschelle | M8/10 (BUP)

(A1004)

Für Metallrohre

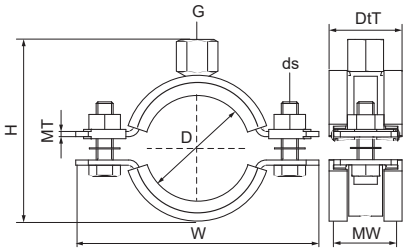

Besonderes & Eigenschaften

- Zweiteilige Schelle mit zwei Verschlussschrauben
- Schwere Ausführung
- Verschlussschrauben mit Antiverlustscheibe gesichert
- Mit CO_2-geschweißter Anschlussmutter
- Material: Stahl
- Oberflächenbeschichtung:
- Walraven BIS UltraProtect® 1000 Systemtechnologie
- Ein System für Installationen im Innen- und Außenbereich
- Besteht min. 1.000 Std. Salzsprühnebeltest nach DIN ISO 9227
- Schallschutzeinlage aus EPDM-Gummi nach DIN 4109
- Schallschutz: Einfügungsdämpfung gemäß ISO 3822-1 bis zu 18 dB(A)
- Auf Brandsicherheit geprüft

EPD

Produktnummer	Rohr-Außen-durchmesser	DN	Rohrdurch-messer (Zoll)	Anschlussge-winde	Gesamthöhe	Gesamt-breite	Gesamttiefe	Material-breite	Material-stärke	Schrauben-größe	Zulässige Last (Fa,z)	Zulassungen & Zertifikate
Kennzeichnung	*D*	*D*	*D*	*G*	*H*	*W*	*DtT*	*MW*	*MT*	*ds*	*Fa,z*	
Einheit	*mm*		*"*		*mm*	*mm*	*mm*	*mm*	*mm*		*N*	
33138019	15 - 19	DN 10	⅜	M8/M10	53	82	32	30	2,50	M8	1.500	CE, ETA, ISO 3822-1, RAL-GZ 655/B, RAL-GZ 656, ITB (KOT), EPD
33138023	19 - 23	DN 15	½	M8/M10	57	85	32	30	2,50	M8	1.500	CE, ETA, ISO 3822-1, RAL-GZ 655/B, RAL-GZ 656, ITB (KOT), EPD
33138029	25 - 29	DN 20	¾	M8/M10	63	91	32	30	2,50	M8	1.500	CE, ETA, ISO 3822-1, RAL-GZ 655/B, RAL-GZ 656, ITB (KOT), EPD
33138035	30 - 35	DN 25	1	M8/M10	69	98	32	30	2,50	M8	1.500	CE, ETA, ISO 3822-1, RAL-GZ 655/B, RAL-GZ 656, ITB (KOT), EPD
33138045	40 - 45	DN 32	1¼	M8/M10	79	109	32	30	2,50	M8	1.500	CE, ETA, ISO 3822-1, RAL-GZ 655/B, RAL-GZ 656, ITB (KOT), EPD
33138051	46 - 51	DN 40	1½	M8/M10	85	114	32	30	2,50	M8	1.500	CE, ETA, ISO 3822-1, RAL-GZ 655/B, RAL-GZ 656, ITB (KOT), EPD
33138059	53 - 59	-	-	M8/M10	92	121	32	30	2,50	M8	1.500	CE, ETA, ISO 3822-1, RAL-GZ 655/B, RAL-GZ 656, ITB (KOT), EPD
33138064	59 - 64	DN 50	2	M8/M10	98	129	32	30	2,50	M8	1.500	CE, ETA, ISO 3822-1, RAL-GZ 655/B, RAL-GZ 656, ITB (KOT), EPD

Walraven HD1501 Schwerlastschelle | M10/12 (BUP)

(A1005)

Für Metallrohre

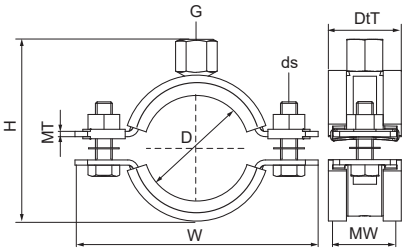

EPD

Besonderes & Eigenschaften

- Zweiteilige Schelle mit zwei Verschlussschrauben
- Schwere Ausführung
- Verschlussschrauben mit Antiverlustscheibe gesichert
- Mit CO_2-geschweißter Anschlussmutter
- Material: Stahl
- Oberflächenbeschichtung:
- Walraven BIS UltraProtect® 1000 Systemtechnologie
- Ein System für Installationen im Innen- und Außenbereich
- Besteht min. 1.000 Std. Salzsprühnebeltest nach DIN ISO 9227
- Schallschutzeinlage aus EPDM-Gummi nach DIN 4109
- Schallschutz: Einfügungsdämpfung gemäß ISO 3822-1 bis zu 18 dB(A)
- Auf Brandsicherheit geprüft

Produktnummer	Rohr-Außen-durchmesser	DN	Rohrdurch-messer (Zoll)	Anschlussge-winde	Gesamthöhe	Gesamtbreite	Gesamttiefe	Material-breite	Material-stärke	Schrauben-größe	Zulässige Last (Fa,z)	Zulassungen & Zertifikate
Kennzeichnung	*D*	*D*	*D*	*G*	*H*	*W*	*DtT*	*MW*	*MT*	*ds*	*Fa,z*	
Einheit	*mm*		*"*		*mm*	*mm*	*mm*	*mm*	*mm*		*N*	
33148071	65 - 71	-	-	M10/M12	115	137	36	30	3,00	M8	2.300	RAL-GZ 656, ITB (KOT), CE, ETA, RAL-GZ 655/B, EPD
33148078	72 - 78	DN 65	2½	M10/M12	122	144	36	30	3,00	M8	2.300	RAL-GZ 656, ITB (KOT), CE, ETA, RAL-GZ 655/B, EPD
33148085	79 - 85	-	-	M10/M12	129	151	36	30	3,00	M8	2.300	RAL-GZ 656, ITB (KOT), CE, ETA, RAL-GZ 655/B, EPD
33148092	86 - 92	DN 80	3	M10/M12	136	158	36	30	3,00	M8	2.300	RAL-GZ 656, ITB (KOT), CE, ETA, RAL-GZ 655/B, EPD
33148109	101 - 109	-	-	M10/M12	153	175	36	30	3,00	M8	2.300	RAL-GZ 656, ITB (KOT), CE, ETA, RAL-GZ 655/B, EPD
33148116	108 - 116	DN 100	4	M10/M12	160	182	36	30	3,00	M8	2.300	RAL-GZ 656, ITB (KOT), CE, ETA, RAL-GZ 655/B, EPD
33148133	125 - 133	-	-	M10/M12	177	199	32	30	3,00	M8	2.300	RAL-GZ 656, ITB (KOT), CE, ETA, RAL-GZ 655/B, EPD
33148140	132 - 140	DN 125	5	M10/M12	184	206	32	30	3,00	M8	2.300	RAL-GZ 656, ITB (KOT), CE, ETA, RAL-GZ 655/B, EPD
33148169	159 - 169	DN 150	6	M10/M12	220	255	45	38	4,00	M10	3.800	ITB (KOT), CE, ETA, RAL-GZ 655/B, EPD
33148188	178 - 188	-	-	M10/M12	239	274	45	38	4,00	M10	3.800	ITB (KOT), CE, ETA, RAL-GZ 655/B, EPD
33148204	194 - 204	-	-	M10/M12	256	291	45	38	4,00	M10	3.800	ITB (KOT), CE, ETA, RAL-GZ 655/B, EPD
33148213	203 - 213	-	-	M10/M12	264	299	45	38	4,00	M10	3.800	ITB (KOT), CE, ETA, RAL-GZ 655/B, EPD
33148227	217 - 227	DN 200	8	M10/M12	278	322	45	38	4,00	M12	3.800	ITB (KOT), CE, ETA, RAL-GZ 655/B, EPD

Walraven HD1501 Schwerlastschelle | M16 (BUP)

(A1006)

Für Metallrohre

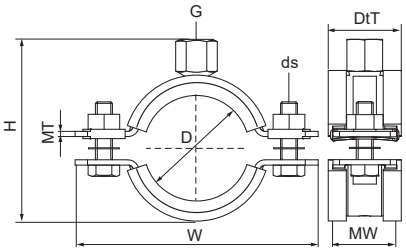

EPD

Besonderes & Eigenschaften

- Zweiteilige Schelle mit zwei Verschlussschrauben
- Schwere Ausführung
- Verschlussschrauben mit Antiverlustscheibe gesichert
- Mit CO_2-geschweißter Anschlussmutter
- Material: Stahl
- Oberflächenbeschichtung:
- Walraven BIS UltraProtect® 1000 Systemtechnologie
- Ein System für Installationen im Innen- und Außenbereich
- Besteht min. 1.000 Std. Salzsprühnebeltest nach DIN ISO 9227
- Schallschutzeinlage aus EPDM-Gummi nach DIN 4109
- Schallschutz: Einfügungsdämpfung gemäß ISO 3822-1 bis zu 18 dB(A)
- Auf Brandsicherheit geprüft

Produktnummer	Rohr-Außen-durchmesser	DN	Rohrdurch-messer (Zoll)	Anschlussge-winde	Gesamthöhe	Gesamtbreite	Gesamttiefe	Material-breite	Material-stärke	Schrauben-größe	Zulässige Last (Fa,z)	Zulassungen & Zertifikate
Kennzeichnung	*D*	*D*	*D*	*G*	*H*	*W*	*DtT*	*MW*	*MT*	*ds*	*Fa,z*	
Einheit	*mm*		*"*		*mm*	*mm*	*mm*	*mm*	*mm*		*N*	
33168169	159 - 169	DN 150	6	M16	207	255	45	38	4,00	M10	3.800	ITB (KOT), ETA, ISO 3822-1, CE, RAL-GZ 655/B, EPD
33168188	178 - 188	-	-	M16	239	274	45	38	4,00	M10	3.800	ITB (KOT), ETA, ISO 3822-1, CE, RAL-GZ 655/B, EPD
33168204	194 - 204	-	-	M16	244	291	45	38	4,00	M10	3.800	ITB (KOT), ETA, ISO 3822-1, CE, RAL-GZ 655/B, EPD
33168213	203 - 213	-	-	M16	252	299	45	38	4,00	M10	3.800	ITB (KOT), ETA, ISO 3822-1, CE, RAL-GZ 655/B, EPD
33168227	217 - 227	DN 200	8	M16	252	322	45	38	4,00	M12	3.800	ITB (KOT), ETA, ISO 3822-1, CE, RAL-GZ 655/B, EPD
33168250	240 - 250	-	-	M16	288	345	45	38	4,00	M12	3.800	ITB (KOT), ETA, ISO 3822-1, CE, RAL-GZ 655/B, EPD
33168275	265 - 275	DN 250	10	M16	312	368	55	48	5,00	M12	9.200	ITB (KOT), ETA, ISO 3822-1, CE, RAL-GZ 655/B, EPD
33168325	315 - 325	DN 300	12	M16	361	414	55	48	5,00	M12	9.200	ITB (KOT), ETA, ISO 3822-1, CE, RAL-GZ 655/B, EPD
33168364	354 - 364	DN 350	14	M16	400	453	55	48	5,00	M12	9.200	ITB (KOT), ETA, ISO 3822-1, CE, RAL-GZ 655/B, EPD

Walraven HD1501 Schwerlastschelle | 1/2" (BUP)

(A1009)

Für Metallrohre

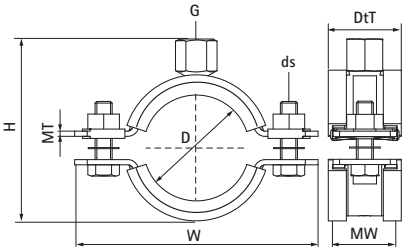

Besonderes & Eigenschaften

- Zweiteilige Schelle mit zwei Verschlussschrauben
- Schwere Ausführung
- Verschlussschrauben mit Antiverlustscheibe gesichert
- Mit CO_2-geschweißter Anschlussmutter
- Material: Stahl
- Oberflächenbeschichtung:
- Walraven BIS UltraProtect® 1000 Systemtechnologie
- Ein System für Installationen im Innen- und Außenbereich
- Besteht min. 1.000 Std. Salzsprühnebeltest nach DIN ISO 9227
- Schallschutzeinlage aus EPDM-Gummi nach DIN 4109
- Schallschutz: Einfügungsdämpfung gemäß ISO 3822-1 bis zu 18 dB(A)
- Auf Brandsicherheit geprüft

Produktnummer	Rohr-Außen-durchmesser	DN	Rohrdurch-messer (Zoll)	Anschlussge-winde	Gesamthöhe	Gesamtbreite	Gesamttiefe	Material-breite	Material-stärke	Schrauben-größe	Zulässige Last (Fa,z)	Zulassungen & Zertifikate
Kennzeichnung	*D*	*D*	*D*	*G*	*H*	*W*	*DtT*	*MW*	*MT*	*ds*	*Fa,z*	
Einheit	*mm*		*"*		*mm*	*mm*	*mm*	*mm*	*mm*		*N*	
33178019	15 - 19	DN 10	⅜	G½"	48	82	32	30	2,50	M8	1.500	ITB (KOT), CE, ETA, RAL-GZ 655/B, ISO 3822-1, EPD
33178023	19 - 23	DN 15	½	G½"	52	85	32	30	2,50	M8	1.500	ITB (KOT), CE, ETA, RAL-GZ 655/B, ISO 3822-1, EPD
33178029	25 - 29	DN 20	¾	G½"	58	91	32	30	2,50	M8	1.500	ITB (KOT), CE, ETA, RAL-GZ 655/B, ISO 3822-1, EPD
33178035	30 - 35	DN 25	1	G½"	65	98	32	30	2,50	M8	1.500	ITB (KOT), CE, ETA, RAL-GZ 655/B, ISO 3822-1, EPD
33178045	40 - 45	DN 32	1¼	G½"	75	109	32	30	2,50	M8	1.500	ITB (KOT), CE, ETA, RAL-GZ 655/B, ISO 3822-1, EPD
33178051	46 - 51	DN 40	1½	G½"	81	114	32	30	2,50	M8	1.500	ITB (KOT), CE, ETA, RAL-GZ 655/B, ISO 3822-1, EPD
33178059	53 - 59	-	-	G½"	88	121	32	30	2,50	M8	1.500	ITB (KOT), CE, ETA, RAL-GZ 655/B, ISO 3822-1, EPD
33178064	59 - 64	DN 50	2	G½"	94	129	32	30	2,50	M8	1.500	ITB (KOT), CE, ETA, RAL-GZ 655/B, ISO 3822-1, EPD
33178071	65 - 71	-	-	G½"	102	137	36	30	3,00	M8	2.300	ITB (KOT), CE, ETA, RAL-GZ 655/B, ISO 3822-1, EPD
33178078	72 - 78	DN 65	2½	G½"	109	144	36	30	3,00	M8	2.300	ITB (KOT), CE, ETA, RAL-GZ 655/B, ISO 3822-1, EPD
33178085	79 - 85	-	-	G½"	116	151	36	30	3,00	M8	2.300	ITB (KOT), CE, ETA, RAL-GZ 655/B, ISO 3822-1, EPD
33178092	86 - 92	DN 80	3	G½"	123	158	36	30	3,00	M8	2.300	ITB (KOT), CE, ETA, RAL-GZ 655/B, ISO 3822-1, EPD
33178109	101 - 109	-	-	G½"	140	175	36	30	3,00	M8	2.300	ITB (KOT), CE, ETA, RAL-GZ 655/B, ISO 3822-1, EPD
33178116	108 - 116	DN 100	4	G½"	147	182	36	30	3,00	M8	2.300	ITB (KOT), CE, ETA, RAL-GZ 655/B, ISO 3822-1, EPD
33178133	125 - 133	-	-	G½"	164	199	32	30	3,00	M8	2.300	ITB (KOT), CE, ETA, RAL-GZ 655/B, ISO 3822-1, EPD
33178140	132 - 140	DN 125	5	G½"	171	206	32	30	3,00	M8	2.300	ITB (KOT), CE, ETA, RAL-GZ 655/B, ISO 3822-1, EPD
33178169	159 - 169	DN 150	6	G½"	209	255	45	38	4,00	M10	3.800	ITB (KOT), CE, ETA, RAL-GZ 655/B, ISO 3822-1, EPD
33178188	178 - 188	-	-	G½"	229	274	45	38	4,00	M10	3.800	ITB (KOT), CE, ETA, RAL-GZ 655/B, ISO 3822-1, EPD
33178204	194 - 204	-	-	G½"	246	291	45	38	4,00	M10	3.800	ITB (KOT), CE, ETA, RAL-GZ 655/B, ISO 3822-1, EPD

Walraven HD1501 Schwerlastschelle | 1/2" (BUP)

(A1009)

Für Metallrohre

Produktnummer	Rohr-Außen-durchmesser	DN	Rohrdurch-messer (Zoll)	Anschlussge-winde	Gesamthöhe	Gesamtbreite	Gesamttiefe	Material-breite	Material-stärke	Schrauben-größe	Zulässige Last (Fa,z)	Zulassungen & Zertifikate
Kennzeichnung	*D*	*D*	*D*	*G*	*H*	*W*	*DtT*	*MW*	*MT*	*ds*	*Fa,z*	
Einheit	*mm*		*"*		*mm*	*mm*	*mm*	*mm*	*mm*		*N*	
33178213	203 - 213	-	-	G½"	254	299	45	38	4,00	M10	3.800	ITB (KOT), CE, ETA, RAL-GZ 655/B, ISO 3822-1, EPD
33178227	217 - 227	DN 200	8	G½"	267	322	45	38	4,00	M12	3.800	ITB (KOT), CE, ETA, RAL-GZ 655/B, ISO 3822-1, EPD
33178250	240 - 250	-	-	G½"	290	345	45	38	4,00	M12	3.800	ITB (KOT), CE, ETA, RAL-GZ 655/B, ISO 3822-1, EPD
33178275	265 - 275	DN 250	10	G½"	314	368	55	48	5,00	M12	9.200	ITB (KOT), CE, ETA, RAL-GZ 655/B, ISO 3822-1, EPD
33178325	315 - 325	DN 300	12	G½"	363	414	55	48	5,00	M12	9.200	ITB (KOT), CE, ETA, RAL-GZ 655/B, ISO 3822-1, EPD
33178364	354 - 364	DN 350	14	G½"	402	453	55	48	5,00	M12	9.200	ITB (KOT), CE, ETA, RAL-GZ 655/B, ISO 3822-1, EPD
33178408	398 - 408	DN 400	16	G½"	446	497	55	48	5,00	M12	9.200	ITB (KOT), CE, ETA, RAL-GZ 655/B, ISO 3822-1, EPD
33178458	448 - 458	DN 450	18	G½"	496	548	55	48	5,00	M12	9.200	ITB (KOT), CE, ETA, RAL-GZ 655/B, ISO 3822-1, EPD
33178509	499 - 509	DN 500	20	G½"	547	599	55	48	5,00	M12	9.200	ITB (KOT), CE, ETA, RAL-GZ 655/B, ISO 3822-1, EPD

Walraven Duplo Doppelrohrschelle mit Einlage (sv)

(A1505)

Für Heizungsrohre

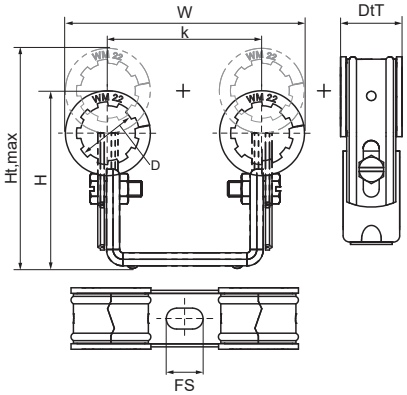

Besonderes & Eigenschaften

- Zwei Einschraubenschellen auf Doppelbügel
- Für Doppelbefestigung (2 Rohre)
- Platzsparend
- Schelle profiliert
- Durch Verzahnung verdrehsicher
- Profilierung des Doppelbügels zur Verstärkung
- Rohrisolierung nach Befestigung einfach zu montieren
- Abstand zwischen Rohr und Wand verstellbar
- Material: Stahl
- Sendzimirverzinkt
- Schallschutzeinlage aus EPDM-Gummi nach DIN 4109

EPD

Produktnummer	Rohr-Außendurchmesser	Gesamthöhe	Gesamtbreite	Gesamttiefe	Maximale Höhe	Fixierschlitz	Lochabstand	Max. Wandabstand zur Schellenmitte	Min. Abstand von Wand zur Schellenmitte	Zulässige Last (Fa,z)	Zulässige Last (Fa,x)
Kennzeichnung	*D*	*H*	*W*	*DtT*	*Ht,max*	*FS*	*k*			*Fa,z*	*Fa,x*
Einheit	*mm*	*mm*	*mm*	*mm*	*mm*	*mm*	*mm*	*mm*	*mm*	*N*	*N*
3215015	15	65	87	25	78,75	15x8,5	60	65,25	51	200	100
3215021	22	69	92	25	84,25	15x8,5	59	68	53	200	100
3215027	28	73	100	25	88,75	15x8,5	60	69	53	200	100
3215033	33	81	106	25	94,75	15x8,5	60	72	58	200	100
3215043	42	98	155	26	104	15x8,5	100	85	71	200	100

Walraven Zwillingschelle mit Einlage (sv)

(A1510)

Für Heizungsrohre

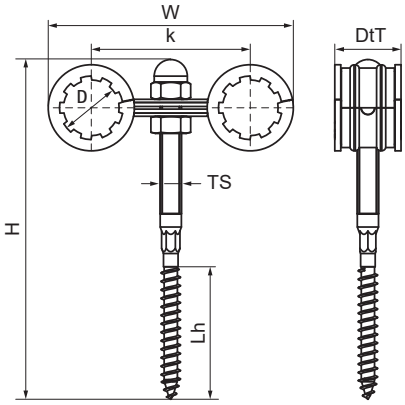

Besonderes & Eigenschaften

- Für Doppelbefestigung (2 Rohre)
- Durch Verzahnung verdrehsicher
- Ansatzschraube M8 mit Bund und Hutmutter, elektrolytisch verzinkt
- Material: Stahl
- Sendzimirverzinkt
- Schallschutzeinlage aus EPDM-Gummi nach DIN 4109

EPD

Produktnummer	Rohr-Außendurch-messer	Gesamthöhe	Gesamtbreite	Gesamttiefe	Maximale Höhe	Lochabstand	Länge Holzgewinde	Gewindegröße	Max. Wandabstand zur Schellenmitte	Min. Abstand von Wand zur Schellenmitte	Zulässige Last (Fa,z)	Zulässige Last (Fa,x)
Kennzeichnung	*D*	*H*	*W*	*DtT*	*Ht,max*	*k*	*Lh*	*TS*			*Fa,z*	*Fa,x*
Einheit	*mm*	*mm*	*mm*	*mm*	*mm*	*mm*	*mm*		*mm*	*mm*	*N*	*N*
3535015	15	126	87	25	127	60	50	M8	60	60	230	200
3535017	18	126	89	25	127	60	50	M8	60	60	230	200
3535021	22	126	93	25	127	60	50	M8	60	60	230	330
3535027	28	127	98	25	127	60	48	M8	59,8	59,8	230	330

Walraven Duplo Doppelrohrschelle KSB1 (ev)

(A1515)

Für Heizungsrohre

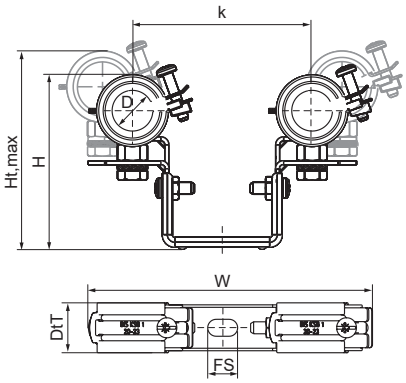

Besonderes & Eigenschaften

- Zwei Einschraubenschellen auf Doppelbügel
- Schelle mit Sicherheitsschnellverschluss, Typ KSB
- Für Doppelbefestigung (2 Rohre)
- Profilierung des Doppelbügels zur Verstärkung
- In 2 Richtungen verstellbar (Wand/Deckenabstand und Rohrmitte)
- Material: Stahl
- Elektrolytisch verzinkt
- Schallschutzeinlage aus EPDM-Gummi nach DIN 4109

EPD

Produktnummer	Rohr-Außendurchmesser	Gesamthöhe	Gesamtbreite	Gesamttiefe	Maximale Höhe	Fixierschlitz	Lochabstand (Bereich)	Max. Wandabstand zur Schellenmitte	Min. Abstand von Wand zur Schellenmitte	Zulässige Last (Fa,z)	Zulässige Last (Fa,x)
Kennzeichnung	*D*	*H*	*W*	*DtT*	*Ht,max*	*FS*	*k*			*Fa,z*	*Fa,x*
Einheit	*mm*	*mm*	*mm*	*mm*	*mm*	*mm*	*mm*	*mm*	*mm*	*N*	*N*
3393218	15 - 18	82	140	25	94	15x9	89 - 124	79	67	210	110
3393223	20 - 23	87	142	25	105	15x9	89 - 124	82	70	210	110
3393228	25 - 28	92	147	25	108	15x9	89 - 124	85	73	210	110
3393235	32 - 35	99	154	25	112	15x9	89 - 124	89	77	210	110

Walraven BISMAT® 5000 Einschrauben-Rohrschelle | M8 (ev)

(A2505)

Für Kunststoffrohre

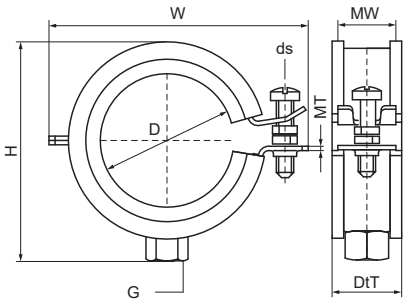

Besonderes & Eigenschaften

- Einschraubenschelle
- Mit Walraven BISMAT® Schnellverschluss-System
- Abnehmbare Distanzscheiben zur Verwendung als Fest- und Gleitschelle für Kunststoffrohre
- Geeignet für Kunststoffrohre
- Material: Stahl
- Elektrolytisch verzinkt
- Schallschutzeinlage aus EPDM-Gummi nach DIN 4109

EPD

Produktnummer	Rohr-Außendurchmesser	Anschlussgewinde	Materialbreite	Materialstärke	Schraubengröße	Gesamthöhe	Gesamtbreite	Gesamttiefe	Zulassungen & Zertifikate	Zulässige Last (Fa,z)
Kennzeichnung	*D*	*G*	*MW*	*MT*	*ds*	*H*	*W*	*DtT*		*Fa,z*
Einheit	*mm*		*mm*	*mm*		*mm*	*mm*	*mm*		*N*
3483018	16	M8	20	1,00	M6	41	47	25	RAL-GZ 655/B, EPD	350
3483023	20	M8	20	1,00	M6	45	51	25	RAL-GZ 655/B, EPD	350
3483028	25	M8	20	1,00	M6	50	56	25	RAL-GZ 655/B, EPD	350
3483035	32	M8	20	1,00	M6	57	64	25	RAL-GZ 655/B, EPD	350
3483043	40	M8	20	1,25	M6	67	72	25	RAL-GZ 655/B, EPD	420
3483053	50	M8	20	1,25	M6	79	80	25	RAL-GZ 655/B, EPD	420

Walraven Bifix® 5000 G2 Zweischrauben-Rohrschelle | M8/10, M10 (BUP) *(A2509)*

Für Kunststoffrohre

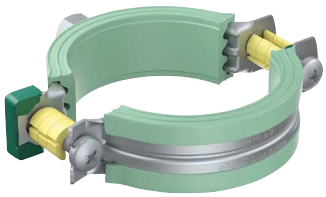

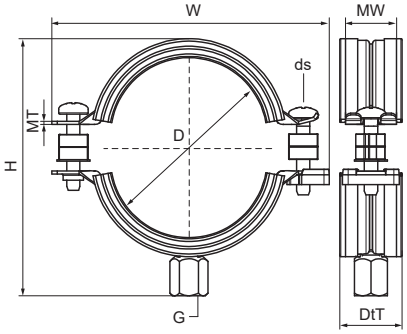

Besonderes & Eigenschaften

- Zweischraubenschelle
- Mit Sicherheitsschnellverschluss
- Abnehmbare Distanzscheiben zur Verwendung als Fest- und Gleitschelle für Kunststoffrohre
- Material: Stahl
- Walraven BIS UltraProtect® 1000 Systemtechnologie
- Ein System für Installationen im Innen- und Außenbereich
- Besteht min. 1.000 Std. Salzsprühnebeltest nach DIN ISO 9227
- Schallschutzeinlage aus EPDM-Gummi nach DIN 4109

EPD

Produktnummer	Rohr-Außendurchmesser	Anschlussgewinde	Gesamthöhe	Gesamtbreite	Gesamttiefe	Materialbreite	Materialstärke	Schraubengröße	Zulässige Last (Fa,z)	Zulassungen & Zertifikate
Kennzeichnung	*D*	*G*	*H*	*W*	*DtT*	*MW*	*MT*	*ds*	*Fa,z*	
Einheit	*mm*		*mm*	*mm*	*mm*	*mm*	*mm*		*N*	
3188063	63	M8/M10	106	109	25	20	1,25	M6	600	EPD
3188075	75	M8/M10	118	125	25	20	1,50	M6	600	EPD
3188090	90	M8/M10	135	142	28	23	2,00	M6	1.400	EPD
3188110	110	M8/M10	153	164	28	23	2,00	M6	1.400	EPD
3188125	125	M8/M10	159	181	28	23	2,00	M6	1.400	EPD
3188160	160	M8/M10	210	225	30	25	2,50	M8	1.700	EPD
3188200	200	M10	246	269	30	25	2,50	M8	1.700	EPD

Walraven Fallrohrstützbefestigung (ev)

(A3005)

Für Fallrohre

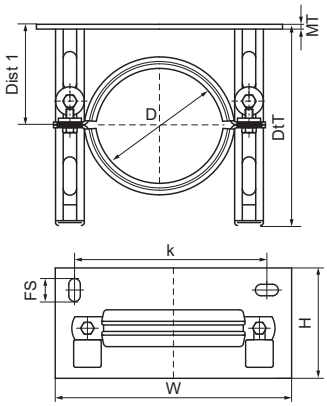

Besonderes & Eigenschaften

- Einteiliger Konsolensatz mit BISMAT® SL Stützschelle
- Spannungsfreie Montage durch optimale Verstellbarkeit
- Material: Stahl
- Elektrolytisch verzinkt
- Schallschutzeinlage aus EPDM-Gummi nach DIN 4109

Produktnummer	Rohr-Außendurchmesser	DN	Lochabstand	Fixierschlitz	Abstand 1	Materialstärke	Gesamthöhe	Gesamtbreite	Gesamttiefe	Zulässige Last (Fa,y)
Kennzeichnung	*D*	*D*	*k*	*FS*	*Dist 1*	*MT*	*H*	*W*	*DtT*	*Fa,y*
Einheit	*mm*		*mm*	*mm*	*mm*	*mm*	*mm*	*mm*	*mm*	*N*
4323070	78	DN 70	144	23x13	100	5,00	100	189	210	3.000
4323080	83	DN 80	149	23x13	100	5,00	100	194	210	3.000
4323100	110	DN 100	174	23x13	100	5,00	100	219	210	3.000
4323125	135	DN 125	201	23x13	100	5,00	100	246	210	3.000
4323150	160	DN 150	224	23x13	100	5,00	100	269	210	3.000
4323200	210	DN 200	274	23x13	125	5,00	100	319	210	3.000

Walraven BISMAT® 1000 Stützbefestigung (ev)

(A3010)

Für Fallrohre

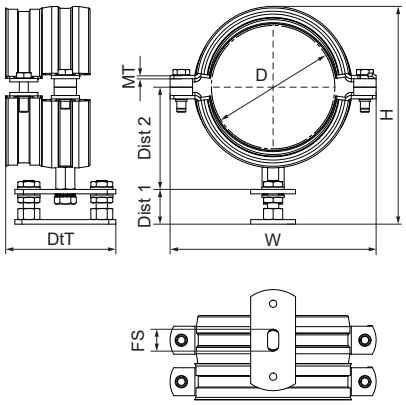

EPD

Besonderes & Eigenschaften

- Verstellbare Wandplatte mit BISMAT® SL Stützschelle
- Zur Schallschutz geprüften Stützbefestigung von Gusseisen- und Kunststoffrohren
- Montage alle zwei Stockwerke, Geschosshöhe 3,0 m (ab Ø 125 mm in jedem Stockwerk)
- Spannungsfreie Montage durch optimale Verstellbarkeit
- Abstand zwischen Rohr und Wand verstellbar
- Material: Stahl
- Elektrolytisch verzinkt
- Schallschutzgeprüft nach DIN 4109; hervorragende Restschallwerte von 11,5 dB(A) bis 14,3 dB(A) abhängig von Rohrwerkstoff und Anwendung. Gutachten auf Anfrage

Produktnummer	Rohr-Außendurchmesser	DN	Gesamthöhe	Gesamtbreite	Gesamttiefe	Abstand 1	Abstand 2	Fixierschlitz	Materialstärke	Zulässige Last (Fa,z)
Kennzeichnung	*D*	*D*	*H*	*W*	*DtT*	*Dist 1*	*Dist 2*	*FS*	*MT*	*Fa,z*
Einheit	*mm*		*mm*	*mm*	*mm*	*mm*	*mm*	*mm*	*mm*	*N*
3363070	75	DN 70	160	149	98	31,5	73,6	19,5x10	3,00	650
3363075	78	DN 70	165	154	98	31,5	76	19,5x10	3,00	650
3363080	83	DN 80	170	159	98	31,5	78,5	19,5x10	3,00	820
3363090	89	DN 80	174	163	98	31,5	80,55	19,5x10	3,00	820
3363100	110	DN 100	195	184	98	31,5	91,1	19,5x10	3,00	820
3363125	125	DN 125	210	199	98	31,5	98,5	19,5x10	3,00	820
3363150	160	DN 150	245	234	98	31,5	116	19,5x10	3,00	820
3363200	210	DN 200	284	295	98	31,5	141	19,5x10	3,00	820

Walraven EPDM-Gummieinlage

(A3505)

Schallschutz-Einlage

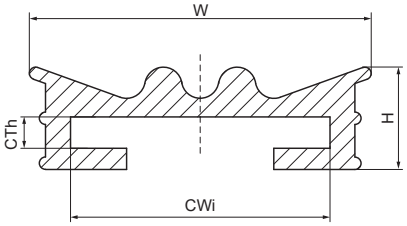

Besonderes & Eigenschaften

- Schallschutz-Gummieinlage als Meterware
- Verwendbar als schalldämmende Einlage
- Material: EPDM-Gummi, schwarz
- Chlorfrei und alterungsbeständig
- Beständig gegen Ozon, UV, Witterung und Seewasser
- Shore A Härte 45 ±5
- Temperaturbeständigkeit: -30 °C bis +110 °C
- Schallschutzeinlage aus EPDM-Gummi nach DIN 4109

Produktnummer	Gesamthöhe	Gesamtbreite	Gesamtlänge	Zur Verwendung mit Schellenband-Breite	Zur Verwendung mit Schellenband-Dicke
Kennzeichnung	*H*	*W*	*L*	*CWi*	*CTh*
Einheit	*mm*	*mm*	*mm*	*mm*	*mm*
0840204	4	20	180.000	20	1,5
0840254	4	25	140.000	25	3
0840304	9	36	120.000	30	3

Walraven Silikon-Gummieinlage

(A3515)

Hitzebeständige Schallschutz-Einlage

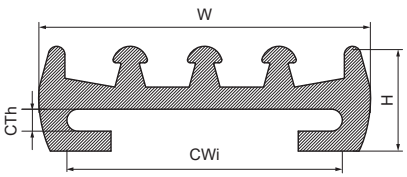

Besonderes & Eigenschaften

- Schallschutz-Gummieinlage als Meterware
- Verwendbar als schalldämmende, hitzebeständige Einlage
- Material: Silikongummi, rotbraun
- Chlorfrei und alterungsbeständig
- Beständig gegen Ozon, UV, Witterung und Seewasser
- Shore A Härte 45 ±5
- Temperaturbeständigkeit: -30 °C bis +210 °C
- Schallschutzeinlage aus EPDM-Gummi nach DIN 4109

Produktnummer	Gesamthöhe	Gesamtbreite	Gesamtlänge	Zur Verwendung mit Schellenband-Breite	Zur Verwendung mit Schellenband-Dicke
Kennzeichnung	*H*	*W*	*L*	*CWi*	*CTh*
Einheit	*mm*	*mm*	*mm*	*mm*	*mm*
0845205	4	20	50.000	20	1,5
0845255	10	30	50.000	25	2
0845304	9	35	50.000	30	3
0845408	8	40	50.000	40	4

Befestigungsabstände

In Abhängigkeit von Rohr, Schelle, Art der Lasteinwirkung (mechanisch oder brand) und Richtlinie

Rohrdaten zur Auswertung der Prüfberichte									Befestigungsabstand a [m]											
Allgemeine Daten zur Rohrleitung						Gewichte			nach DIN oder Hersteller	max. zulässig nach RAL-GZ 655-B, RAL-GZ 656 und GU - MPA Braunschweig										
Rohr Norm	Nennweite		AD	s	ID	Rohr (leer)	Wasser Inhalt	Rohr (voll)		BISMAT® Flash			BISMAT® 2000			BIS HD1501 und BIS HD500				
										Ral-GZ	RAL-GZ 656		Ral-GZ	RAL-GZ 656		Ral-GZ	GU - MPA Braunschweig			
	[Zoll]	[DN]	[mm]	[mm]	[mm]	[kg/m]	[l/m]	[kg/m]	F 0	655-B	F 30	F 60	655-B	F 30	F 60	655-B	F 30	F 60	F 90	F 120
Guß/SML DIN EN 877	--	40	48	3,00	42,0	3,07	1,39	4,46	2,00	2,00	2,00	2,00	2,00	2,00	2,00	2,00	2,00	2,00	2,00	2,00
	--	50	58	3,50	51,0	4,34	2,04	6,38	2,00	2,00	2,00	2,00	2,00	2,00	2,00	2,00	2,00	2,00	2,00	2,00
	--	70	78	3,50	71,0	5,94	3,96	9,90	2,00	--	--	--	2,00	2,00	2,00	2,00	2,00	2,00	2,00	2,00
	--	80	83	3,50	76,0	6,34	4,54	10,88	2,00	--	--	--	2,00	2,00	2,00	2,00	2,00	2,00	2,00	2,00
	--	100	110	3,50	103,0	8,49	8,33	16,82	1,50	--	--	--	1,50	1,50	1,50	1,50	1,50	1,50	1,50	1,50
	--	125	135	4,00	127,0	11,93	12,67	24,60	1,50	--	--	--	--	--	--	1,50	1,50	1,50	1,50	1,50
	--	150	160	4,00	152,0	14,21	18,15	32,36	1,50	--	--	--	--	--	--	1,50	1,50	1,50	1,50	1,50
Gewinderohr DIN EN 10255 (DIN 2440)	1/8	6	10,2	2,00	6,2	0,41	0,03	0,44	1,25	1,25	1,25	1,25	1,25	1,25	1,25	1,25	1,25	1,25	1,25	1,25
	1/4	8	13,5	2,35	8,8	0,65	0,06	0,71	1,50	1,50	1,50	1,50	1,50	1,50	1,50	1,50	1,50	1,50	1,50	1,50
	3/8	10	17,2	2,35	12,5	0,85	0,12	0,97	2,25	2,25	2,25	2,25	2,25	2,25	2,25	2,25	2,25	2,25	2,25	2,25
	1/2	15	21,3	2,65	16,0	1,22	0,20	1,42	2,75	2,75	2,75	2,75	2,75	2,75	2,75	2,75	2,75	2,75	2,75	2,75
	3/4	20	26,9	2,65	21,6	1,58	0,37	1,95	3,00	3,00	3,00	3,00	3,00	3,00	3,00	3,00	3,00	3,00	3,00	3,00
	1	25	33,7	3,25	27,2	2,44	0,58	3,02	3,50	3,50	3,50	3,30	3,50	3,50	3,30	3,50	3,50	3,50	3,50	3,50
	1 1/4	32	42,4	3,25	35,9	3,14	1,01	4,15	3,75	3,75	3,75	3,75	3,75	3,75	3,70	3,75	3,75	3,75	3,75	3,75
	1 1/2	40	48,3	3,25	41,8	3,61	1,37	4,98	4,25	4,25	4,25	3,80	4,25	4,25	3,20	4,25	4,25	4,25	4,25	4,25
	2	50	60,3	3,65	53,0	5,10	2,21	7,31	4,75	4,75	4,75	2,60	4,75	4,75	2,20	4,75	4,75	4,75	4,75	4,75
	2 1/2	65	76,1	3,65	68,8	6,51	3,72	10,23	5,50	--	--	--	5,10	4,50	2,40	5,50	5,50	5,50	5,50	5,40
	3	80	88,9	4,05	80,8	8,47	5,13	13,60	6,00	--	--	--	6,00	5,30	2,50	6,00	6,00	6,00	5,20	4,10
	4	100	114,3	4,50	105,3	12,10	8,71	20,81	6,00	--	--	--	4,50	3,50	1,60	6,00	6,00	4,80	3,40	2,60
	5	125	139,7	4,85	130,0	16,20	13,27	29,47	6,00	--	--	--	3,20	--	--	6,00	6,00	3,40	2,40	1,90
	6	150	165,1	4,85	155,4	19,20	18,97	38,17	6,00	--	--	--	--	--	--	6,00	4,70	2,60	1,80	1,40
Siederohr, nahtlos DIN EN 10220 (DIN 2448)	1/8	6	10,2	1,60	7,0	0,34	0,04	0,38	1,25	1,25	1,25	1,25	1,25	1,25	1,25	1,25	1,25	1,25	1,25	1,25
	1/4	8	13,5	1,80	9,9	0,52	0,08	0,60	1,50	1,50	1,50	1,50	1,50	1,50	1,50	1,50	1,50	1,50	1,50	1,50
	3/8	10	17,2	1,80	13,6	0,69	0,15	0,83	2,25	2,25	2,25	2,25	2,25	2,25	2,25	2,25	2,25	2,25	2,25	2,25
	1/2	15	21,3	2,00	17,3	0,96	0,24	1,20	2,75	2,75	2,75	2,75	2,75	2,75	2,75	2,75	2,75	2,75	2,75	2,75
	3/4	20	26,9	2,30	22,3	1,41	0,39	1,80	3,00	3,00	3,00	3,00	3,00	3,00	3,00	3,00	3,00	3,00	3,00	3,00
	1	25	33,7	2,60	28,5	2,01	0,64	2,65	3,50	3,50	3,50	3,50	3,50	3,50	3,50	3,50	3,50	3,50	3,50	3,50
	1 1/4	32	42,4	2,60	37,2	2,57	1,09	3,66	3,75	3,75	3,75	3,75	3,75	3,75	3,70	3,75	3,75	3,75	3,75	3,75
	1 1/2	40	48,3	2,60	43,1	2,95	1,46	4,41	4,25	4,25	4,25	4,20	4,25	4,25	3,60	4,25	4,25	4,25	4,25	4,25
	2	50	60,3	2,90	54,5	4,14	2,33	6,47	4,75	4,75	4,75	2,90	4,75	4,70	2,50	4,75	4,75	4,75	4,75	4,75
	2 1/2	65	76,1	2,90	70,3	5,28	3,88	9,16	5,50	--	--	--	5,50	5,10	2,70	5,50	5,50	5,50	5,50	5,50
	3	80	88,9	3,20	82,5	6,81	5,35	12,16	6,00	--	--	--	6,00	6,00	2,80	6,00	6,00	6,00	5,80	4,60
	4	100	114,3	3,60	107,1	9,90	9,01	18,91	6,00	--	--	--	5,00	3,80	1,80	6,00	6,00	5,30	3,70	2,90
	5	125	139,7	4,00	131,7	13,50	13,62	27,12	6,00	--	--	--	3,50	--	--	6,00	6,00	3,70	2,60	2,00
	6	150	165,1	4,50	156,1	17,80	19,14	36,94	6,00	--	--	--	--	--	--	6,00	4,90	2,70	1,90	1,50
Kupferrohr DIN EN 1057	--	--	10,0	1,00	8,0	0,25	0,05	0,30	1,00	1,00	1,00	1,00	1,00	1,00	1,00	1,00	1,00	1,00	1,00	1,00
	--	--	12,0	1,00	10,0	0,31	0,08	0,39	1,20	1,20	1,20	1,20	1,20	1,20	1,20	1,20	1,20	1,20	1,20	1,20
	--	--	15,0	1,00	13,0	0,39	0,13	0,52	1,20	1,20	1,20	1,20	1,20	1,20	1,20	1,20	1,20	1,20	1,20	1,20
	--	--	18,0	1,00	16,0	0,48	0,20	0,68	1,50	1,50	1,50	1,50	1,50	1,50	1,50	1,50	1,50	1,50	1,50	1,50
	--	--	22,0	1,00	20,0	0,59	0,31	0,90	1,80	1,80	1,80	1,80	1,80	1,80	1,80	1,80	1,80	1,80	1,80	1,80
	--	--	28,0	1,50	25,0	1,12	0,49	1,61	1,80	1,80	1,80	1,80	1,80	1,80	1,80	1,80	1,80	1,80	1,80	1,80
	--	--	35,0	1,50	32,0	1,41	0,80	2,21	2,40	2,40	2,40	2,40	2,40	2,40	2,40	2,40	2,40	2,40	2,40	2,40
	--	--	42,0	1,50	39,0	1,71	1,19	2,90	2,40	2,40	2,40	2,40	2,40	2,40	2,40	2,40	2,40	2,40	2,40	2,40
	--	--	54,0	2,00	50,0	2,93	1,96	4,89	2,70	2,70	2,70	2,70	2,70	2,70	2,70	2,70	2,70	2,70	2,70	2,70
	--	--	64,0	2,00	60,0	3,49	2,83	6,32	3,00	--	--	--	3,00	3,00	3,00	3,00	3,00	3,00	3,00	3,00
	--	--	76,1	2,00	72,1	4,17	4,08	8,25	3,00	--	--	--	3,00	3,00	3,00	3,00	3,00	3,00	3,00	3,00
	--	--	88,9	2,00	84,9	4,89	5,66	10,55	3,00	--	--	--	3,00	3,00	3,00	3,00	3,00	3,00	3,00	3,00
	--	--	108,0	2,50	103,0	7,42	8,33	15,75	3,00	--	--	--	3,00	3,00	2,20	3,00	3,00	3,00	3,00	3,00
	--	--	133,0	3,00	127,0	10,98	12,67	23,65	3,60	--	--	--	3,60	--	--	3,60	3,60	3,60	3,00	2,30
	--	--	159,0	3,00	153,0	13,17	18,39	31,56	3,60	--	--	--	--	--	--	3,60	3,60	3,10	2,20	1,70
Edelstahlrohr DIN 2463	--	--	15,0	1,00	13,0	0,35	0,13	0,48	1,20	1,20	1,20	1,20	1,20	1,20	1,20	1,20	1,20	1,20	1,20	1,20
	--	--	18,0	1,00	16,0	0,43	0,20	0,63	1,50	1,50	1,50	1,50	1,50	1,50	1,50	1,50	1,50	1,50	1,50	1,50
	--	--	22,0	1,20	19,6	0,62	0,30	0,92	1,80	1,80	1,80	1,80	1,80	1,80	1,80	1,80	1,80	1,80	1,80	1,80
	--	--	28,0	1,20	25,6	0,79	0,51	1,30	1,80	1,80	1,80	1,80	1,80	1,80	1,80	1,80	1,80	1,80	1,80	1,80
	--	--	35,0	1,50	32,0	1,24	0,80	2,04	2,40	2,40	2,40	2,40	2,40	2,40	2,40	2,40	2,40	2,40	2,40	2,40
	--	--	42,0	1,50	39,0	1,50	1,19	2,69	2,40	2,40	2,40	2,40	2,40	2,40	2,40	2,40	2,40	2,40	2,40	2,40
	--	--	54,0	1,50	51,0	1,94	2,04	3,98	2,70	2,70	2,70	2,70	2,70	2,70	2,70	2,70	2,70	2,70	2,70	2,70
	--	--	76,1	2,00	72,1	3,65	4,08	7,73	3,00	--	--	--	3,00	3,00	3,00	3,00	3,00	3,00	3,00	3,00
	--	--	88,9	2,00	84,9	4,29	5,66	9,95	3,00	--	--	--	3,00	3,00	3,00	3,00	3,00	3,00	3,00	3,00
	--	--	108,0	2,00	104,0	5,23	8,49	13,72	3,00	--	--	--	3,00	3,00	2,50	3,00	3,00	3,00	3,00	3,00
	--	--	133,0	3,00	127,0	9,62	12,67	22,29	3,60	--	--	--	3,60	--	--	3,60	3,60	3,60	3,20	2,50
	--	--	159,0	3,00	153,0	11,54	18,39	29,93	3,60	--	--	--	--	--	--	3,60	3,60	3,30	2,30	1,80

In der oben stehenden Tabelle sind nur Rohrdurchmesser bis DN 150 aufgeführt. Zur Abhängung größerer Dimensionen kontaktieren Sie bitte unsere technische Abteilung.

Befestigung der Rohrschelle mit Gewindestab (Güte mind. 4.8) ≥ M8

Befestigung der Rohrschelle mit Gewindestab (Güte mind. 4.8) ≥ M10

B Rohrschellen ohne Schallschutz

Rohrschellen

Walraven Bifix® G2 Zweischrauben-Rohrschelle ohne Einlage | M8/10 (BUP) 40

Industrieschellen

Walraven HD500 Schwerlastschelle | M8/10 (BUP) 42
Walraven HD500 Schwerlastschelle | M10/12 (BUP) 43
Walraven HD500 Schwerlastschelle | M16 (BUP) 44
Walraven HD500 Schwerlastschelle | M10 (BUP) 45
Walraven HD500 Schwerlastschelle | 1/2" (BUP) 46
Walraven HD500 Schwerlastschelle | 1" (BUP) 48
Walraven Rundstahlbügel (ev) 49
Walraven Rundstahlbügel lang (ev) 50
Walraven HD500 Schwerlastschelle schwarz | M8/10 51
Walraven HD500 Schwerlastschelle schwarz | M10/12 52
Walraven HD300 (M10, M12, M16) 53

Sprinklerschellen

Walraven TA41 Sprinklerschlaufe 54
Walraven VdS | FM Sprinklerschlaufe 55

Industrierohrbänder

Walraven Industrierohrband (fv) 56
Walraven Rohrschelle DIN 3567 Typ A (roh) 57
Walraven Rohrschelle DIN 3567 Typ A (fv) 58

Stiftrohrschellen

Walraven Stiftrohrschelle (ev) 59
Walraven Rohrhaken 60

Leichte Schellen und Rohrbänder

Walraven Rohrband (ev) 61
Walraven Rohrband (fv) 62
Walraven Schnecken-Gewindeschelle (ev) 63

Schellen für Kunststoffrohr

Walraven 434 Zweischrauben-Rohrschelle | M10 (ev) 64
Walraven 434 Zweischrauben-Rohrschelle | 1/2" (ev) 65
Walraven 434 Zweischrauben-Rohrschelle | 1" (ev) 66
Walraven Einlegeschale für 434-Schellen 67
Walraven Kunststoff-Einlegeband für 434-Schellen 68

Schellen für Regenrohre

Walraven 400 Regenrohrschelle rund (fv) 69
Walraven 400 Regenrohrschelle viereckig (fv) 70
Walraven Anti-Kletter-Schelle (fv) 71

Walraven Bifix® G2 Zweischrauben-Rohrschelle ohne Einlage | M8/10 (BUP) *(B0504)*

Für Rohre ohne Schallschutzanforderungen

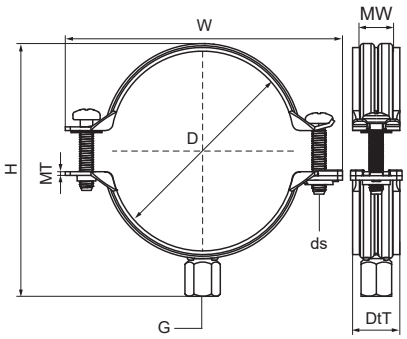

Besonderes & Eigenschaften

- Zweischraubenschelle
- Mit Sicherheitsschnellverschluss
- Zur Befestigung von Rohren im Innen- und Außenbereich
- Material: Stahl
- Walraven BIS UltraProtect® 1000 Systemtechnologie
- Ein System für Installationen im Innen- und Außenbereich
- Besteht min. 1.000 Std. Salzsprühnebeltest nach DIN ISO 9227

Produktnummer	Rohr-Außendurch-messer	DN	Rohrdurch-messer (Zoll)	Anschlussge-winde	Gesamthöhe	Gesamtbreite	Gesamttiefe	Materialbreite	Materialstärke	Schrauben-größe	Zulässige Last (Fa,z)	Zulassungen & Zertifikate
Kennzeichnung	*D*	*D*	*D*	*G*	*H*	*W*	*DtT*	*MW*	*MT*	*ds*	*Fa,z*	
Einheit	*mm*		*"*		*mm*	*mm*	*mm*	*mm*	*mm*		*N*	
3008014	10 - 14	DN 8	¼	M8/M10	36	52	22	20	1,25	M6	1.200	RAL-GZ 655/B, CE, ETA, EPD
3008019	15 - 19	DN 10	⅜	M8/M10	41	59	22	20	1,25	M6	1.200	RAL-GZ 655/B, CE, ETA, EPD
3008023	20 - 23	DN 15	½	M8/M10	45	63	22	20	1,25	M6	1.200	RAL-GZ 655/B, CE, ETA, EPD
3008028	25 - 28	DN 20	¾	M8/M10	50	68	22	20	1,25	M6	1.200	RAL-GZ 655/B, CE, ETA, EPD
3008035	31 - 35	DN 25	1	M8/M10	61	74	22	20	1,25	M6	1.200	RAL-GZ 655/B, CE, ETA, EPD
3008039	36 - 39	-	-	M8/M10	66	80	22	20	1,25	M6	1.200	RAL-GZ 655/B, CE, ETA, EPD
3008045	40 - 45	DN 32	1¼	M8/M10	70	84	22	20	1,25	M6	1.200	RAL-GZ 655/B, CE, ETA, EPD
3008052	48 - 52	DN 40	1½	M8/M10	76	91	22	20	1,25	M6	1.200	RAL-GZ 655/B, CE, ETA, EPD
3008058	54 - 58	-	-	M8/M10	83	97	22	20	1,25	M6	1.200	RAL-GZ 655/B, CE, ETA, EPD
3008064	60 - 64	DN 50	2	M8/M10	88	104	22	20	1,25	M6	1.200	RAL-GZ 655/B, CE, ETA, EPD
3008070	66 - 70	-	-	M8/M10	95	110	22	20	1,25	M6	1.200	RAL-GZ 655/B, CE, ETA, EPD
3008079	75 - 79	DN 65	2½	M8/M10	107	118	22	20	1,50	M6	1.300	RAL-GZ 655/B, CE, ETA, EPD
3008083	80 - 83	-	-	M8/M10	108	125	22	20	1,50	M6	1.300	RAL-GZ 655/B, CE, ETA, EPD
3008091	88 - 91	DN 80	3	M8/M10	123	134	26	23	2,00	M6	1.800	RAL-GZ 655/B, CE, ETA, EPD
3008105	100 - 105	-	-	M8/M10	135	148	26	23	2,00	M6	1.800	RAL-GZ 655/B, CE, ETA, EPD
3008115	108 - 115	DN 100	4	M8/M10	147	155	26	23	2,00	M6	1.800	RAL-GZ 655/B, CE, ETA, EPD
3008130	125 - 130	-	-	M8/M10	164	172	26	23	2,00	M6	1.800	RAL-GZ 655/B, CE, ETA, EPD
3008140	133 - 140	DN 125	5	M8/M10	171	181	26	23	2,00	M6	1.800	RAL-GZ 655/B, CE, ETA, EPD
3008160	152 - 160	-	-	M8/M10	190	201	26	23	2,00	M6	1.800	RAL-GZ 655/B, CE, ETA, EPD
3008169	165 - 169	DN 150	6	M8/M10	204	217	28	25	2,50	M8	3.600	RAL-GZ 655/B, CE, ETA, EPD
3008180	176 - 180	-	-	M8/M10	216	229	28	25	2,50	M8	3.600	RAL-GZ 655/B, CE, ETA, EPD

Walraven Bifix® G2 Zweischrauben-Rohrschelle ohne Einlage | M8/10 (BUP) *(B0504)*

Für Rohre ohne Schallschutzanforderungen

Produktnummer	Rohr-Außendurch-messer	DN	Rohrdurch-messer (Zoll)	Anschlussge-winde	Gesamthöhe	Gesamtbreite	Gesamttiefe	Materialbreite	Materialstärke	Schrauben-größe	Zulässige Last (Fa,z)	Zulassungen & Zertifikate
Kennzeichnung	*D*	*D*	*D*	*G*	*H*	*W*	*DtT*	*MW*	*MT*	*ds*	*Fa,z*	
Einheit	*mm*		*"*		*mm*	*mm*	*mm*	*mm*	*mm*		*N*	
3008200	192 - 200	-	-	M8/M10	233	248	28	25	2,50	M8	3.600	RAL-GZ 655/B, CE, ETA, EPD
3008210	205 - 210	-	-	M8/M10	248	261	28	25	2,50	M8	3.600	RAL-GZ 655/B, CE, ETA, EPD
3008225	219 - 225	DN 200	8	M8/M10	260	275	28	25	2,50	M8	3.600	RAL-GZ 655/B, CE, ETA, EPD

Walraven HD500 Schwerlastschelle | M8/10 (BUP)

(B1004)

Für Stahlrohre

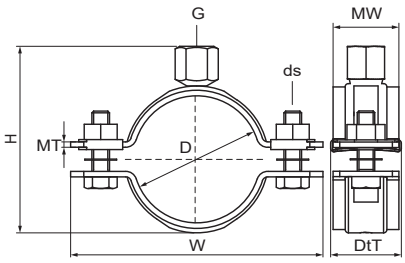

Besonderes & Eigenschaften

- Zweiteilige Schelle mit zwei Verschlussschrauben
- Schwere Ausführung
- Verschlussschrauben mit Antiverlustscheibe gesichert
- Mit CO_2-geschweißter Anschlussmutter
- Material: Stahl
- Oberflächenbeschichtung:
- Walraven BIS UltraProtect® 1000 Systemtechnologie
- Ein System für Installationen im Innen- und Außenbereich
- Besteht min. 1.000 Std. Salzsprühnebeltest nach DIN ISO 9227
- Separat verfügbar: Schallschutzeinlage aus Silikongummi (rot-braun), hitzebeständig bis +200 °C (A 35 15)
- Auf Brandsicherheit geprüft

EPD

Produktnummer	Rohr-Außen-durchmesser	DN	Rohrdurch-messer (Zoll)	Anschlussge-winde	Gesamthöhe	Gesamtbreite	Gesamttiefe	Material-breite	Material-stärke	Schrauben-größe	Zulässige Last (Fa,z)	Zulassungen & Zertifikate
Kennzeichnung	*D*	*D*	*D*	*G*	*H*	*W*	*DtT*	*MW*	*MT*	*ds*	*Fa,z*	
Einheit	*mm*		*"*		*mm*	*mm*	*mm*	*mm*	*mm*		*N*	
33038019	15 - 19	DN 10	⅜	M8/M10	46	75	32	30	2,50	M8	2.100	RAL-GZ 656, ITB (KOT), CE, ETA, RAL-GZ 655/B, EPD
33038023	19 - 23	DN 15	½	M8/M10	50	79	32	30	2,50	M8	2.100	VdS, RAL-GZ 656, ITB (KOT), CE, ETA, RAL-GZ 655/B, EPD
33038030	25 - 30	DN 20	¾	M8/M10	57	85	32	30	2,50	M8	2.100	VdS, RAL-GZ 656, ITB (KOT), CE, ETA, RAL-GZ 655/B, EPD
33038036	31 - 36	DN 25	1	M8/M10	63	91	32	30	2,50	M8	2.100	VdS, RAL-GZ 656, ITB (KOT), CE, ETA, RAL-GZ 655/B, EPD
33038042	37 - 42	-	-	M8/M10	69	98	32	30	2,50	M8	2.100	VdS, RAL-GZ 656, ITB (KOT), CE, ETA, RAL-GZ 655/B, EPD
33038045	40 - 45	DN 32	1¼	M8/M10	72	102	32	30	2,50	M8	2.100	VdS, RAL-GZ 656, ITB (KOT), CE, ETA, RAL-GZ 655/B, EPD
33038052	47 - 52	DN 40	1½	M8/M10	79	109	32	30	2,50	M8	2.100	VdS, RAL-GZ 656, ITB (KOT), CE, ETA, RAL-GZ 655/B, EPD
33038058	53 - 58	-	-	M8/M10	85	114	32	30	2,50	M8	2.100	RAL-GZ 656, VdS, ITB (KOT), CE, ETA, RAL-GZ 655/B, EPD
33038065	59 - 65	DN 50	2	M8/M10	92	121	32	30	2,50	M8	2.100	RAL-GZ 656, VdS, ITB (KOT), CE, ETA, RAL-GZ 655/B, EPD
33038071	66 - 71	-	-	M8/M10	98	129	32	30	2,50	M8	2.100	RAL-GZ 655/B, RAL-GZ 656, ITB (KOT), CE, ETA, EPD

Walraven HD500 Schwerlastschelle | M10/12 (BUP)

(B1005)

Für Stahlrohre

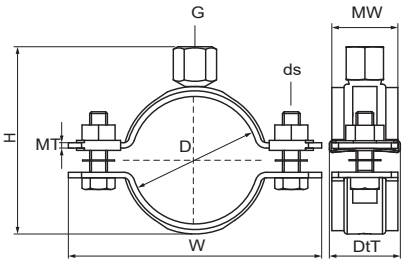

Besonderes & Eigenschaften

- Zweiteilige Schelle mit zwei Verschlussschrauben
- Schwere Ausführung
- Verschlussschrauben mit Antiverlustscheibe gesichert
- Mit CO_2-geschweißter Anschlussmutter
- Material: Stahl
- Oberflächenbeschichtung:
- Walraven BIS UltraProtect® 1000 Systemtechnologie
- Ein System für Installationen im Innen- und Außenbereich
- Besteht min. 1.000 Std. Salzsprühnebeltest nach DIN ISO 9227
- Separat verfügbar: Schallschutzeinlage aus Silikongummi (rot-braun), hitzebeständig bis +200 °C (A 35 15)
- Auf Brandsicherheit geprüft

Produktnummer	Rohr-Außen-durchmesser	DN	Rohrdurch-messer (Zoll)	Anschlussge-winde	Gesamthöhe	Gesamt-breite	Gesamttiefe	Material-breite	Material-stärke	Schrauben-größe	Zulässige Last (Fa,z)	Zulassungen & Zertifikate
Kennzeichnung	*D*	*D*	*D*	*G*	*H*	*W*	*DtT*	*MW*	*MT*	*ds*	*Fa,z*	
Einheit	*mm*		*"*		*mm*	*mm*	*mm*	*mm*	*mm*		*N*	
33048078	72 - 78	DN 65	2½	M10/M12	115	137	32	30	3,00	M8	4.000	CE, ETA, RAL-GZ 655/B, RAL-GZ 656, VdS, ITB (KOT), FM, EPD
33048085	79 - 85	-	-	M10/M12	122	144	32	30	3,00	M8	4.000	CE, ETA, RAL-GZ 655/B, RAL-GZ 656, VdS, ITB (KOT), EPD
33048092	86 - 92	DN 80	3	M10/M12	129	151	32	30	3,00	M8	4.000	CE, ETA, RAL-GZ 655/B, RAL-GZ 656, VdS, ITB (KOT), FM, EPD
33048106	98 - 106	-	-	M10/M12	143	165	32	30	3,00	M8	4.000	CE, ETA, RAL-GZ 655/B, RAL-GZ 656, VdS, ITB (KOT), EPD
33048116	108 - 116	DN 100	4	M10/M12	153	175	32	30	3,00	M8	4.000	CE, ETA, RAL-GZ 655/B, RAL-GZ 656, VdS, ITB (KOT), EPD
33048123	116 - 123	-	-	M10/M12	160	182	32	30	3,00	M8	4.000	CE, ETA, RAL-GZ 655/B, RAL-GZ 656, ITB (KOT), EPD
33048133	125 - 133	-	-	M10/M12	170	192	32	30	3,00	M8	4.000	CE, ETA, RAL-GZ 655/B, RAL-GZ 656, ITB (KOT), EPD
33048140	132 - 140	DN 125	5	M10/M12	177	199	32	30	3,00	M8	4.000	CE, ETA, RAL-GZ 655/B, RAL-GZ 656, VdS, ITB (KOT), EPD
33048154	148 - 154	-	-	M10/M12	191	213	32	30	3,00	M8	4.000	CE, ETA, RAL-GZ 655/B, ITB (KOT), EPD
33048169	159 - 169	DN 150	6	M10/M12	206	240	38	38	4,00	M10	8.200	CE, ETA, VdS, ITB (KOT), EPD, RAL-GZ 655/B
33048183	173 - 183	-	-	M10/M12	220	255	38	38	4,00	M10	8.200	CE, ETA, ITB (KOT), EPD, RAL-GZ 655/B
33048202	192 - 202	-	-	M10/M12	239	274	38	38	4,00	M10	8.200	CE, ETA, ITB (KOT), EPD, RAL-GZ 655/B
33048219	208 - 219	-	-	M10/M12	256	291	38	38	4,00	M10	8.200	CE, ETA, ITB (KOT), EPD, RAL-GZ 655/B
33048227	217 - 227	DN 200	8	M10/M12	264	299	38	38	4,00	M10	8.200	CE, ETA, ITB (KOT), EPD, RAL-GZ 655/B

Walraven HD500 Schwerlastschelle | M16 (BUP)

(B1006)

Für Stahlrohre

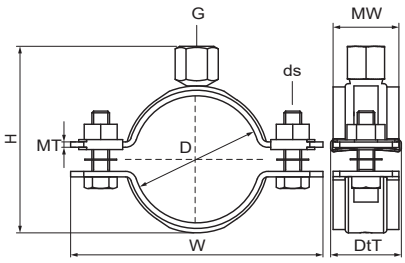

Besonderes & Eigenschaften

- Zweiteilige Schelle mit zwei Verschlussschrauben
- Schwere Ausführung
- Verschlussschrauben mit Antiverlustscheibe gesichert
- Mit CO_2-geschweißter Anschlussmutter
- Material: Stahl
- Oberflächenbeschichtung:
- Walraven BIS UltraProtect® 1000 Systemtechnologie
- Ein System für Installationen im Innen- und Außenbereich
- Besteht min. 1.000 Std. Salzsprühnebeltest nach DIN ISO 9227
- Separat verfügbar: Schallschutzeinlage aus Silikongummi (rot-braun), hitzebeständig bis +200 °C (A 35 15)
- Auf Brandsicherheit geprüft

Produktnummer	Rohr-Außendurch-messer	DN	Rohrdurch-messer (Zoll)	Anschlussge-winde	Gesamthöhe	Gesamtbreite	Gesamttiefe	Materialbreite	Materialstärke	Schrauben-größe	Zulässige Last (Fa,z)	Zulassungen & Zertifikate
Kennzeichnung	*D*	*D*	*D*	*G*	*H*	*W*	*DtT*	*MW*	*MT*	*ds*	*Fa,z*	
Einheit	*mm*		*"*		*mm*	*mm*	*mm*	*mm*	*mm*		*N*	
33068169	159 - 169	DN 150	6	M16	193	240	38	38	4,00	M10	8.200	RAL-GZ 655/B, ITB (KOT), ETA, CE, EPD
33068183	173 - 183	-	-	M16	207	255	38	38	4,00	M10	8.200	RAL-GZ 655/B, VdS, ITB (KOT), ETA, CE, EPD
33068202	192 - 202	-	-	M16	226	274	38	38	4,00	M10	8.200	RAL-GZ 655/B, VdS, ITB (KOT), ETA, CE, EPD
33068227	217 - 227	DN 200	8	M16	251	299	38	38	4,00	M10	8.200	RAL-GZ 655/B, ITB (KOT), ETA, CE, EPD
33068241	229 - 241	-	-	M16	265	322	38	38	4,00	M12	8.200	RAL-GZ 655/B, ITB (KOT), ETA, CE, EPD
33068254	244 - 254	-	-	M16	278	335	38	38	4,00	M12	8.200	RAL-GZ 655/B, ITB (KOT), ETA, CE, EPD
33068264	254 - 264	-	-	M16	288	345	38	38	4,00	M12	8.200	RAL-GZ 655/B, ITB (KOT), ETA, CE, EPD
33068279	267 - 279	DN 250	10	M16	303	360	38	38	4,00	M12	8.200	RAL-GZ 655/B, ITB (KOT), ETA, CE, EPD
33068289	279 - 289	-	-	M16	312	368	48	48	5,00	M12	12.000	ITB (KOT), ETA, CE, RAL-GZ 655/B
33068302	292 - 302	-	-	M16	325	381	48	48	5,00	M12	12.000	ITB (KOT), ETA, CE, RAL-GZ 655/B
33068325	315 - 325	DN 300	12	M16	348	404	48	48	5,00	M12	12.000	ITB (KOT), ETA, CE, RAL-GZ 655/B
33068360	350 - 360	DN 350	14	M16	383	439	48	48	5,00	M12	12.000	ITB (KOT), ETA, CE, RAL-GZ 655/B, EPD
33068374	364 - 374	-	-	M16	397	453	48	48	5,00	M12	12.000	ITB (KOT), ETA, CE, RAL-GZ 655/B, EPD
33068389	379 - 389	-	-	M16	412	468	48	48	5,00	M12	12.000	ITB (KOT), ETA, CE, RAL-GZ 655/B, EPD
33068408	398 - 408	DN 400	16	M16	431	487	48	48	5,00	M12	12.000	ITB (KOT), ETA, CE, RAL-GZ 655/B, EPD
33068418	408 - 418	-	-	M16	441	497	48	48	5,00	M12	12.000	ITB (KOT), ETA, CE, RAL-GZ 655/B, EPD
33068436	424 - 436	-	-	M16	459	515	48	48	5,00	M12	12.000	ITB (KOT), ETA, CE, RAL-GZ 655/B, EPD
33068458	448 - 458	DN 450	18	M16	481	538	48	48	5,00	M12	12.000	ITB (KOT), ETA, CE, RAL-GZ 655/B, EPD
33068509	499 - 509	DN 500	20	M16	532	589	48	48	5,00	M12	12.000	ITB (KOT), ETA, CE, RAL-GZ 655/B, EPD
33068219	208 - 219	-	-	M16	243	291	38	38	4,00	M10	8.200	RAL-GZ 655/B, VdS, ITB (KOT), ETA, CE, EPD

Walraven HD500 Schwerlastschelle | M10 (BUP)

(B1008)

Für Stahlrohre

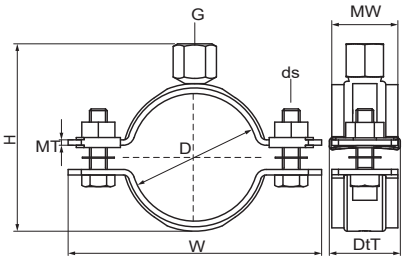

Besonderes & Eigenschaften

- Zweiteilige Schelle mit zwei Verschlussschrauben
- Verschlussmuttern fest in einer Kunststoffhalterung
- Schwere Ausführung
- Verschlussschrauben mit Antiverlustscheibe gesichert
- Mit CO_2-geschweißter Anschlussmutter
- Material: Stahl
- Oberflächenschutz: Das Produkt ist Teil der Walraven BIS UltraProtect® 1000 Systemtechnologie
- Ein System für Installationen im Innen- und Außenbereich
- Besteht min. 1.000 Std. Salzsprühnebeltest nach DIN ISO 9227
- FM & VdS zertifiziert für Sprinklerinstallationen

Produktnummer	Rohr-Außendurchmesser	DN	Rohrdurchmesser (Zoll)	Anschlussgewinde	Gesamthöhe	Gesamtbreite	Gesamttiefe	Materialbreite	Materialstärke	Schraubengröße	Zulässige Last (Fa,z)	Zulassungen & Zertifikate
Kennzeichnung	*D*	*D*	*D*	*G*	*H*	*W*	*DtT*	*MW*	*MT*	*ds*	*Fa,z*	
Einheit	*mm*		*"*		*mm*	*mm*	*mm*	*mm*	*mm*		*N*	
33018030	25 - 30	DN 20	¾	M10	49	85	32	30	2,50	M8	2.100	FM, VdS, CE, ETA, EPD
33018036	31 - 36	DN 25	1	M10	55	91	32	30	2,50	M8	2.100	FM, VdS, CE, ETA, EPD
33018045	40 - 45	DN 32	1¼	M10	64	102	32	30	2,50	M8	2.100	FM, VdS, CE, ETA, EPD
33018052	47 - 52	DN 40	1½	M10	71	109	32	30	2,50	M8	2.100	FM, VdS, CE, ETA, EPD
33018065	59 - 65	DN 50	2	M10	84	121	32	30	2,50	M8	2.100	FM, VdS, CE, ETA, EPD

Walraven HD500 Schwerlastschelle | 1/2" (BUP)

(B1009)

Für Stahlrohre

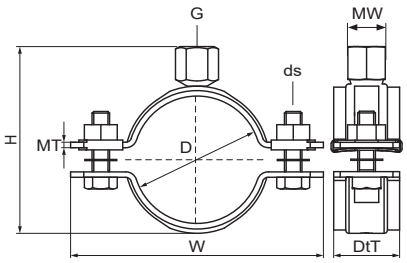

EPD

Besonderes & Eigenschaften

- Zweiteilige Schelle mit zwei Verschlussschrauben
- Schwere Ausführung
- Verschlussschrauben mit Antiverlustscheibe gesichert
- Mit CO_2-geschweißter Anschlussmutter
- Material: Stahl
- Oberflächenbeschichtung:
- Walraven BIS UltraProtect® 1000 Systemtechnologie
- Ein System für Installationen im Innen- und Außenbereich
- Besteht min. 1.000 Std. Salzsprühnebeltest nach DIN ISO 9227
- Separat verfügbar: Schallschutzeinlage aus Silikongummi (rot-braun), hitzebeständig bis +200 °C (A 35 15)
- Auf Brandsicherheit geprüft

Produktnummer	Rohr-Außendurchmesser	DN	Rohrdurchmesser (Zoll)	Anschlussgewinde	Gesamthöhe	Gesamtbreite	Gesamttiefe	Materialbreite	Materialstärke	Schraubengröße	Zulässige Last (Fa,z)	Zulassungen & Zertifikate
Kennzeichnung	*D*	*D*	*D*	*G*	*H*	*W*	*DtT*	*MW*	*MT*	*ds*	*Fa,z*	
Einheit	*mm*		*"*		*mm*	*mm*	*mm*	*mm*	*mm*		*N*	
33078019	15 - 19	DN 10	⅜	G½"	41	75	32	30	2,50	M8	2.100	ITB (KOT), CE, ETA, RAL-GZ 655/B, EPD
33078023	19 - 23	DN 15	½	G½"	45	79	32	30	2,50	M8	2.100	ITB (KOT), CE, ETA, RAL-GZ 655/B, EPD
33078030	25 - 30	DN 20	¾	G½"	52	85	32	30	2,50	M8	2.100	ITB (KOT), CE, ETA, RAL-GZ 655/B, EPD
33078036	31 - 36	DN 25	1	G½"	58	91	32	30	2,50	M8	2.100	ITB (KOT), CE, ETA, RAL-GZ 655/B, EPD
33078042	37 - 42	-	-	G½"	65	98	32	30	2,50	M8	2.100	ITB (KOT), CE, ETA, RAL-GZ 655/B, EPD
33078045	40 - 45	DN 32	1¼	G½"	68	102	32	30	2,50	M8	2.100	ITB (KOT), CE, ETA, RAL-GZ 655/B, EPD
33078052	47 - 52	DN 40	1½	G½"	75	109	32	30	2,50	M8	2.100	ITB (KOT), CE, ETA, RAL-GZ 655/B, EPD
33078058	53 - 58	-	-	G½"	81	114	32	30	2,50	M8	2.100	ITB (KOT), CE, ETA, RAL-GZ 655/B, EPD
33078065	59 - 65	DN 50	2	G½"	88	121	32	30	2,50	M8	2.100	ITB (KOT), CE, ETA, RAL-GZ 655/B, EPD
33078071	66 - 71	-	-	G½"	94	129	32	30	2,50	M8	2.100	ITB (KOT), CE, ETA, RAL-GZ 655/B, EPD
33078078	72 - 78	DN 65	2½	G½"	102	137	32	30	3,00	M8	4.000	ITB (KOT), CE, ETA, RAL-GZ 655/B, EPD
33078085	79 - 85	-	-	G½"	109	144	32	30	3,00	M8	4.000	ITB (KOT), CE, ETA, RAL-GZ 655/B, EPD
33078092	86 - 92	DN 80	3	G½"	116	151	32	30	3,00	M8	4.000	ITB (KOT), CE, ETA, RAL-GZ 655/B, EPD
33078106	98 - 106	-	-	G½"	130	165	32	30	3,00	M8	4.000	ITB (KOT), CE, ETA, RAL-GZ 655/B, EPD
33078116	108 - 116	DN 100	4	G½"	140	175	32	30	3,00	M8	4.000	ITB (KOT), CE, ETA, RAL-GZ 655/B, EPD
33078133	125 - 133	-	-	G½"	157	192	32	30	3,00	M8	4.000	ITB (KOT), CE, ETA, RAL-GZ 655/B, EPD
33078140	132 - 140	DN 125	5	G½"	164	199	32	30	3,00	M8	4.000	ITB (KOT), CE, ETA, RAL-GZ 655/B, EPD
33078154	148 - 154	-	-	G½"	179	213	32	30	3,00	M8	4.000	ITB (KOT), CE, ETA, RAL-GZ 655/B, EPD
33078169	159 - 169	DN 150	6	G½"	195	240	38	38	4,00	M10	8.200	ITB (KOT), CE, ETA, RAL-GZ 655/B, EPD
33078183	173 - 183	-	-	G½"	209	254	38	38	4,00	M10	8.200	ITB (KOT), CE, ETA, RAL-GZ 655/B, EPD

Walraven HD500 Schwerlastschelle | 1/2" (BUP)

(B1009)

Für Stahlrohre

Produktnummer	Rohr-Außendurch-messer	DN	Rohrdurch-messer (Zoll)	Anschlussge-winde	Gesamthöhe	Gesamtbreite	Gesamttiefe	Materialbreite	Materialstärke	Schrauben-größe	Zulässige Last (Fa,z)	Zulassungen & Zertifikate
Kennzeichnung	*D*	*D*	*D*	*G*	*H*	*W*	*DtT*	*MW*	*MT*	*ds*	*Fa,z*	
Einheit	*mm*		*"*		*mm*	*mm*	*mm*	*mm*	*mm*		*N*	
33078202	192 - 202	-	-	G½"	228	274	38	38	4,00	M10	8.200	ITB (KOT), CE, ETA, RAL-GZ 655/B, EPD
33078219	208 - 219	-	-	G½"	245	291	38	38	4,00	M10	8.200	ITB (KOT), CE, ETA, RAL-GZ 655/B, EPD
33078227	217 - 227	DN 200	8	G½"	253	299	38	38	4,00	M10	8.200	ITB (KOT), CE, ETA, RAL-GZ 655/B, EPD
33078254	244 - 254	-	-	G½"	280	335	38	38	4,00	M12	8.200	ITB (KOT), CE, ETA, RAL-GZ 655/B, EPD
33078279	267 - 279	DN 250	10	G½"	305	360	38	38	4,00	M12	8.200	ITB (KOT), CE, ETA, RAL-GZ 655/B, EPD
33078289	279 - 289	-	-	G½"	314	368	48	48	5,00	M12	12.000	ITB (KOT), CE, ETA, RAL-GZ 655/B
33078325	315 - 325	DN 300	12	G½"	350	404	48	48	5,00	M12	12.000	ITB (KOT), CE, ETA, RAL-GZ 655/B
33078360	350 - 360	-	-	G½"	385	439	48	48	5,00	M12	12.000	ITB (KOT), CE, ETA, RAL-GZ 655/B, EPD
33078408	398 - 408	DN 400	16	G½"	433	487	48	48	5,00	M12	12.000	ITB (KOT), CE, ETA, RAL-GZ 655/B, EPD
33078436	424 - 436	-	-	G½"	461	515	48	48	5,00	M12	12.000	ITB (KOT), CE, ETA, RAL-GZ 655/B, EPD
33078458	448 - 458	DN 450	18	G½"	483	538	48	48	5,00	M12	12.000	ITB (KOT), CE, ETA, RAL-GZ 655/B, EPD
33078509	499 - 509	DN 500	20	G½"	534	589	48	48	5,00	M12	12.000	ITB (KOT), CE, ETA, RAL-GZ 655/B, EPD
33078564	554 - 564	-	-	G½"	589	644	48	48	5,00	M12	12.000	ITB (KOT), CE, ETA, RAL-GZ 655/B, EPD

Walraven HD500 Schwerlastschelle | 1" (BUP)

(B1019)

Für Stahlrohre

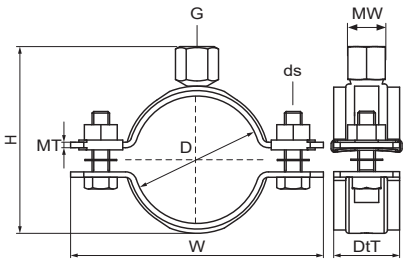

EPD

Besonderes & Eigenschaften

- Zweiteilige Schelle mit zwei Verschlussschrauben
- Schwere Ausführung
- Verschlussschrauben mit Antiverlustscheibe gesichert
- Mit CO_2-geschweißter Anschlussmutter
- Material: Stahl
- Oberflächenbeschichtung:
- Walraven BIS UltraProtect® 1000 Systemtechnologie
- Ein System für Installationen im Innen- und Außenbereich
- Besteht min. 1.000 Std. Salzsprühnebeltest nach DIN ISO 9227
- Separat verfügbar: Schallschutzeinlage aus Silikongummi (rot-braun), hitzebeständig bis +200 °C (A 35 15)

Produktnummer	Rohr-Außendurch-messer	DN	Rohrdurch-messer (Zoll)	Anschlussge-winde	Gesamthöhe	Gesamtbreite	Gesamttiefe	Materialbreite	Materialstärke	Schraubengröße	Zulässige Last (Fa,z)	Zulassungen & Zertifikate
Kennzeichnung	*D*	*D*	*D*	*G*	*H*	*W*	*DtT*	*MW*	*MT*	*ds*	*Fa,z*	
Einheit	*mm*		*"*		*mm*	*mm*	*mm*	*mm*	*mm*		*N*	
33088169	159 - 169	-	6	G1"	199	240	38	38	4,00	M10	8.200	ITB (KOT), EPD
33088183	173 - 183	-	-	G1"	213	255	38	38	4,00	M10	8.200	ITB (KOT), EPD
33088202	192 - 202	-	-	G1"	232	274	38	38	4,00	M10	8.200	ITB (KOT), EPD
33088227	217 - 227	DN 200	8	G1"	257	299	38	38	4,00	M10	8.200	ITB (KOT), EPD
33088254	244 - 254	-	-	G1"	284	335	38	38	4,00	M12	8.200	ITB (KOT), EPD
33088289	279 - 289	-	-	G1"	319	368	48	48	5,00	M12	12.000	ITB (KOT)
33088325	315 - 325	DN 300	12	G1"	355	404	48	48	5,00	M12	12.000	ITB (KOT), EPD
33088360	350 - 360	DN 350	14	G1"	390	439	48	48	5,00	M12	12.000	ITB (KOT), EPD
33088408	398 - 408	DN 400	16	G1"	438	487	48	48	5,00	M12	12.000	ITB (KOT), EPD
33088458	448 - 458	DN 450	18	G1"	488	538	48	48	5,00	M12	12.000	ITB (KOT), EPD
33088509	499 - 509	DN 500	20	G1"	539	589	48	48	5,00	M12	12.000	ITB (KOT), EPD
33088564	554 - 564	-	-	G1"	594	644	48	48	5,00	M12	12.000	ITB (KOT), EPD

Walraven Rundstahlbügel (ev)

(B1025)

Für Stahlrohre

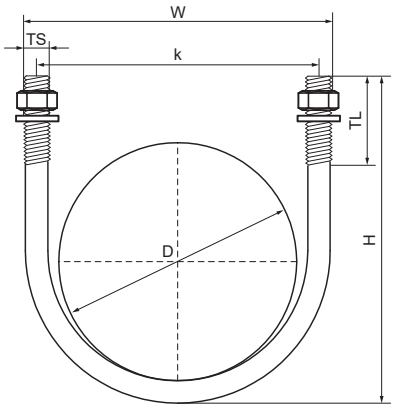

Besonderes & Eigenschaften

- Gebogener Rundstahl mit Gewinde zur Befestigung von Stahlrohren
- Einschließlich Muttern und Unterlegscheiben
- Material: Stahl
- Elektrolytisch verzinkt

Produktnummer	Rohr-Außendurchmesser	Rohrdurchmesser (Zoll)	DN	Gewindegröße	Gewindelänge	Gesamthöhe	Gesamtbreite	Gesamttiefe	Lochabstand
Kennzeichnung	*D*	*D*	*D*	*TS*	*TL*	*H*	*W*	*DtT*	*k*
Einheit	*mm*	*"*			*mm*	*mm*	*mm*	*mm*	*mm*
2084306017	17,2	⅜	DN 10	M6	19	42	30	10	24
2084306021	21,5	½	DN 15	M6	25	48	36	10	30
2084308027	26,9	¾	DN 20	M8	30	63	43	13	35
2084308034	33,7	1	DN 25	M8	30	71	50	13	42
2084308042	42,4	1¼	DN 32	M8	30	79	59	13	51
2084308049	48,3	1½	DN 40	M8	30	80	65	13	57
2084308060	60,3	2	DN 50	M8	30	92	77	13	68
2084308076	76,1	2½	DN 65	M8	30	108	93	13	85
2084310090	88,9	3	DN 80	M10	40	131	109	17	99
2084310114	114,3	4	DN 100	M10	50	167	137	17	127
2084312140	139,7	5	DN 125	M12	50	191	164	19	152
2084314168	168,3	6	DN 150	M14	50	220	194	21	178
2084316219	219,1	8	DN 200	M16	60	282	252	24	236
2084316273	273	10	DN 250	M16	60	335	206	24	287

Walraven Rundstahlbügel lang (ev)

(B1030)

Für Stahlrohre

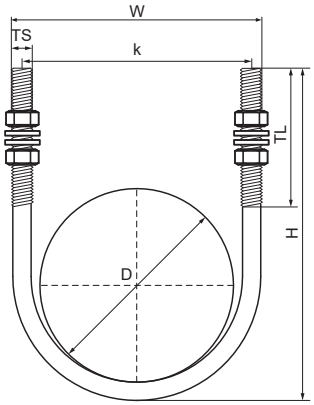

Besonderes & Eigenschaften

- Gebogener Rundstahl mit Gewinde zur Befestigung von Stahlrohren
- Einschließlich Muttern und Unterlegscheiben
- Material: Stahl
- Material: Stahl
- Elektrolytisch verzinkt

Produktnummer	Rohr-Außendurchmesser	Rohrdurchmesser (Zoll)	DN	Gewindegröße	Gewindelänge	Gesamthöhe	Gesamtbreite	Gesamttiefe	Lochabstand
Kennzeichnung	*D*	*D*	*D*	*TS*	*TL*	*H*	*W*	*DtT*	*k*
Einheit	*mm*	*"*			*mm*	*mm*	*mm*	*mm*	*mm*
2085306021	21,5	½	DN 15	M6	70	90	36	10	30
2085308027	26,9	¾	DN 20	M8	70	100	43	13	35
2085308034	33,7	1	DN 25	M8	70	107	50	13	42
2085308042	42,4	1¼	DN 32	M8	90	134	59	13	51
2085308049	48,3	1½	DN 40	M8	90	143	65	13	57
2085308060	60,3	2	DN 50	M8	90	154	77	13	69
2085308076	76,1	2½	DN 65	M8	90	171	97	13	89
2085310090	88,9	3	DN 80	M10	90	187	110	17	100
2085310114	114,3	4	DN 100	M10	90	210	135	17	125
2085312140	139,7	5	DN 125	M12	90	238	164	19	152
2085314168	168,3	6	DN 150	M14	90	268	194	21	180

Walraven HD500 Schwerlastschelle schwarz | M8/10

(B1040)

Für Stahl- und Edelstahlrohre, einschließlich Löschwasserleitungen

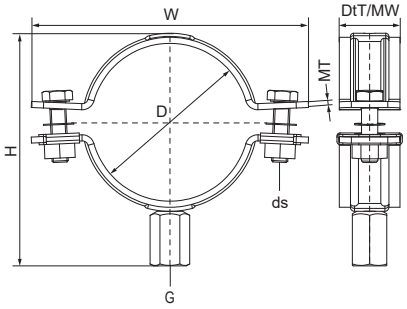

Besonderes & Eigenschaften

- Zweiteilige Schelle mit zwei Verschlussschrauben
- Bis 5": Verschlussmuttern fest in einer Kunststoffhalterung
- Schwere Ausführung
- Verschlussschrauben mit Antiverlustscheibe gesichert
- Mit 360° CO_2-geschweißter Anschlussmutter
- Geeignet für die Befestigung von Löschwasserleitungen
- Mit M8/10 Kombigewindeanschluss für mehr Flexibilität
- Geeignet für Edelstahlrohre; Epoxidpulverbeschichtung verhindert Kontaktkorrosion zwischen Schelle und Rohr
- Material: Stahl
- Oberflächenbeschichtung:
- Schwarze (RAL 9005) Epoxidpulverbeschichtung (60 µm)
- Walraven BIS UltraProtect® 1000 Systemtechnologie
- Ein System für Installationen im Innen- und Außenbereich
- Besteht min. 1.000 Std. Salzsprühnebeltest nach DIN ISO 9227

VdS EPD

Produktnummer	Rohr-Außendurch-messer	DN	Rohrdurch-messer (Zoll)	Anschlussge-winde	Gesamthöhe	Gesamtbreite	Gesamttiefe	Materialbreite	Materialstärke	Schraubengröße	Zulässige Last (Fa,z)	Zulassungen & Zertifikate
Kennzeichnung	*D*	*D*	*D*	*G*	*H*	*W*	*DtT*	*MW*	*MT*	*ds*	*Fa,z*	
Einheit	*mm*		*"*		*mm*	*mm*	*mm*	*mm*	*mm*		*N*	
3303B016	12 - 16	-	-	M8/M10	43	72	32	30	2,50	M8	2.100	ITB (KOT), EPD
3303B026	22 - 26	-	-	M8/M10	53	82	32	30	2,50	M8	2.100	ITB (KOT), EPD
3303B030	25 - 30	DN 20	¾	M8/M10	57	85	32	30	2,50	M8	2.100	VdS, ITB (KOT), EPD
3303B036	31 - 36	DN 25	1	M8/M10	63	91	32	30	2,50	M8	2.100	VdS, ITB (KOT), EPD
3303B042	37 - 42	-	-	M8/M10	69	98	32	30	2,50	M8	2.100	VdS, ITB (KOT), EPD
3303B052	47 - 52	DN 40	1½	M8/M10	79	109	32	30	2,50	M8	2.100	VdS, ITB (KOT), EPD
3303B065	59 - 65	DN 50	2	M8/M10	92	121	32	30	2,50	M8	2.100	VdS, ITB (KOT), EPD
3303B023	19 - 23	DN 15	½	M8/M10	50	79	32	30	2,50	M8	2.100	ITB (KOT)
3303B058	53 - 58	-	-	M8/M10	85	114	32	30	2,50	M8	2.100	VdS, ITB (KOT)

Walraven HD500 Schwerlastschelle schwarz | M10/12

(B1041)

Für Stahl- und Edelstahlrohre, einschließlich Löschwasserleitungen

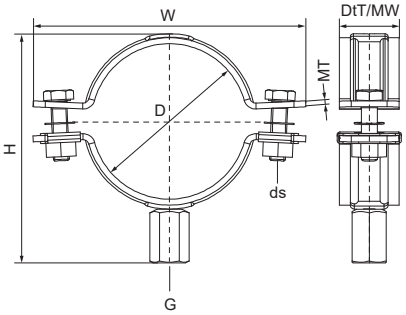

VdS EPD

Besonderes & Eigenschaften

- Zweiteilige Schelle mit zwei Verschlussschrauben
- Bis 5": Verschlussmuttern fest in einer Kunststoffhalterung
- Schwere Ausführung
- Verschlussschrauben mit Antiverlustscheibe gesichert
- Mit 360° CO_2-geschweißter Anschlussmutter
- Geeignet für die Befestigung von Löschwasserleitungen
- Mit M10/12 Kombigewindeanschluss für mehr Flexibilität
- Geeignet für Edelstahlrohre; Epoxidpulverbeschichtung verhindert Kontaktkorrosion zwischen Schelle und Rohr
- Material: Stahl
- Oberflächenbeschichtung:
- Schwarze (RAL 9005) Epoxidpulverbeschichtung (60 µm)
- Walraven BIS UltraProtect® 1000 Systemtechnologie
- Ein System für Installationen im Innen- und Außenbereich
- Besteht min. 1.000 Std. Salzsprühnebeltest nach DIN ISO 9227
- Auf Brandsicherheit geprüf

Produktnummer	Rohr-Außendurch-messer	DN	Rohrdurch-messer (Zoll)	Anschlussge-winde	Gesamthöhe	Gesamtbreite	Gesamttiefe	Materialbreite	Materialstärke	Schraubengröße	Zulässige Last (Fa,z)	Zulassungen & Zertifikate
Kennzeichnung	*D*	*D*	*D*	*G*	*H*	*W*	*DtT*	*MW*	*MT*	*ds*	*Fa,z*	
Einheit	*mm*		*"*		*mm*	*mm*	*mm*	*mm*	*mm*		*N*	
3304B078	72 - 78	DN 65	2½	M10/M12	115	137	32	30	3,00	M8	4.000	VdS, ITB (KOT)
3304B092	86 - 92	DN 80	3	M10/M12	129	151	32	30	3,00	M8	4.000	VdS, ITB (KOT), EPD
3304B116	108 - 116	DN 100	4	M10/M12	153	175	32	30	3,00	M8	4.000	VdS, ITB (KOT)

Walraven HD300 (M10, M12, M16)

(B1050)

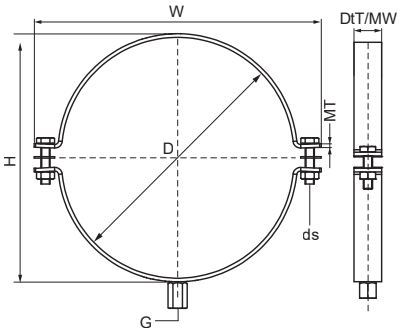

Besonderes & Eigenschaften

- Zweiteilige Schelle mit zwei Verschlussschrauben
- Schwere Ausführung
- Verschlussschrauben mit Antiverlustscheibe gesichert
- Material: Stahl
- Elektrolytisch verzinkt
- FM zertifiziert für Sprinklerinstallationen

FM APPROVED

Produktnummer	Rohr-Außendurch-messer	DN	Rohrdurch-messer (Zoll)	Anschlussgewinde	Gesamthöhe	Gesamtbreite	Gesamttiefe	Materialbreite	Materialstärke	Schraubengröße	Zulässige Last (Fa,z)	Zulassungen & Zertifikate
Kennzeichnung	*D*	*D*	*D*	*G*	*H*	*W*	*DtT*	*MW*	*MT*	*ds*	*Fa,z*	
Einheit	*mm*		*"*		*mm*	*mm*	*mm*	*mm*	*mm*		*N*	
330933110	110 - 116	DN 100	4	M10	143	171	30	30	3,00	M8	3.500	FM
330933140	140 - 148	DN 125	5	M12	176	218	40	40	4,00	M12	5.000	FM
330933169	167 - 173	DN 150	6	M12	202	244	40	40	4,00	M12	5.000	FM
330933219	219 - 225	DN 200	8	M16	260	296	40	40	4,00	M12	10.000	FM

Walraven TA41 Sprinklerschlaufe

(B1215)

Für Sprinklerrohr

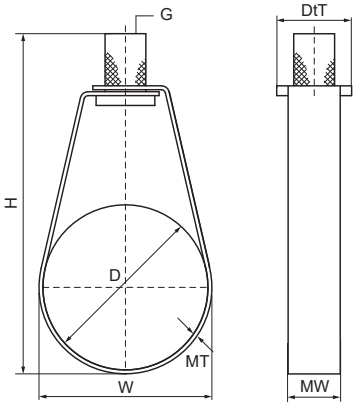

Besonderes & Eigenschaften

- Einteilige Schelle
- Für Sprinklerrohre bis zu 8" (221 mm)
- Mit Griffmutter für die Aufnahme von Gewindestiften und Gewindestangen
- Material: Stahl
- Schelle: sendzimirverzinkt; Mutter elektrolytisch verzinkt
- Mit FM-Zulassung - Zertifikat Nummer 3024336
- UL-gelistet - Zertifikat Nummer VFXT.EX9140

FM APPROVED UL LISTED EPD

Produktnummer	Rohr-Außendurch-messer	DN	Rohrdurchmesser (Zoll)	Anschlussgewinde	Materialbreite	Materialstärke	Gesamthöhe	Gesamtbreite	Gesamttiefe	Zulassungen & Zertifikate	Zulässige Last (Fa,z)
Kennzeichnung	*D*	*D*	*D*	*G*	*MW*	*MT*	*H*	*W*	*DtT*		*Fa,z*
Einheit	*mm*		*"*		*mm*	*mm*	*mm*	*mm*	*mm*		*N*
4535021	23	DN 15	½	M10	16	1,00	87	27	23	FM, UL, ITB (KOT), EPD	1.500
4535027	28	DN 20	¾	M10	16	1,00	85	30	23	FM, UL, ITB (KOT), EPD	1.500
4535034	35	DN 25	1	M10	16	1,00	91	36	23	FM, UL, ITB (KOT), EPD	1.500
4535042	44	DN 32	1¼	M10	16	1,00	100	45	23	FM, UL, ITB (KOT), EPD	1.500
4535048	50	DN 40	1½	M10	16	1,00	102	51	23	FM, UL, ITB (KOT), EPD	1.500
4535060	62	DN 50	2	M10	16	1,00	118	64	23	FM, UL, ITB (KOT), EPD	1.500
4535076	77	DN 65	2½	M10	22	2,00	133	79	22	FM, UL, ITB (KOT), EPD	4.500
4535089	90	DN 80	3	M10	22	2,00	147	95	22	FM, UL, ITB (KOT), EPD	4.500
4535114	115	DN 100	4	M10	22	2,00	180	120	22	FM, UL, ITB (KOT), EPD	4.500
4535140	142	DN 125	5	M12	27	3,00	213	150	35	FM, UL, ITB (KOT)	5.200
4535168	170	DN 150	6	M12	27	3,00	244	177	35	FM, UL, ITB (KOT)	5.200
4535219	221	DN 200	8	M12	27	3,00	314	228	35	FM, UL, ITB (KOT)	5.200

Walraven VdS | FM Sprinklerschlaufe

(B1217)

Zur Befestigung von Sprinklerinstallationen an Decken

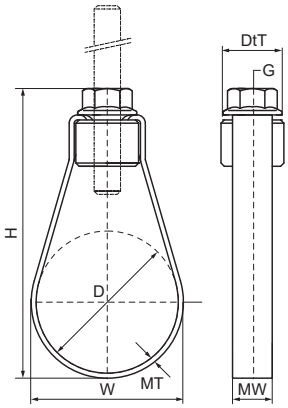

Besonderes & Eigenschaften

- Leichte Montage mit Flansch und Hutmutter
- Anbindung mit Gewindestift oder -stange
- Einteilige Schlaufe mit Griff- und Kontermutter
- Höhenverstellbar, auch unter Belastung
- Material: Stahl
- Schelle: sendzimirverzinkt; Mutter elektrolytisch verzinkt
- Mit VdS-Zulassung - Zertifikat Nummer G 424001
- Mit FM-Zulassung - Zertifikat Nummer PR470217 (> M10)

Produktnummer	Rohr-Außendurchmesser	DN	Rohrdurchmesser (Zoll)	Anschlussgewinde	Materialbreite	Materialstärke	Gesamthöhe	Gesamtbreite	Gesamttiefe	Zulassungen & Zertifikate	Zulässige Last (Fa,z)
Kennzeichnung	*D*	*D*	*D*	*G*	*MW*	*MT*	*H*	*W*	*DtT*		*Fa,z*
Einheit	*mm*		*"*		*mm*	*mm*	*mm*	*mm*	*mm*		*N*
45555028	27	DN 20	¾	M8	12	1,50	71	30	19	VdS, ITB (KOT)	2.000
45555035	34	DN 25	1	M8	12	1,50	79	37	19	VdS, ITB (KOT)	2.000
45555044	42	DN 32	1¼	M8	12	1,50	89	45	19	VdS, ITB (KOT)	2.000
45555050	48	DN 40	1½	M8	12	1,50	97	51	19	VdS, ITB (KOT)	2.000
45555062	60	DN 50	2	M8	12	1,50	112	63	19	VdS, ITB (KOT)	2.000
45565028	27	DN 20	¾	M10	12	1,50	70	30	22	VdS, FM, ITB (KOT)	2.000
45565035	34	DN 25	1	M10	12	1,50	81	35	22	VdS, FM, ITB (KOT)	2.000
45565044	42	DN 32	1¼	M10	12	1,50	91	45	22	VdS, FM, ITB (KOT)	2.000
45565050	48	DN 40	1½	M10	12	1,50	108	51	22	VdS, FM, ITB (KOT)	2.000
45565062	60	DN 50	2	M10	12	1,50	114	63	22	VdS, FM, ITB (KOT)	2.000
45565077	76	DN 65	2½	M10	15	2,50	140	81	22	VdS, FM, ITB (KOT)	3.500
45565090	89	DN 80	3	M10	15	2,50	161	94	22	VdS, FM, ITB (KOT)	3.500
45565108	108	-	-	M10	15	2,50	201	113	22	VdS, ITB (KOT)	3.500
45565115	114	DN 100	4	M10	15	2,50	204	120	22	VdS, FM, ITB (KOT)	3.500
45565133	133	-	-	M12	15	2,50	223	138	26	VdS, ITB (KOT)	5.000
45565142	140	DN 125	5	M12	15	2,50	233	155	26	VdS, FM, ITB (KOT)	5.000
45565159	159	-	-	M12	15	2,50	271	164	26	VdS, ITB (KOT)	5.000
45565170	168	DN 150	6	M12	15	2,50	276	173	26	VdS, FM, ITB (KOT)	5.000
45565221	219	DN 200	8	M16	25	2,50	353	224	34	VdS, FM, ITB (KOT)	8.500

Walraven Industrierohrband (fv)

(B1505)

Für Stahlrohre

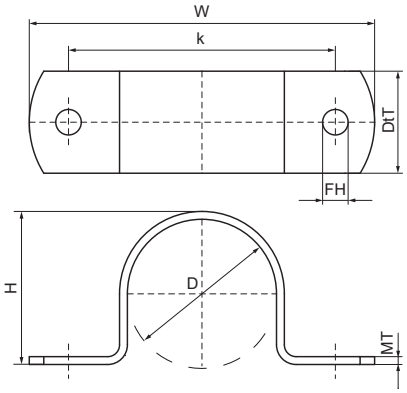

Besonderes & Eigenschaften

- Einteiliges Rohrband
- Material: Stahl
- Feuerverzinkt

EPD

Produktnummer	Rohr-Außendurchmesser	Rohrdurchmesser (Zoll)	Befestigungsloch	Lochabstand	Materialstärke	Gesamthöhe	Gesamtbreite	Gesamttiefe
Kennzeichnung	*D*	*D*	*FH*	*k*	*MT*	*H*	*W*	*DtT*
Einheit	*mm*	*"*	*mm*	*mm*	*mm*	*mm*	*mm*	*mm*
4608027	26,9	¾	9	57,5	2,50	30	88	25
4608033	33,7	1	9	63,5	2,50	36	94	25
4608042	42,4	1¼	9	72,5	2,50	45	103	25
4608048	48,3	1½	9	78,5	2,50	51	109	25
4608060	60,3	2	9	90	2,50	63	120	25
4608077	76,1	2½	9	107	2,50	80	137	25
4608089	88,9	3	9	119	2,50	89	149	25
4608114	114,3	4	11	150	4,00	118	180	30
4608140	139,7	5	11	176	4,00	144	206	30
4608168	168,3	6	11	208	4,00	172	238	40

Walraven Rohrschelle DIN 3567 Typ A (roh)

(B1508)

Für industrielle und schwere Anwendungen

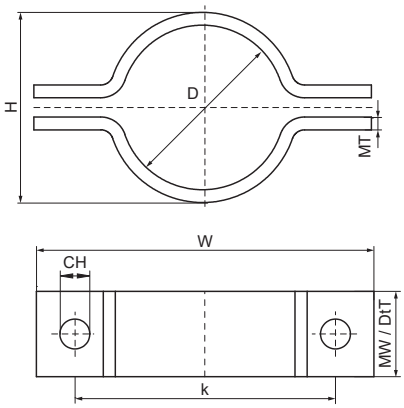

Besonderes & Eigenschaften

- Werden immer paarweise (in zwei Hälften) geliefert
- Für gängige Rohrdurchmesser
- Zur Befestigung von schweren Rohren an Stahlträgern, Montageprofilen und Auslegern
- Schrauben, Muttern und U-Scheiben nicht inklusive
- Material: Stahl 1.0038 (S235JR)
- Keine Oberflächenbeschichtung

EPD

Produktnummer	Rohr-Außendurchmesser DN		Gesamthöhe	Gesamtbreite	Gesamttiefe	Materialbreite	Materialstärke	Verbindungsloch	Lochabstand	Schraubengröße	Zulässige Last (Fa,z)
Kennzeichnung	*D*	*D*	*H*	*W*	*DtT*	*MW*	*MT*	*CH*	*k*	*ds*	*Fa,z*
Einheit	*mm*		*mm*	*mm*	*mm*	*mm*	*mm*	*mm*	*mm*		*N*
46100027	25 - 27	DN 20	37	96	30	30	5,00	11,5	66	M10	7.400
46100034	32 - 34	DN 25	44	102	30	30	5,00	11,5	72	M10	7.400
46100043	41 - 43	DN 32	53	112	30	30	5,00	11,5	82	M10	7.400
46100049	47 - 49	DN 40	59	118	30	30	5,00	11,5	88	M10	7.400
46100061	57 - 61	DN 50	73	144	40	40	6,00	14	108	M12	14.000
46100077	74 - 77	DN 65	89	158	40	40	6,00	14	122	M12	14.000
46100089	86 - 89	DN 80	101	172	40	40	6,00	14	136	M12	14.000
46100108	104 - 108	DN 100	124	220	50	50	8,00	18	172	M16	24.000
46100115	110 - 115	DN 100	131	226	50	50	8,00	18	178	M16	24.000
46100133	127 - 133	DN 125	149	244	50	50	8,00	18	196	M16	24.000
46100140	136 - 140	DN 125	156	252	50	50	8,00	18	204	M16	24.000
46100169	165 - 169	DN 150	185	280	50	50	8,00	18	232	M16	24.000
46100220	216 - 220	DN 200	236	332	50	50	8,00	18	284	M16	24.000
46100273	268 - 273	DN 250	289	408	60	60	8,00	23	348	M20	39.500
46100324	319 - 324	DN 300	340	458	60	60	8,00	23	398	M20	39.500
46100356	351 - 356	DN 350	372	492	60	60	8,00	23	432	M20	39.500
46100407	400 - 407	DN 400	427	570	70	70	10,00	27	498	M24	47.000
46100508	501 - 508	DN 500	528	672	70	70	10,00	27	600	M24	47.000
46100610	603 - 610	DN 600	630	790	70	70	10,00	30	718	M24	47.000
46100711	704 - 711	DN 700	735	906	80	80	12,00	30	826	M27	47.000
46100813	806 - 813	DN 800	837	1.010	80	80	12,00	30	930	M27	47.000
46100914	907 - 914	DN 900	938	1.110	80	80	12,00	30	1.030	M27	47.000
46101016	1.009 - 1.016	DN 1000	1.046	1.250	100	100	15,00	30	1.150	M27	47.000

Walraven Rohrschelle DIN 3567 Typ A (fv)

(B1513)

Für industrielle und schwere Anwendungen

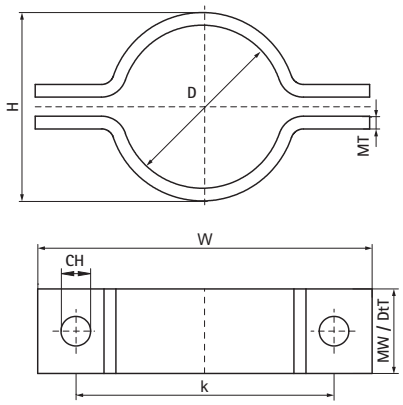

Besonderes & Eigenschaften

- Werden immer paarweise (in zwei Hälften) geliefert
- Für gängige Rohrdurchmesser
- Zur Befestigung von schweren Rohren an Stahlträgern, Montageprofilen und Auslegern
- Schrauben, Muttern und U-Scheiben nicht inklusive
- Material: Stahl 1.0038 (S235JR)
- Feuerverzinkt

EPD

Produktnummer	Rohr-Außendurchmesser DN		Gesamthöhe	Gesamtbreite	Gesamttiefe	Materialbreite	Materialstärke	Verbindungsloch	Lochabstand	Schraubengröße	Zulässige Last (Fa,z)
Kennzeichnung	*D*	*D*	*H*	*W*	*DtT*	*MW*	*MT*	*CH*	*k*	*ds*	*Fa,z*
Einheit	*mm*		*mm*	*mm*	*mm*	*mm*	*mm*	*mm*	*mm*		*N*
46110027	25 - 27	DN 20	37	96	30	30	5,00	11,5	66	M10	7.400
46110034	32 - 34	DN 25	44	102	30	30	5,00	11,5	72	M10	7.400
46110043	41 - 43	DN 32	53	112	30	30	5,00	11,5	82	M10	7.400
46110049	47 - 49	DN 40	59	118	30	30	5,00	11,5	88	M10	7.400
46110061	57 - 61	DN 50	73	144	40	40	6,00	14	108	M12	14.000
46110077	74 - 77	DN 65	89	158	40	40	6,00	14	122	M12	14.000
46110089	86 - 89	DN 80	101	172	40	40	6,00	14	136	M12	14.000
46110108	104 - 108	DN 100	124	220	50	50	8,00	18	172	M16	24.000
46110115	110 - 115	DN 100	131	226	50	50	8,00	18	178	M16	24.000
46110133	127 - 133	DN 125	149	244	50	50	8,00	18	196	M16	24.000
46110140	136 - 140	DN 125	156	252	50	50	8,00	18	204	M16	24.000
46110169	165 - 169	DN 150	185	280	50	50	8,00	18	232	M16	24.000
46110220	216 - 220	DN 200	236	332	50	50	8,00	18	284	M16	24.000
46110273	268 - 273	DN 250	289	408	60	60	8,00	23	348	M20	39.500
46110324	319 - 324	DN 300	340	458	60	60	8,00	23	398	M20	39.500
46110356	351 - 356	DN 350	372	492	60	60	8,00	23	432	M20	39.500
46110407	400 - 407	DN 400	427	570	70	70	10,00	27	498	M24	47.000
46110508	501 - 508	DN 500	528	672	70	70	10,00	27	600	M24	47.000
46110610	603 - 610	DN 600	630	790	70	70	10,00	30	718	M24	47.000
46110711	704 - 711	DN 700	735	906	80	80	12,00	30	826	M27	47.000
46110813	806 - 813	DN 800	837	1.010	80	80	12,00	30	930	M27	47.000
46110914	709 - 914	DN 900	938	1.110	80	80	12,00	30	1.030	M27	47.000
46111016	1.009 - 1.016	DN 1000	1.046	1.250	100	100	15,00	30	1.150	M27	47.000

Walraven Stiftrohrschelle (ev)

(B2505)

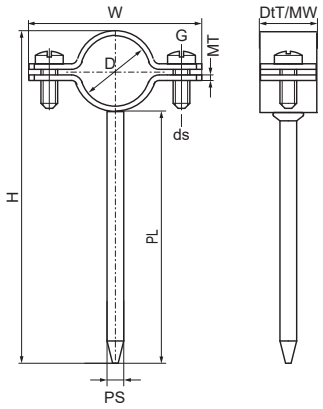

Besonderes & Eigenschaften

- Zweischraubenschelle mit Einschlagstift
- Schelle mit Sicherheitsschnellverschluss
- Material: Stahl
- Elektrolytisch verzinkt

EPD

Produktnummer	Rohr-Außendurchmesser	DN	Stiftgröße	Stiftlänge	Gesamthöhe	Gesamtbreite	Gesamttiefe	Materialbreite	Materialstärke	Schraubengröße
Kennzeichnung	*D*	*D*	*PS*	*PL*	*H*	*W*	*DtT*	*MW*	*MT*	*ds*
Einheit	*mm*		*mm*	*mm*	*mm*	*mm*	*mm*	*mm*	*mm*	
3862040	40	DN 40	6	80	129	72	20	20	2,00	M6
3862050	50	DN 50	6	80	139	86	20	20	2,00	M6
3862070	70	DN 70	6	100	183	116	20	20	1,50	M6
3862100	100	DN 100	6	100	217	144	20	20	1,50	M6

Walraven Rohrhaken

(B2510)

Für Stahlrohre

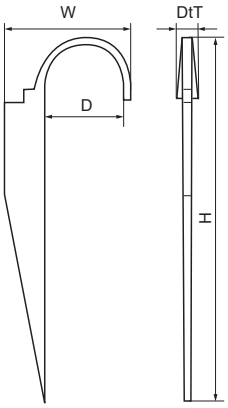

Besonderes & Eigenschaften

- Einteilige Rohrhaken
- Material: Stahl

Produktnummer	Rohr-Außendurchmesser	Gesamthöhe	Gesamtbreite	Gesamttiefe	Maximale Rohranzahl
Kennzeichnung	*D*	*H*	*W*	*DtT*	
Einheit	*mm*	*mm*	*mm*	*mm*	
0860017	17	69	30	7	1
0860021	21	80	35	7	1
0860027	27	93	43	8	1
0861017	17	69	30	7	1
0861021	21	80	35	7	1
0861027	27	93	43	9	1
0861033	35	111	52	9	1
0861043	44	2	44	125	1
0861048	52	2	52	140	1
0861061	63	4	63	152	1

Walraven Rohrband (ev)

(B3005)

Für Kabel sowie Stahl- und Kunststoffrohre

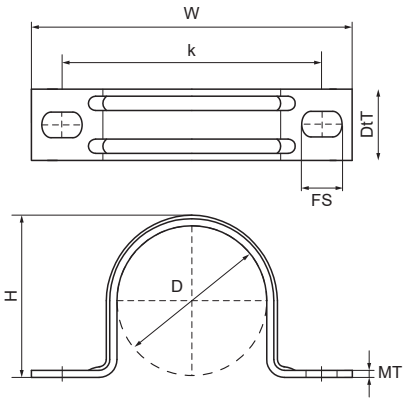

Besonderes & Eigenschaften

- Einteiliges Rohrband
- Ab Durchmesser 42 mm ermöglichen Langlöcher in den Befestigungslaschen eine leichtere Justierung des Rohrbandes
- Für Kabel sowie Stahl- und Kunststoffrohre
- Zweifach gesickt
- Material: Stahl
- Elektrolytisch verzinkt

Produktnummer	Rohr-Außendurchmesser	Rohrdurchmesser (Zoll)	Fixierschlitz	Lochabstand	Materialstärke	Gesamthöhe	Gesamtbreite	Gesamttiefe	Zulässige Last (Fa,z)
Kennzeichnung	*D*	*D*	*FS*	*k*	*MT*	*H*	*W*	*DtT*	*Fa,z*
Einheit	*mm*	*"*	*mm*	*mm*	*mm*	*mm*	*mm*	*mm*	*N*
0805017	16	⅜	6x4,5	33	0,80	17	48	15	1.000
0805021	20	½	6x4,5	38	1,20	21	54	15	1.500
0805027	26	¾	6x4,5	45,5	1,20	29	59	15	1.500
0805033	32	1	6x4,5	52,5	1,20	33	66	14	1.500
0805043	42	1¼	7x5,5	68	1,20	44	84	20	2.000
0805048	47	1½	7x5,5	68	1,20	47	93	20	2.000
0805061	60	2	7x5,5	89	1,20	61	105	20	2.000

Walraven Rohrband (fv)

(B3010)

Für Stahlrohre

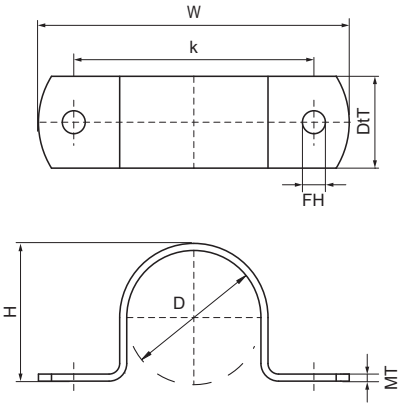

Besonderes & Eigenschaften

- Einteiliges Rohrband
- Material: Stahl
- Feuerverzinkt

EPD

Produktnummer	Rohr-Außendurchmesser	Rohrdurchmesser (Zoll)	Befestigungsloch	Lochabstand	Materialstärke	Gesamthöhe	Gesamtbreite	Gesamttiefe	Zulässige Last (Fa,z)
Kennzeichnung	*D*	*D*	*FH*	*k*	*MT*	*H*	*W*	*DtT*	*Fa,z*
Einheit	*mm*	*"*	*mm*	*mm*	*mm*	*mm*	*mm*	*mm*	*N*
4601021	21,5	½	9	50	2,00	23	70	20	3.500
4601027	26,9	¾	9	58	2,00	28	78	20	3.500
4601033	33,7	1	9	62	2,00	34	84	20	3.500
4601043	42,5	1¼	9	72	2,00	45	92	20	3.500
4601048	48	1½	9	77	2,00	48	97	20	3.500
4601061	60,3	2	9	88	2,00	59	108	20	3.500

Walraven Schnecken-Gewindeschelle (ev)

(B3045)

Für Klemmschläuche

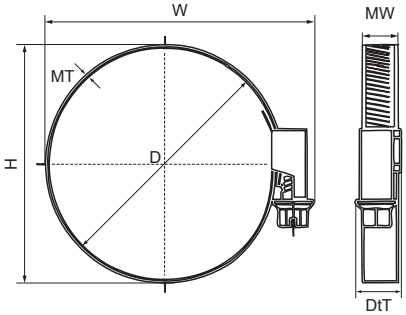

Besonderes & Eigenschaften

- Hohe Bandzugkraft
- Maximale Überdrehsicherheit
- Optimale Schlauchschonung
- Erfüllt die EU-Richtlinie 2000/53/EG (Verzicht auf Chrom 6)
- Material: Stahl
- Elektrolytisch verzinkt
- Schraube und Gehäuse blau chromatiert

Produktnummer	Rohr-Außendurchmesser	Gesamthöhe	Gesamtbreite	Gesamttiefe	Materialbreite	Materialstärke	Verschraubungssystem
Kennzeichnung	*D*	*H*	*W*	*DtT*	*MW*	*MT*	
Einheit	*mm*	*mm*	*mm*	*mm*	*mm*	*mm*	
0680016	10 - 16	20	37	11,3	9	0,70	Außensechskant mit Schlitz & Kreuzschlitz
0680020	12 - 20	24	42	11,3	9	0,70	Außensechskant mit Schlitz & Kreuzschlitz
0680025	16 - 25	30	50	11,3	9	0,70	Außensechskant mit Schlitz & Kreuzschlitz
0680032	20 - 32	34	55	11,3	9	0,70	Außensechskant mit Schlitz & Kreuzschlitz
0680040	25 - 40	43	70	11,3	9	0,70	Außensechskant mit Schlitz & Kreuzschlitz
0680050	35 - 50	53	80	11,3	9	0,70	Außensechskant mit Schlitz & Kreuzschlitz
0680060	40 - 60	60	90	11,3	9	0,70	Außensechskant mit Schlitz & Kreuzschlitz

Walraven 434 Zweischrauben-Rohrschelle | M10 (ev)

(B3525)

Für PE-Rohr

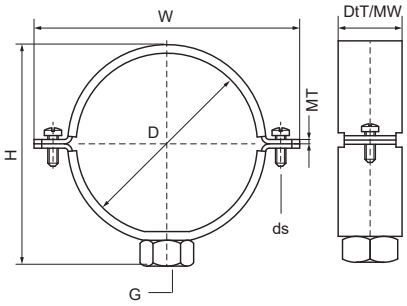

Besonderes & Eigenschaften

- Zweischraubenschelle
- Als Gleitrohrschelle für PE-Rohr
- Für Fixpunktbefestigung sind Einlegeschalen (Art. Nr. 4337XXX) zu verwenden
- Schrauben mit Unterlegscheibe gegen Verlust gesichert
- Material: Stahl
- Elektrolytisch verzinkt

EPD

Produktnummer	Rohr-Außendurchmesser	DN	Anschlussgewinde	Gesamthöhe	Gesamtbreite	Gesamttiefe	Materialbreite	Materialstärke	Schraubengröße	Zulässige Last (Fa,z)	Zulassungen & Zertifikate
Kennzeichnung	*D*	*D*	*G*	*H*	*W*	*DtT*	*MW*	*MT*	*ds*	*Fa,z*	
Einheit	*mm*			*mm*	*mm*	*mm*	*mm*	*mm*		*N*	
4343040	40	DN 32	M10	63	84	30	30	3,00	M6	1.100	ITB (KOT), EPD
4343050	50	DN 40	M10	73	94	30	30	3,00	M6	1.100	ITB (KOT), EPD
4343056	56	DN 50	M10	79	100	30	30	3,00	M6	1.100	ITB (KOT), EPD
4343063	63	-	M10	87	108	30	30	3,00	M6	1.100	ITB (KOT), EPD
4343075	75	DN 70	M10	99	119	30	30	3,00	M6	1.100	ITB (KOT), EPD
4343090	90	DN 80	M10	113	134	30	30	3,00	M6	1.100	ITB (KOT), EPD
4343110	110	DN 100	M10	134	154	30	30	3,00	M6	1.100	ITB (KOT), EPD
4343125	125	DN 125	M10	150	169	30	30	3,00	M6	1.100	ITB (KOT), EPD
4343160	160	DN 150	M10	185	204	30	30	3,00	M6	1.100	ITB (KOT), EPD
4343200	200	DN 200	M10	220	281	38	38	4,00	M8	6.200	ITB (KOT), EPD
4343250	250	DN 250	M10	270	325	38	38	4,00	M8	6.200	ITB (KOT), EPD
4343315	312	DN 300	M10	335	393	38	38	4,00	M8	6.200	ITB (KOT), EPD

Walraven 434 Zweischrauben-Rohrschelle | 1/2" (ev)

(B3526)

Für PE-Rohr

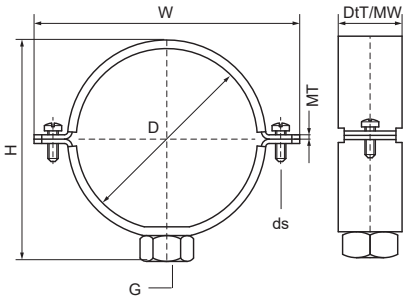

Besonderes & Eigenschaften

- Zweischraubenschelle
- Als Gleitrohrschelle für PE-Rohr
- Für Fixpunktbefestigung sind Einlegeschalen (Art. Nr. 4337XXX) zu verwenden
- Schrauben mit Unterlegscheibe gegen Verlust gesichert
- Material: Stahl
- Elektrolytisch verzinkt

EPD

Produktnummer	Rohr-Außendurchmesser	DN	Anschlussgewinde	Gesamthöhe	Gesamtbreite	Gesamttiefe	Materialbreite	Materialstärke	Schraubengröße	Zulässige Last (Fa,z)	Zulassungen & Zertifikate
Kennzeichnung	*D*	*D*	*G*	*H*	*W*	*DtT*	*MW*	*MT*	*ds*	*Fa,z*	
Einheit	*mm*			*mm*	*mm*	*mm*	*mm*	*mm*		*N*	
4383040	40	DN 32	G½"	68	84	30	30	3,00	M6	1.100	ITB (KOT), EPD
4383050	50	DN 40	G½"	78	94	30	30	3,00	M6	1.100	ITB (KOT), EPD
4383056	56	DN 50	G½"	84	100	30	30	3,00	M6	1.100	ITB (KOT), EPD
4383063	63	-	G½"	92	108	30	30	3,00	M6	1.100	ITB (KOT), EPD
4383075	75	DN 70	G½"	104	119	30	30	3,00	M6	1.100	ITB (KOT), EPD
4383090	90	DN 80	G½"	118	134	30	30	3,00	M6	1.100	ITB (KOT), EPD
4383110	110	DN 100	G½"	139	154	30	30	3,00	M6	1.100	ITB (KOT), EPD
4383125	125	DN 125	G½"	155	169	30	30	3,00	M6	1.100	ITB (KOT), EPD
4383160	160	DN 150	G½"	190	204	30	30	3,00	M6	1.100	ITB (KOT), EPD

Walraven 434 Zweischrauben-Rohrschelle | 1" (ev)

(B3527)

Für PE-Rohr

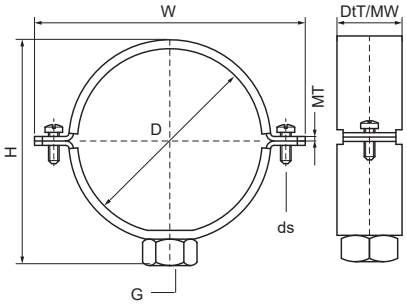

Besonderes & Eigenschaften

- Zweischraubenschelle
- Als Gleitrohrschelle für PE-Rohr
- Für Fixpunktbefestigung sind Einlegeschalen (Art. Nr. 4337XXX) zu verwenden
- Schrauben mit Unterlegscheibe gegen Verlust gesichert
- Material: Stahl
- Elektrolytisch verzinkt

EPD

Produktnummer	Rohr-Außendurchmesser	DN	Anschlussgewinde	Gesamthöhe	Gesamtbreite	Gesamttiefe	Materialbreite	Materialstärke	Schraubengröße	Zulässige Last (Fa,z)	Zulassungen & Zertifikate
Kennzeichnung	*D*	*D*	*G*	*H*	*W*	*DtT*	*MW*	*MT*	*ds*	*Fa,z*	
Einheit	*mm*			*mm*	*mm*	*mm*	*mm*	*mm*		*N*	
4383161	161	DN 150	G1"	192	238	38	30	3,00	M8	1.100	ITB (KOT), EPD
4383200	200	DN 200	G1"	230	281	38	38	4,00	M8	6.200	ITB (KOT), EPD
4383225	225	-	G1"	255	303	38	38	4,00	M8	6.200	ITB (KOT), EPD
4383250	250	DN 250	G1"	280	325	38	38	4,00	M8	6.200	ITB (KOT), EPD
4383315	315	DN 300	G1"	345	393	38	38	4,00	M8	6.200	ITB (KOT), EPD

Walraven Einlegeschale für 434-Schellen

(B3530)

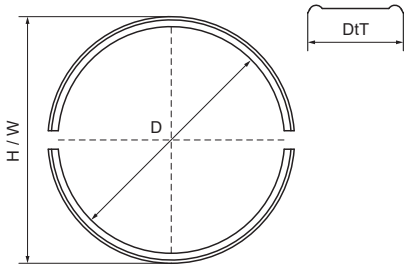

Besonderes & Eigenschaften

- Satz bestehend aus zwei gleichen Einlegeschalen
- Für Fixpunktbefestigung mit Walraven Schellen 434
- Mit Profilierung
- Material: Chromstahl 1.4016 (AISI 430)

Produktnummer	Gesamthöhe	Gesamtbreite	Gesamttiefe
Kennzeichnung	*H*	*W*	*DtT*
Einheit	*mm*	*mm*	*mm*
4337040	40	40	42
4337050	50	50	42
4337056	56	56	42
4337063	63	63	42
4337075	75	75	42
4337090	90	90	42
4337110	110	110	42
4337125	125	125	42
4337160	160	160	42
4337200	200	200	54
4337250	250	250	54
4337315	300	300	54

Walraven Kunststoff-Einlegeband für 434-Schellen

(B3535)

Zur Verwendung mit Walraven Rohrschelle 434 (D≤ 160 mm)

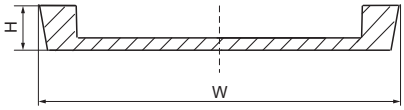

Besonderes & Eigenschaften

- Verhindert Beschädigung am Rohr
- Material: PVC (Polyvinylchlorid), schwarz (mit geringer Beimischung von Weichmachern)
- Temperaturbeständig bis +55 °C

Produktnummer	Gesamthöhe	Gesamtbreite	Gesamtlänge	Zur Verwendung mit Schellenband-Breite
Kennzeichnung	*H*	*W*	*L*	*CWi*
Einheit	*mm*	*mm*	*mm*	*mm*
4389930	5	40	30	30

Walraven 400 Regenrohrschelle rund (fv)

(B4005)

Für Regenrohre

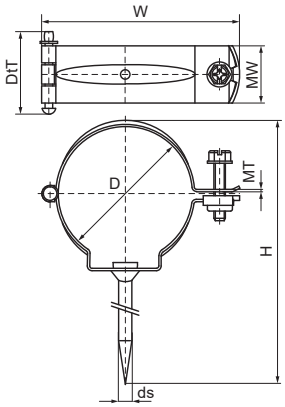

Besonderes & Eigenschaften

- Mit Sicherheitsschnellverschluss, Typ KSB
- Zur Befestigung von runden Regenwasserrohren
- Verschlussschraube: Schraube mit Kombikreuzschlitz
- Material: Stahl
- Verschlussschraube(n) in Edelstahl
- Rohrschelle: Das Produkt ist Teil des Walraven BIS UltraProtect® 1000 Systems
- Ein System für Installationen im Innen- und Außenbereich
- Besteht min. 1.000 Std. Salzsprühnebeltest nach DIN ISO 9227

EPD

Produktnummer	Rohr-Außendurchmesser	Anschlussgewinde	Gesamthöhe	Gesamtbreite	Gesamttiefe	Materialbreite	Materialstärke	Schraubengröße	Zulässige Last (Fa,z)	Zulassungen & Zertifikate
Kennzeichnung	*D*	*G*	*H*	*W*	*DtT*	*MW*	*MT*	*ds*	*Fa,z*	
Einheit	*mm*		*mm*	*mm*	*mm*	*mm*	*mm*		*N*	
4001080	80	Keine	179	115	30	30	1,25	M6	500	EPD
4001100	100	Keine	201	135	30	30	1,25	M6	500	EPD

Walraven 400 Regenrohrschelle viereckig (fv)

(B4010)

Für Regenrohre

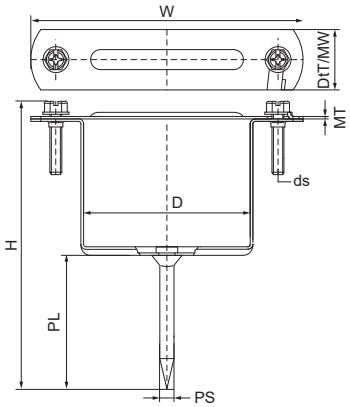

Besonderes & Eigenschaften

- Mit Sicherheitsschnellverschluss
- Zur Befestigung von quadratischen Regenwasserrohren
- Verschlussschraube: Schraube mit Kombikreuzschlitz
- Material: Stahl
- Verschlussschraube(n) in Edelstahl
- Rohrschelle: Das Produkt ist Teil des Walraven BIS UltraProtect® 1000 Systems
- Ein System für Installationen im Innen- und Außenbereich
- Besteht min. 1.000 Std. Salzsprühnebeltest nach DIN ISO 9227

EPD

Produktnummer	Höhe	Breite	Gesamthöhe	Gesamtbreite	Gesamttiefe	Materialbreite	Materialstärke	Stiftgröße	Stiftlänge
Kennzeichnung	*h*	*w*	*H*	*W*	*DtT*	*MW*	*MT*	*PS*	*PL*
Einheit	*mm*	*mm*	*mm*	*mm*	*mm*	*mm*	*mm*	*mm*	*mm*
4031080	80	80	285	136	30	30	1,25	7	90
4031100	100	100	300	155	30	30	1,25	7	90

Walraven Anti-Kletter-Schelle (fv)

(B4020)

Kletterschutz für Regenrohre von 80 – 100 mm

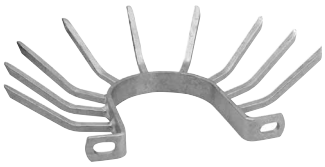

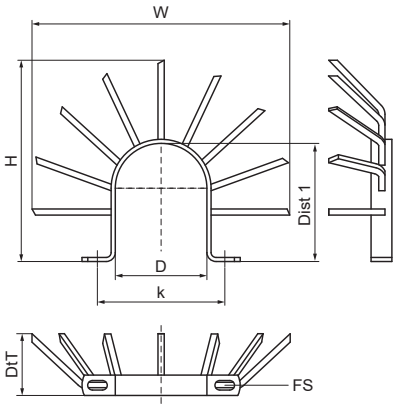

Besonderes & Eigenschaften

- Jeweils 2 Stück um das Regenrohr befestigen (eine Schelle mit den Stiften nach oben, andere Schelle mit den Stiften nach unten)
- Material: Stahl
- Feuerverzinkt

Produktnummer	Rohr-Außendurchmesser	Abstand 1	Lochabstand	Fixierschlitz	Gesamthöhe	Gesamtbreite	Gesamttiefe
Kennzeichnung	*D*	*Dist 1*	*k*	*FS*	*H*	*W*	*DtT*
Einheit	*mm*	*mm*	*mm*	*mm*	*mm*	*mm*	*mm*
4191810	110	138	155	20x11	250	250	62

starQuick®

Geeignet für Sanitär-, Heizungs- und Elektroinstallationen

Vorteile

- Selbstschließender Schnellverschluss
- Geeignet für alle Rohrtypen (Ø 10 - 65 mm)
- Schelle und Zubehör aus Kunststoff: Korrosionsbeständig
- Breites Sortiment an Zubehör
- Harmonische Optik

Rohr in die Halterung drücken

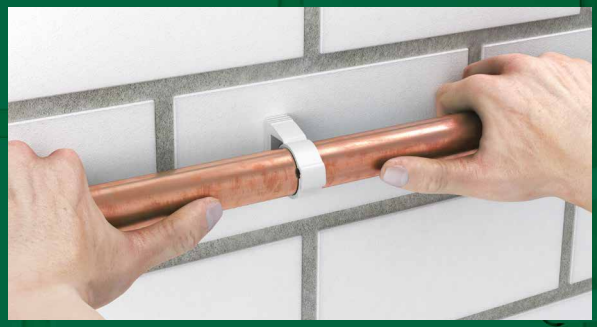

Fertig! Schließt von selbst...

C Rohrschellen aus Kunststoff

starQuick®

Walraven starQuick® Schelle grau 74
Walraven starQuick® Duo Wandplatte 75
Walraven starQuick® Gewindestangen-Adapter 76
Walraven starQuick® Distanzblock 77
Walraven starQuick® Schlagdübel 78
Walraven starQuick® Schiene 79
Walraven starQuick® Schienenadapter 80
Walraven starQuick® Universal-Schienenadapter 81
Walraven starQuick® Montagemutter 82

Rohrschellen und Clipse

Walraven Rohrclip weiß | einzeln 83
Walraven Rohrclip weiß | doppelt 84

Laubfanggitter

Walraven Laubfanggitter 85

Walraven starQuick® Schelle grau

(C0505)

Zur Befestigung von Leitungen und Rohren an Wänden, Böden oder Decken

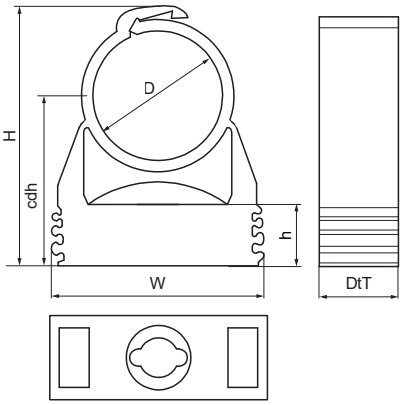

Besonderes & Eigenschaften

- Einteilige Schelle
- Schelle schließt, wenn das Rohr eingedrückt wird
- Für die Verwendung im Freien und für Installationen in Schwimmbädern, chemischen Fabriken, Zinkfabriken, usw.
- Durch ein patentiertes Profil ist es möglich, mehrere Rohrschellen aneinander zu heften
- Material: hochwertiges PA6 (Polyamid), grau (nach RAL 7035)
- Beständig gegen UV-Strahlung, Alterung, Öl und Benzin
- Keine Korrosion, recycelbar, halogenfrei
- Temperaturbeständigkeit: -40 °C bis +90 °C (Dauerbelastung); kurzfristig bis +130 °C

Produktnummer	Rohr-Außendurchmesser	Befestigungsloch	Gesamthöhe	Gesamtbreite	Gesamttiefe	Höhe bis zur Schellenmitte	Höhe	Anschlussgewinde	Zulässige Last (Fa,z)	Bruchlast (Fb,z)
Kennzeichnung	*D*	*FH*	*H*	*W*	*DtT*	*cdh*	*h*	*G*	*Fa,z*	*Fb,z*
Einheit	*mm*	*mm*	*mm*	*mm*	*mm*	*mm*	*mm*		*N*	*N*
0854010	10 - 12	8	34	29	17	24	10,6	Keine	170	500
0854012	12 - 14	8	36	29	17	25	10,6	Keine	180	550
0854015	14 - 16	8	36	29	17	25	10,6	Keine	200	600
0854018	16 - 20	8	40	29	17	27	10,6	Keine	230	700
0854022	20 - 23	8	43	29	17	28	10,6	Keine	270	800
0854028	24 - 28	8	50	40	18	32	10,6	Keine	280	850
0854031	28 - 32	8	55	40	17	36	10,6	Keine	300	900
0854035	32 - 35	8	59	43	17	37	10,6	Keine	330	1.000
0854038	35 - 40	8	68	47	17	44	12,1	Keine	330	1.000
0854042	40 - 44	8	70	52	17	44	12,1	Keine	330	1.000
0854050	44 - 50	8	79	57	17	50	12,1	Keine	330	1.000
0854054	48 - 55	8	82	63	17	50	12,1	Keine	330	1.000
0854063	59 - 65	8	95	74	20	57	12,1	Keine	500	1.500

Walraven starQuick® Duo Wandplatte

(C0520)

Zur Verwendung mit Walraven starQuick®

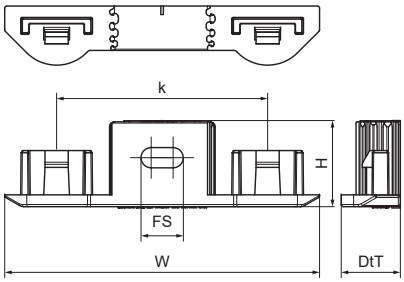

Besonderes & Eigenschaften

- Für Doppelbefestigung (2 Rohre) mit starQuick® Schellen ohne Mutter
- Geeignet für Walraven starQuick® Schellen bis 20 mm Durchmesser
- Abstand zwischen Rohr und Wand entspricht dem einer einzelnen Schelle
- Material: hochwertiges PA6 (Polyamid), grau oder weiß
- UV-, alterungs-, öl- und benzinbeständig
- Korrosionsfrei, recyclebar, halogenfrei
- Temperaturbeständigkeit: -40 °C bis +90 °C (Dauerbelastung); kurzfristig bis +130 °C
- Art. Nr. 0854300 wird mit Schlagdübel geliefert

Produktnummer	Gesamthöhe	Gesamtbreite	Gesamttiefe	Fixierschlitz	Lochabstand	Farbe	Zulässige Last (Fa,z)
Kennzeichnung	*H*	*W*	*DtT*	*FS*	*k*		*Fa,z*
Einheit	*mm*	*mm*	*mm*	*mm*	*mm*		*N*
0854000	21	75	14	10x4,8	50	Grau	600
0855000	21	75	14	10x4,8	50	Weiß	600

Walraven starQuick® Gewindestangen-Adapter

(C0525)

Zur Verwendung mit Walraven starQuick®

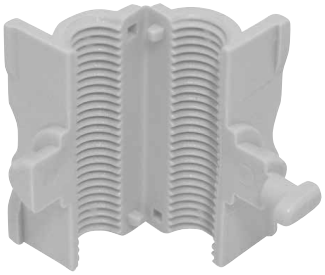

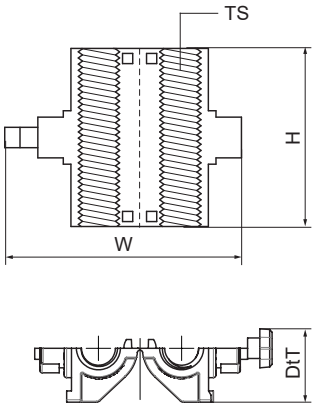

Besonderes & Eigenschaften

- Zur Befestigung einer Walraven starQuick® Rohrschelle an einer Gewindestange
- Schnelles und einfaches Hinzufügen von Rohrleitungen zu einer bestehenden Installation
- Geeignet für Walraven starQuick® Rohrschellen der Größen 10 bis 51mm
- Material: PA (Polyamid), grau (nach RAL 7035)
- Beständig gegen UV-Strahlung, Alterung, Öl und Benzin
- Keine Korrosion, recycelbar, halogenfrei
- Temperaturbeständigkeit: -40 °C bis +90 °C (Dauerbelastung); kurzfristig bis +130 °C

Produktnummer	Gewindegröße	Gesamthöhe	Gesamtbreite	Gesamttiefe
Kennzeichnung	*TS*	*H*	*W*	*DtT*
Einheit		*mm*	*mm*	*mm*
0854358	M8	35	22	27

Walraven starQuick® Distanzblock

(C0530)

Zur Verwendung mit Walraven starQuick®

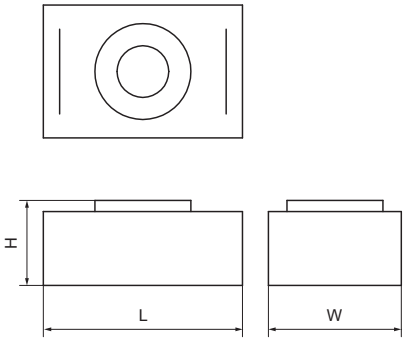

Besonderes & Eigenschaften

- Für Rohrbefestigung mit Abstand zu Wand oder Decke
- Zur Befestigung von Schellen mit Distanzblock ist eine Schraubenlänge von 55 mm nötig
- Passend für Walraven starQuick® Rohrschellen der Größen 10 bis 36mm
- StarQuick® Schelle einfach an Distanzblock anklicken
- Für einen größeren Abstand können Distanzblöcke zusammengeklickt werden
- Material: hochwertiges PA6 (Polyamid), grau (nach RAL 7035)
- Beständig gegen UV, Ozon und Chemikalien
- Keine Korrosion, recycelbar, halogenfrei
- Temperaturbeständigkeit: -40 °C bis +90 °C (Dauerbelastung); kurzfristig bis +130 °C

Produktnummer	Gesamthöhe	Gesamtbreite	Gesamtlänge
Kennzeichnung	*H*	*W*	*L*
Einheit	*mm*	*mm*	*mm*
0854510	11	17	27

Walraven starQuick® Schlagdübel

(C0535)

Zur Verwendung mit Walraven starQuick®

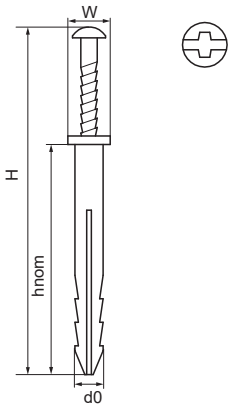

Besonderes & Eigenschaften

- Zur Befestigung von Walraven starQuick® Rohrschellen
- Geeignet für die Befestigung auf Beton, Porenbeton, Ziegel
- Material: Schraube aus Stahl, Dübel aus PA (Polyamid), grau

Produktnummer	Steckerlänge	Bohrlochdurchmesser Dübel	Min. Bohrlochtiefe	Standard Einbettungstiefe	Schlüsselweite	Gesamthöhe	Gesamtbreite	Gesamtlänge
Kennzeichnung	*LP*	*d0*	*h0 min*	*hnom*	*Drive*	*H*	*W*	*L*
Einheit	*mm*	*mm*	*mm*	*mm*		*mm*	*mm*	*mm*
0854301	40	6	45	40	PZ2 + Schlitz	80	6	6

Walraven starQuick® Schiene

(C0545)

Zur Verwendung mit Walraven starQuick®

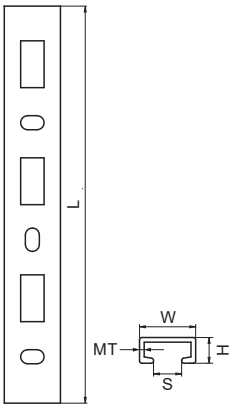

Besonderes & Eigenschaften

- Zur Befestigung von zwei oder mehr Rohren mit Walraven starQuick® Rohrschellen ohne Mutter
- Die Walraven starQuick® Rohrschelle wird mit dem Walraven starQuick® Schienenadapter (Art.-Nr. 0854313) an der Schiene befestigt
- Material: PVC (Polyvinylchlorid), grau (nach RAL 7035)

Produktnummer	Gesamthöhe	Gesamtbreite	Gesamtlänge	Materialstärke	Schlitzbreite
Kennzeichnung	*H*	*W*	*L*	*MT*	*S*
Einheit	*mm*	*mm*	*mm*	*mm*	*mm*
0854316	10	24	150	2,50	11,5
0854325	10	24	1.000	2,50	11,5

Walraven starQuick® Schienenadapter

(C0550)

Zur Verwendung mit Walraven starQuick® Schiene

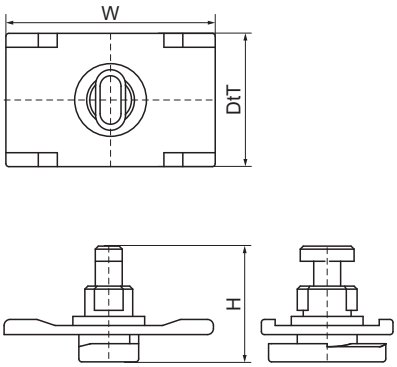

Besonderes & Eigenschaften

- Geeignet für Walraven starQuick® Rohrschellen bis zu einer Größe von 32 mm
- Zur Befestigung einer Walraven starQuick® Rohrschelle (ohne Mutter) an einer Walraven starQuick® Schiene oder an einem Strut-Adapter (Art.-Nr. 0854331)
- Material: hochwertiges PA6 (Polyamid), grau (nach RAL 7035)
- Beständig gegen UV-Strahlung, Alterung, Öl und Benzin
- Keine Korrosion, recycelbar, halogenfrei
- Temperaturbeständigkeit: -40 °C bis +90 °C (Dauerbelastung); kurzfristig bis +130 °C

Produktnummer	Für Schienentyp	Gesamthöhe	Gesamtbreite	Gesamttiefe
Kennzeichnung		*H*	*W*	*DtT*
Einheit		*mm*	*mm*	*mm*
0854313	27x18, 30x15, 30x20, 30x30, starQuick® Rail	19	35	22

Walraven starQuick® Universal-Schienenadapter

(C0557)

Zur Verwendung mit Walraven starQuick®

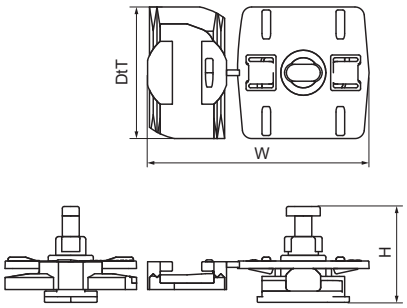

Besonderes & Eigenschaften

- Zur Befestigung von Walraven starQuick® Rohrschellen an Walraven RapidRail® oder RapidStrut® Montageschienen
- Schnelles und einfaches Hinzufügen von Rohrleitungen zu einer bestehenden Installation
- Geeignet für Walraven starQuick® Rohrschellen der Größen 10 bis 51mm
- Geeignet für Montageschiene 27x18, 30x15, 30x20, 30x30, 30x45, 38x40 + Strut
- Material: hochwertiges PA6 (Polyamid), grau (nach RAL 7035)
- Beständig gegen UV-Strahlung, Alterung, Öl und Benzin
- Keine Korrosion, recycelbar, halogenfrei
- Temperaturbeständigkeit: -40 °C bis +90 °C (Dauerbelastung); kurzfristig bis +130 °C

Produktnummer	Gesamthöhe	Gesamtbreite	Gesamttiefe
Kennzeichnung	*H*	*W*	*DtT*
Einheit	*mm*	*mm*	*mm*
0854332	26	58	35

Walraven starQuick® Montagemutter

(C0565)

Zur Verwendung mit Walraven starQuick®

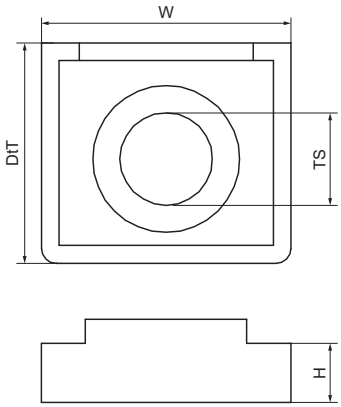

Besonderes & Eigenschaften

- Zur Herstellung einer Gewindeverbindung in einer Walraven starQuick® Rohrschelle
- Im Schellenfuß integriert (nicht herausragend)
- Material: PC (Polycarbonat), grau oder weiß
- Keine Korrosion
- Temperaturbeständigkeit: -35 °C bis +110 °C (Dauerbelastung); kurzfristig bis +125 °C

Produktnummer	Norm / Standard	Gewindegröße	Gesamttiefe	Gesamthöhe	Gesamtbreite	Farbe
Kennzeichnung		*TS*	*DtT*	*H*	*W*	
Einheit			*mm*	*mm*	*mm*	
0854006	Keine	M6	15	5	17	Grau
0854308	Keine	M8	17	5	17	Grau
0855006	Keine	M6	5	5	17	Weiß

Walraven Rohrclip weiß | einzeln

(C1025)

Zur Befestigung von Leitungen und Rohren an Wänden, Böden oder Decken

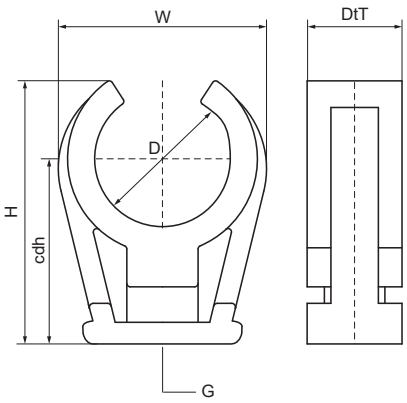

Besonderes & Eigenschaften

- Einteiliges Rohrband
- Anschlussgewinde M6 aus Messing
- Material: PP (Polypropylen), weiß (nach RAL 9016)
- Brandklasse B2
- Korrosions- und halogenfrei, recyclebar, UV- und alterungsbeständig
- Temperaturbeständigkeit: -30 °C bis +90 °C (Dauerbelastung); kurzfristig bis +110 °C

Produktnummer	Rohr-Außendurchmesser	Gesamthöhe	Gesamtbreite	Gesamttiefe	Höhe bis zur Schellenmitte	Anschlussgewinde
Kennzeichnung	*D*	*H*	*W*	*DtT*	*cdh*	*G*
Einheit	*mm*	*mm*	*mm*	*mm*	*mm*	
0853008	8	18	14	17	13	M6
0853010	10	21	17	17	16	M6
0853012	12	21	20	17	17	M6
0853015	14 - 15	25	24	17	18	M6
0853018	16 - 18	31	27	17	23	M6
0853022	20 - 22	36	31	17	26	M6
0853028	28	46	39	17	32	M6
0853035	35	51	46	17	33	M6
0853042	42	53	54	17	39	M6
0853025	25	38	35	17	27	M6

Walraven Rohrclip weiß | doppelt

(C1027)

Zur Befestigung von Leitungen und Rohren an Wänden, Böden oder Decken

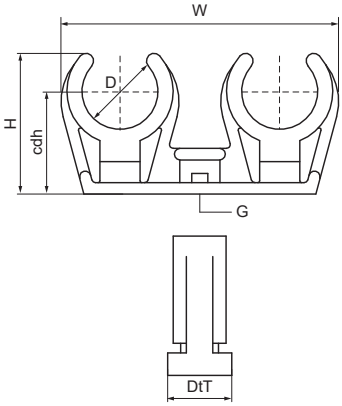

Besonderes & Eigenschaften

- Einteiliges Rohrband
- Für Doppelbefestigung (2 Rohre)
- Anschlussgewinde M6 aus Messing
- Material: PP (Polypropylen), weiß (nach RAL 9016)
- Brandklasse B2
- Korrosionsfrei, recyclebar, UV- und alterungsbeständig
- Temperaturbeständigkeit: -30 °C bis +90 °C (Dauerbelastung); kurzfristig bis +110 °C

Produktnummer	Rohr-Außendurchmesser	Gesamthöhe	Gesamtbreite	Gesamttiefe	Höhe bis zur Schellenmitte	Anschlussgewinde
Kennzeichnung	*D*	*H*	*W*	*DtT*	*cdh*	*G*
Einheit	*mm*	*mm*	*mm*	*mm*	*mm*	
0853208	8	18	39	17	18	M6
0853210	10	21	46	17	21	M6
0853212	12	22	53	17	22	M6
0853215	14 - 15	25	59	17	25	M6
0853218	16 - 18	31	64	17	31	M6
0853222	20 - 22	36	74	17	36	M6
0853228	28	46	89	17	16	M6

Walraven Laubfanggitter

(C4505)

Für Regenwasserabflussrohre

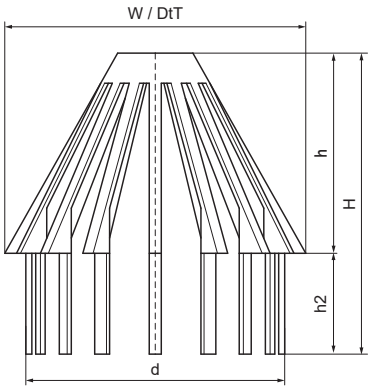

Besonderes & Eigenschaften

- Verhindert die Verstopfung des Fallrohrs durch Laub und andere Verunreinigungen in der Dachrinne
- Material: PP (Polypropylen), grau (nach RAL 7035)

Produktnummer	Durchmesser	Höhe	Höhe 2	Gesamthöhe	Gesamtbreite	Gesamttiefe
Kennzeichnung	*d*	*h*	*h 2*	*H*	*W*	*DtT*
Einheit	*mm*	*mm*	*mm*	*mm*	*mm*	*mm*
5952060	60 - 75	43	25	68	83	83
5952080	80 - 100	64	34	98	103	103

D Kälterohrschellen und Isolierschellen

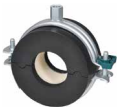

Kälteschellen und Kälterohrträger

Walraven BISOFIX® PIR20 Kälterohrträger 88

Walraven BISOFIX® E13 Kälterohrschelle | M8/10 (BUP) 89

Walraven BISOFIX® E19 Kälterohrschelle | M8/10 (BUP) 90

Walraven BISOFIX® E19 Kälterohrschelle | M16 (BUP) 91

Walraven BISOFIX® E32 Kälterohrschelle | M8/10 (BUP) 92

Walraven BISOFIX® E32 Kälterohrschelle | M16 (BUP) 93

Walraven BISOFIX® E19+ Kälterohrträger s1s2 94

Walraven BISOFIX® 88 Kälterohrschelle (ev) 95

Walraven BISOFIX® MW Kälterohrschelle LD | M8/10 (BUP) 96

Walraven BISOFIX® MW Kälterohrschelle MD | M8/10, M16 (BUP) 97

Walraven BISOFIX® MW Kälterohrschelle HD | M10/12, M16 (BUP) 98

Schnellübersicht Welche(r) Kälteschelle / Kälterohrträger für welches Rohr?

Rohrleitungen				Kälteschellen					Kälterohrträger
Gewinderohr DIN EN 10255 (ehem. DIN 2440)	**Nahtloses Siederohr** DIN EN 10220 (ehem. DIN 2448/2458)	**Kupferrohr** DIN EN 1057 (ehem. DIN 1786)	**Edelstahlrohr** DIN EN 10296 (ehem. DIN 17455)	**BISOFIX® E13 Kälteschelle**	**BISOFIX® E19 Kälteschelle**	**BISOFIX® E32 Kälteschelle**	**BISOFIX® 88 Kälteschelle**	**BISOFIX® MW Kälteschelle**	**BISOFIX® E19+ Kälterohrträger s1s2**
Zoll ["]	**D_A [mm]**	**D_A [mm]**	**D_A [mm]**	**Art.Nr**	**Art.Nr. (*)**	**Art.Nr. (*)**	**Art.Nr. (*)**	**Art.Nr. (*) (**)**	**Art.Nr. (*)**
		6,0						231020006	
1/8"	10,2	10,0	10,2	2210010 (*)	2211010			231020010	
	12,0	12,0	12,0	2210012 (*)	2211012	22115012		231020012	
1/4"	13,5		13,5	2210015 (*)	2211015	22115015	0880015	231020015	
	16,0	15,0	16,0	2210015 (*)	2211015	22115015	0880015	231020015	
3/8"	17,2		17,2	2210017 (*)	2211017	22115018	0880018	231020018	220200171
	18,0	18,0	18,0	2210017 (*)	2211017	22115018	0880018	231020018	220200171
1/2"	21,3		21,3	2210021 (*)	2211021	22115022	0880021	231020022	220200211
	22,0	22,0	22,0	2210021 (*)	2211021	22115022	0880021	231020022	220200211
3/4"	26,9		26,9	2210027	2211027	22115028	0880027	231020028	220200271
		28,0	28,0	2210027	2211027	22115028	0880028	231020028	220200271
1"	33,7		33,7	2210035	2211035	22115035	0880033	231020035	220200351
	35,0	35,0	35,0	2210035	2211035	22115035	0880035	231020035	220200351
1 1/4"	42,4	42,0	42,4	2210042	2211042	22115042	0880042	231020042	220200421
1 1/2"	48,3		48,3	2210048	2211048		0880048	231020048	
	54,0	54,0	54,0	2210054	2211054	22115054	0880054	231030054	220200541
	57,0		57,0				0880057		
2"	60,3		60,3	2210060	2211060	22115060	0880060	231030060	220200601
	63,5	64,0	63,5	2210064	2211064	22115064		231030064	
	70,0	70,0	70,0		2211070				
2 1/2"	76,1	76,1	76,1	2210076	2211076	22115076	0880076	231030076	220200761
3"	88,9	88,9	88,9	2210089	2211089	22115089	0880089	231030089	220200891
	101,6		101,6		2211102				
	108,0	108,0	108,0	2210108	2211108		0880108	231030108	
4"	114,3		114,3	2210114	2211114	22115114	0880114	231030114	220201141
	133,0	133,0	133,0		2211133		0880133		
5"	139,7		139,7		2211140	22115140	0880139	231030140	220201401
	159,0	159,0	159,0		2211159		0880159	231030159	
6"	168,3		168,3		2211168	22115168	0880168	231040169	220201681
	219,1	219,0	219,1		2211219	22115219	0880219	231040219	
	273,0		273,0			22115273	0880273		
	323,9		323,9				0880324		

(*) Kälteschellen, bzw. Kälterohrträger erfüllen die Mindestanforderung hinsichtlich der erforderlichen Dämmschichtdicke gemäß Gebäudeenergiegesetz (GEG 2024-01).
(**) BISOFIX® MW Kälteschellen sind auch erhältlich mit stärkeren Dämmschichtdicken für die Verwendung bei warmgehenden Rohrleitungen (z. B. Heizung, Warmwasser, Zirkulation usw.).

Gemäß dem GEG 2024-01 müssen Kälteverteilungs- und Kaltwasserleitungen mit einem Innendurchmesser von ≤ 22 mm mit einer Dämmschichtdicke von mindestens 9 mm (bezogen auf eine Wärmeleitfähigkeit von 0,035 W/m·K) gedämmt werden. Bei Leitungen mit einem Innendurchmesser > 22 mm beträgt die Mindestanforderung an die Dämmschichtdicke 19 mm. Die in der Tabelle grau dargestellten Artikelnummern zeigen Produkte, welche nach den Anforderungen des GEG 2024-01 nicht mehr zu verwenden sind.

walraven

Walraven BISOFIX® PIR20 Kälterohrträger

(D0350)

Für isolierte Rohre

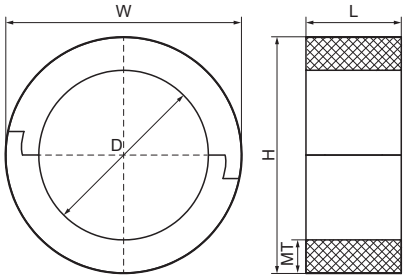

Besonderes & Eigenschaften

- Kombinierbar mit Dämmungen aus Hartschaum
- Umwicklung des Rohrträgers mit Aluminiumband zur Fugenabdichtung
- Enthält kein FCKW, HFCKW, Formaldehyd oder Cadmium
- Brandklasse B2
- PIR Dichte für D <110mm = 80kg/m³
- PIR Dichte für D >110mm = 120kg/m³
- Wärmeleitfähigkeit (Lambda-Näherungswert): 0.30 W/mK
- Temperaturbereich von -45 bis +105°

Produktnummer	Rohr-Außendurchmesser	DN	Gesamthöhe	Gesamtbreite	Gesamtlänge	Materialstärke	Betriebstemperatur	Zulässige Last (Fa,z)
Kennzeichnung	*D*	*D*	*H*	*W*	*L*	*MT*		*Fa,z*
Einheit	*mm*		*mm*	*mm*	*mm*	*mm*	*CEL*	*N*
I200000012	12	-	52	52	75	20,00	-45 - 105	120
I200000015	15 - 16	-	55	55	75	20,00	-45 - 105	160
I200000018	17,2 - 18	DN 10	58	58	75	20,00	-45 - 105	170
I200000022	21,3 - 22	DN 15	62	62	75	20,00	-45 - 105	180
I200000028	26,9 - 28	DN 20	68	68	75	20,00	-45 - 105	200
I200000034	33,7 - 35	-	75	75	75	20,00	-45 - 105	220
I200000042	42,4	DN 32	82	82	75	20,00	-45 - 105	280
I200000048	48,3	DN 40	88	88	75	20,00	-45 - 105	300
I200000054	54	-	94	94	75	20,00	-45 - 105	320
I200000057	56 - 57	-	97	97	75	20,00	-45 - 105	330
I200000060	60,3	DN 50	100	100	75	20,00	-45 - 105	340
I200000064	64	-	104	104	75	20,00	-45 - 105	350
I200000070	70	-	110	110	75	20,00	-45 - 105	370
I200000076	76,1	DN 65	116	116	75	20,00	-45 - 105	390
I200000102	101,6	-	142	142	75	20,00	-45 - 105	450
I200000108	108	-	148	148	75	20,00	-45 - 105	500
I200000114	114,3	DN 100	154	154	100	20,00	-45 - 105	1.110
I200000133	133	-	173	173	100	20,00	-45 - 105	1.360
I200000140	139,7	DN 125	180	180	100	20,00	-45 - 105	1.410
I200000160	159 - 160	-	200	200	100	20,00	-45 - 105	1.520
I200000168	168,3	DN 150	208	208	100	20,00	-45 - 105	1.570
I200000219	219,1	DN 200	259	259	150	20,00	-45 - 105	1.620
I200000273	273,1	-	313	313	150	20,00	-45 - 105	1.670

Walraven BISOFIX® E13 Kälterohrschelle | M8/10 (BUP)

(D0505)

Für isolierte Rohre

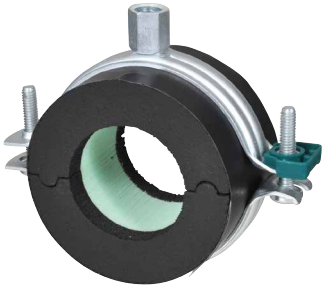

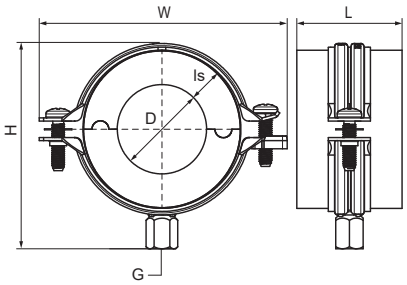

Besonderes & Eigenschaften

- Isolierte Rohrhalterung mit Rohrschelle Walraven Bifix® G2
- Schelle mit Sicherheitsschnellverschluss
- Zur Befestigung von thermisch isolierten Rohren aus Stahl, Kupfer oder Edelstahl
- Dampfdichtes Verkleben von Rohrisolierungen
- Stoßflächen der Isolierschale bei Montage waagrecht ausrichten und verkleben (um Zug- und Druckkräfte zu verhindern)
- Mit selbstklebender PVC-Überlappung zum leichten Verschluss des Rohrträgers
- Material: Schelle aus Stahl; Isolierschale aus Elastomerkautschuk, mit PIR-Kern und Dampfsperre ummantelt
- Enthält kein FCKW, HFCKW, Formaldehyd oder Cadmium
- Hervorragende thermische und mechanische Eigenschaften
- Das Produkt ist Teil des Walraven BIS UltraProtect® 1000 Systems
- Ein System für Installationen im Innen- und Außenbereich
- Walraven Bifix® G2 Rohrschelle: Oberflächenschutz: hält min. 1.000 Stunden Salzsprühnebeltest (max. 5% Rotrost) nach ISO 9227 stand
- Gebrauchstemperatur: -45 °C bis +105 °C

Produktnummer	Rohr-Außendurchmesser	Rohrdurchmesser (Zoll)	DN	Anschlussgewinde	Gesamthöhe	Gesamtbreite	Gesamtlänge	Stärke der Isolierung	Zulässige Last (Fa,z)
Kennzeichnung	*D*	*D*	*D*	*G*	*H*	*W*	*L*	*Is*	*Fa,z*
Einheit	*mm*	*"*			*mm*	*mm*	*mm*	*mm*	*N*
2210012	12	-	-	M8/M10	62	80	50	13,3	100
2210015	16	-	-	M8/M10	63	80	50	13,3	100
2210017	18	⅜	DN 10	M8/M10	70	91	50	13,3	100
2210021	22	½	DN 15	M8/M10	74	97	50	13,5	100
2210027	28	¾	DN 20	M8/M10	81	97	50	13,3	100
2210035	35	1	DN 25	M8/M10	91	110	50	16,3	100
2210042	42	1¼	DN 32	M8/M10	98	118	50	16,3	150
2210048	48	1½	DN 40	M8/M10	103	125	50	16	225
2210054	54	-		M8/M10	112	134	50	13,3	225
2210060	60	2	DN 50	M8/M10	119	142	50	17,3	350
2210064	64	-		M8/M10	123	142	50	16,3	350
2210076	76	2½	DN 65	M8/M10	136	155	50	17,2	575
2210089	89	3	DN 80	M8/M10	149	172	50	17,6	875
2210010	10	-	-	M8/M10	59	80	50	13	100

Walraven BISOFIX® E19 Kälterohrschelle | M8/10 (BUP)

(D0510)

Für isolierte Rohre

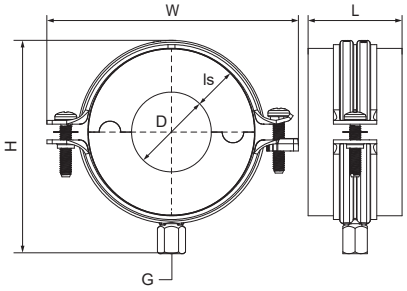

Besonderes & Eigenschaften

- Isolierte Rohrhalterung mit Rohrschelle Walraven Bifix® G2
- Schelle mit Sicherheitsschnellverschluss
- Zur Befestigung von thermisch isolierten Rohren aus Stahl, Kupfer oder Edelstahl
- Dampfdichtes Verkleben von Rohrisolierungen
- Stoßflächen der Isolierschale bei Montage waagrecht ausrichten und verkleben (um Zug- und Druckkräfte zu verhindern)
- Mit selbstklebender PVC-Überlappung zum leichten Verschluss des Rohrträgers
- Material: Schelle aus Stahl; Isolierschale aus Elastomerkautschuk, mit PIR-Kern und Dampfsperre ummantelt
- Enthält kein FCKW, HFCKW, Formaldehyd oder Cadmium
- Hervorragende thermische und mechanische Eigenschaften
- Das Produkt ist Teil des Walraven BIS UltraProtect® 1000 Systems
- Ein System für Installationen im Innen- und Außenbereich
- Walraven Bifix® G2 Rohrschelle: Oberflächenschutz: hält min. 1.000 Stunden Salzsprühnebeltest (max. 5% Rotrost) nach ISO 9227 stand
- Gebrauchstemperatur: -45 °C bis +105 °C

Produktnummer	Rohr-Außendurchmesser	Rohrdurchmesser (Zoll)	DN	Anschlussgewinde	Gesamthöhe	Gesamtbreite	Gesamtlänge	Stärke der Isolierung	Zulässige Last (Fa,z)
Kennzeichnung	*D*	*D*	*D*	*G*	*H*	*W*	*L*	*Is*	*Fa,z*
Einheit	*mm*	*"*			*mm*	*mm*	*mm*	*mm*	*N*
2211015	16	-	-	M8/M10	75	97	50	19,5	100
2211017	18	⅜	DN 10	M8/M10	80	97	50	20,9	100
2211021	22	½	DN 15	M8/M10	89	110	50	22,8	100
2211027	28	¾	DN 20	M8/M10	95	118	50	23	100
2211035	35	1	DN 25	M8/M10	102	125	50	22,5	100
2211042	42	1¼	DN 32	M8/M10	113	134	50	23,3	150
2211048	48	1½	DN 40	M8/M10	119	142	50	23,3	225
2211054	54	-	-	M8/M10	125	148	50	23,5	225
2211060	60	2	DN 50	M8/M10	131	155	50	23,3	350
2211064	64	-	-	M8/M10	135	155	50	23,5	350
2211070	70	-	-	M8/M10	143	164	50	24,5	425
2211076	76	2½	DN 65	M8/M10	150	172	50	24,5	575
2211089	89	3	DN 80	M8/M10	162	181	50	24,5	875
2211108	108	-	-	M8/M10	187	209	50	27,1	1.075
2211114	114	4	DN 100	M8/M10	194	217	50	26,3	1.250
2211133	133	-	-	M8/M10	215	238	100	26,3	1.475
2211140	140	5	DN 125	M8/M10	204	233	50	26,4	1.700
2211159	159	-	-	M8/M10	246	275	50	29,6	1.950
2211168	168	6	DN 150	M8/M10	229	256	50	21,3	2.125

Walraven BISOFIX® E19 Kälterohrschelle | M16 (BUP)

(D0511)

Für isolierte Rohre

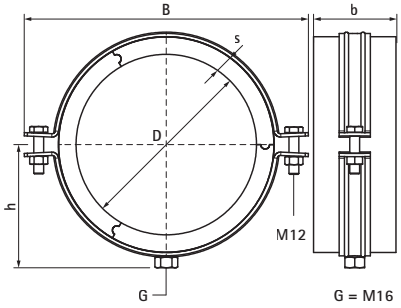

Besonderes & Eigenschaften

- Isolierte Rohrhalterung mit Schwerlastschelle Walraven HD500
- Schelle mit Sicherheitsschnellverschluss
- Zur Befestigung von thermisch isolierten Rohren aus Stahl, Kupfer oder Edelstahl
- Dampfdichtes Verkleben von Rohrisolierungen
- Stoßflächen der Isolierschale bei Montage waagrecht ausrichten und verkleben (um Zug- und Druckkräfte zu verhindern)
- Mit selbstklebender PVC-Überlappung zum leichten Verschluss des Rohrträgers
- Material: Schelle aus Stahl; Isolierschale aus Elastomerkautschuk, mit PIR-Kern und Dampfsperre ummantelt
- Enthält kein FCKW, HFCKW, Formaldehyd oder Cadmium
- Hervorragende thermische und mechanische Eigenschaften
- Das Produkt ist Teil des Walraven BIS UltraProtect® 1000 Systems
- Ein System für Installationen im Innen- und Außenbereich
- Walraven HD500 Rohrschelle: Oberflächenschutz: hält min. 1.000 Stunden Salzsprühnebeltest (max. 5% Rotrost) nach ISO 9227 stand
- Gebrauchstemperatur: -45 °C bis +105 °C

Produktnummer	Rohr-Außendurchmesser	Rohrdurchmesser (Zoll)	DN	Anschlussgewinde	Gesamthöhe	Gesamtbreite	Gesamtlänge	Stärke der Isolierung	Zulässige Last (Fa,z)
Kennzeichnung	*D*	*D*	*D*	*G*	*H*	*W*	*L*	*Is*	*Fa,z*
Einheit	*mm*	*"*			*mm*	*mm*	*mm*	*mm*	*N*
2211219	219	8	DN 200	M16	290	345	100	21,5	3.525

Walraven BISOFIX® E32 Kälterohrschelle | M8/10 (BUP)

(D0513)

Für isolierte Rohre

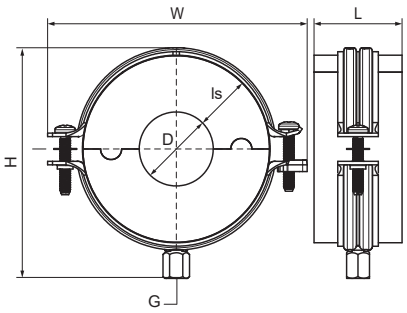

Besonderes & Eigenschaften

- Isolierte Rohrhalterung mit Rohrschelle Walraven Bifix® G2
- Schelle mit Sicherheitsschnellverschluss
- Zur Befestigung von thermisch isolierten Rohren aus Stahl, Kupfer oder Edelstahl
- Dampfdichtes Verkleben von Rohrisolierungen
- Stoßflächen der Isolierschale bei Montage waagrecht ausrichten und verkleben (um Zug- und Druckkräfte zu verhindern)
- Mit selbstklebender PVC-Überlappung zum leichten Verschluss des Rohrträgers
- Material: Schelle aus Stahl; Isolierschale aus Elastomerkautschuk, mit PIR-Kern und Dampfsperre ummantelt
- Enthält kein FCKW, HFCKW, Formaldehyd oder Cadmium
- Hervorragende thermische und mechanische Eigenschaften
- Das Produkt ist Teil des Walraven BIS UltraProtect® 1000 Systems
- Ein System für Installationen im Innen- und Außenbereich
- Walraven Bifix® G2 Rohrschelle: Oberflächenschutz: hält min. 1.000 Stunden Salzsprühnebeltest (max. 5% Rotrost) nach ISO 9227 stand
- Gebrauchstemperatur: -45 °C bis +105 °C

Produktnummer	Rohr-Außendurchmesser	Rohrdurchmesser (Zoll)	DN	Anschlussgewinde	Gesamthöhe	Gesamtbreite	Gesamtlänge	Stärke der Isolierung	Zulässige Last (Fa,z)
Kennzeichnung	*D*	*D*	*D*	*G*	*H*	*W*	*L*	*Is*	*Fa,z*
Einheit	*mm*	*"*			*mm*	*mm*	*mm*	*mm*	*N*
22115012	12	-	-	M8/M10	98	118	50	31,7	100
22115015	16	-	-	M8/M10	102	125	50	32	100
22115018	18	-	-	M8/M10	102	125	50	30,2	100
22115022	22	-	-	M8/M10	111	134	50	32	100
22115028	28	-	-	M8/M10	123	142	50	35	100
22115035	35	1	DN 25	M8/M10	134	155	50	37	100
22115042	42	1¼	DN 32	M8/M10	131	148	50	32	150
22115054	54			M8/M10	143	164	50	32	225
22115060	60	2	DN 50	M8/M10	149	172	50	32,3	350
22115064	64	-	-	M8/M10	155	172	50	33	350
22115076	76	2½	DN 65	M8/M10	168	189	50	33,7	575
22115089	89	3	DN 80	M8/M10	203	229	50	32,2	875
22115114	114	4	DN 100	M8/M10	209	229	50	33,7	1.250

Walraven BISOFIX® E32 Kälterohrschelle | M16 (BUP)

(D0514)

Für isolierte Rohre

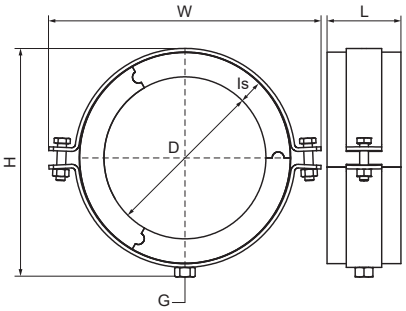

Besonderes & Eigenschaften

- Isolierte Rohrhalterung mit Rohrschelle Walraven Bifix® G2
- Schelle mit Sicherheitsschnellverschluss
- Zur Befestigung von thermisch isolierten Rohren aus Stahl, Kupfer oder Edelstahl
- Dampfdichtes Verkleben von Rohrisolierungen
- Stoßflächen der Isolierschale bei Montage waagrecht ausrichten und verkleben (um Zug- und Druckkräfte zu verhindern)
- Mit selbstklebender PVC-Überlappung zum leichten Verschluss des Rohrträgers
- Material: Schelle aus Stahl; Isolierschale aus Elastomerkautschuk, mit PIR-Kern und Dampfsperre ummantelt
- Enthält kein FCKW, HFCKW, Formaldehyd oder Cadmium
- Hervorragende thermische und mechanische Eigenschaften
- Das Produkt ist Teil des Walraven BIS UltraProtect® 1000 Systems
- Ein System für Installationen im Innen- und Außenbereich
- Walraven HD500 Rohrschelle: Oberflächenschutz: hält min. 1.000 Stunden Salzsprühnebeltest (max. 5% Rotrost) nach ISO 9227 stand
- Gebrauchstemperatur: -45 °C bis +105 °C

Produktnummer	Rohr-Außendurchmesser	Rohrdurchmesser (Zoll)	DN	Anschlussgewinde	Gesamthöhe	Gesamtbreite	Gesamtlänge	Stärke der Isolierung	Zulässige Last (Fa,z)
Kennzeichnung	*D*	*D*	*D*	*G*	*H*	*W*	*L*	*Is*	*Fa,z*
Einheit	*mm*	*"*			*mm*	*mm*	*mm*	*mm*	*N*
22115140	140	5	DN 125	M16	235	261	100	33,7	1.700
22115168	168	6	DN 150	M16	259	322	100	33	2.125
22115219	219	8	DN 200	M16	309	368	100	33,5	3.525
22115273	273	10	DN 250	M16	358	414	100	33	4.925

Walraven BISOFIX® E19+ Kälterohrträger s1s2

(D05141)

Für isolierte Rohre

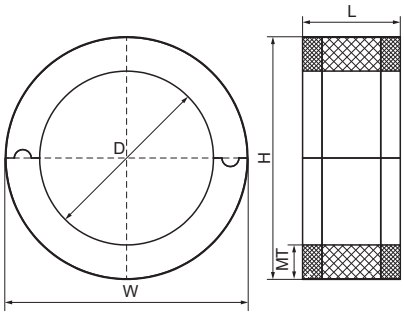

Besonderes & Eigenschaften

- Rohrträger mit Isolierschale
- Zur Befestigung von thermisch isolierten Rohren aus Stahl, Kupfer oder Edelstahl
- Kombinierbar mit Rohrschellen Bifix® G2 ohne Einlage oder BIS HD 500
- Effektive Vermeidung von Korrosion und Energieverlusten
- Im Brandfall reduzierte Rauchentwicklung durch intumeszierende Schicht
- Dampfdichtes Verkleben von Rohrisolierungen
- Stoßflächen der Isolierschale bei Montage waagrecht ausrichten und verkleben (um Zug- und Druckkräfte zu verhindern)
- Mit selbstklebendem, flammwidrigem INCERAM-Cladding zum leichten Verschluss des Rohrträgers
- Material: Isolierschale aus Elastomerkautschuk, mit PIR-Kern und Dampfsperre ummantelt
- PIR-Dichte 80 / 120 kg / m³
- Enthält kein FCKW, HFCKW, Formaldehyd oder Cadmium
- Ausgezeichnete isolierende, mechanische und rauchreduzierende Eigenschaften
- Lager- und Verarbeitungstemperaturen ≥ +10 °C
- Baustoff-/Euroklasse nach DIN EN 13501-1 BL-s1, d0 bzw. BL-s2, d0
- Gebrauchstemperatur: -50 °C bis +110 °

Produktnummer	Rohr-Außendurchmesser	Gesamthöhe	Gesamtbreite	Gesamtlänge	Materialstärke	Betriebstemperatur	Zulässige Last (Fa,z)
Kennzeichnung	*D*	*H*	*W*	*L*	*MT*		*Fa,z*
Einheit	*mm*	*mm*	*mm*	*mm*	*mm*	*CEL*	*N*
220200171	17,2 - 18	56	56	50	19,00	-50 - 110	100
220200211	21,3 - 22	60	60	50	19,00	-50 - 110	100
220200271	26,9 - 28	66	66	50	19,00	-50 - 110	100
220200351	35	73	73	50	19,00	-50 - 110	100
220200421	42,4	80	80	50	19,00	-50 - 110	150
220200541	54	92	92	50	19,00	-50 - 110	225
220200601	60,3	98	98	50	19,00	-50 - 110	350
220200761	76,1	116	116	50	19,00	-50 - 110	575
220200891	88,9	129	129	50	19,00	-50 - 110	875
220201141	114,3	156	156	50	19,00	-50 - 110	1.250
220201401	140	182	182	100	19,00	-50 - 110	1.700
220201681	168	208	208	100	19,00	-50 - 110	2.125

Walraven BISOFIX® 88 Kälterohrschelle (ev)

(D0540)

Für isolierte Rohre

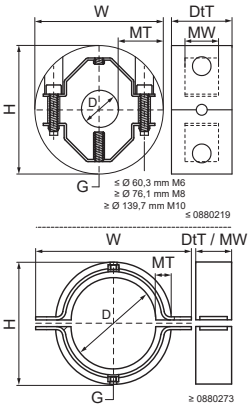

Besonderes & Eigenschaften

- Zweischraubenschelle integriert in PUR-Hartschaum
- Zur Befestigung von thermisch isolierten Rohren aus Stahl, Kupfer oder Edelstahl
- Durch Kautschukabdichtung keine zusätzliche Verklebung (Dichtpaste) mehr nötig
- Dampfdichtes Verkleben von Rohrisolierungen
- Geeignet für schwere Anwendungen (z.B. mit größeren Spannweiten), Abfallstapel, etc.
- Das Ganze wird für eine bessere Verbindung mit der Rohrisolierung reibungslos abgeschlossen
- Eingeschäumter Bügel verhindert Kältebrücken und Korrosionsschutz der Metallteile bei Kondensatbildung
- Material: Schelle aus Stahl; Isolierschale aus PUR
- Gut beständig gegen chemische Einflüsse
- Hervorragende thermische und mechanische Eigenschaften
- Schelle: elektrolytisch verzinkt
- Gebrauchstemperatur: -50°C bis +105°C

Produktnummer	Rohr-Außendurch-messer	DN	Rohrdurchmesser (Zoll)	Anschlussgewinde	Gesamthöhe	Gesamtbreite	Gesamttiefe	Materialbreite	Materialstärke	Schraubengröße	Zulässige Last (Fa,z)
Kennzeichnung	*D*	*D*	*D*	*G*	*H*	*W*	*DtT*	*MW*	*MT*	*ds*	*Fa,z*
Einheit	*mm*		*"*		*mm*	*mm*	*mm*	*mm*	*mm*		*N*
0880015	15,8	-	-	M8/M10/G½"	87	87	40	40	30,00	M6	290
0880018	18	-	-	M8/M10/G½"	87	87	40	40	30,00	M6	300
0880021	21,3	DN 15	½	M8/M10/G½"	87	87	40	40	30,00	M6	360
0880022	22	-	-	M8/M10/G½"	87	87	40	40	30,00	M6	370
0880027	26,9	DN 20	¾	M8/M10/G½"	87	87	40	40	30,00	M6	450
0880028	28	-	-	M8/M10/G½"	87	87	40	40	30,00	M6	470
0880033	33,7	DN 25	1	M8/M10/G½"	96	96	40	40	30,00	M6	570
0880035	35	-	-	M8/M10/G½"	96	96	40	40	30,00	M6	590
0880042	42,4	DN 32	1¼	M8/M10/G½"	103	103	40	40	30,00	M6	710
0880048	48,3	DN 40	1½	M8/M10/G½"	108	108	40	40	30,00	M6	810
0880054	54	-	-	M8/M10/G½"	117	117	40	40	30,00	M6	910
0880057	57	-	-	M8/M10/G½"	117	117	40	40	30,00	M6	960
0880060	60,3	DN 50	2	M8/M10/G½"	120	120	50	50	30,00	M6	1.270
0880076	76,1	DN 65	2½	M8/M10/G½"	136	136	50	50	30,00	M8	1.600
0880089	88,9	DN 80	3	M8/M10/G½"	149	149	50	50	30,00	M8	1.870
0880108	108	-	-	M8/M10/G½"	188	188	60	40	60,00	M8	2.720
0880114	114,3	DN 100	4	M8/M10/G½"	195	195	60	40	60,00	M8	2.880
0880133	133	-	-	M8/M10/G½"	219	219	60	40	60,00	M8	3.350
0880139	139,7	DN 125	5	M8/M10/G½"	219	219	60	40	60,00	M10	3.520
0880159	159	-	-	G½"-M12	239	239	60	40	60,00	M10	4.010
0880168	168,3	DN 150	6	G½"-M12	248	248	60	40	60,00	M10	4.240
0880219	219,1	DN 200	8	M16/G¾"	340	340	100	100	60,00	M10	9.200
0880273	273,2	DN 250	10	M16	393	493	100	100	60,00	M16	11.470
0880324	324,3	DN 300	12	M20	448	544	100	100	60,00	M16	13.600

Walraven BISOFIX® MW Kälterohrschelle LD | M8/10 (BUP)

(D0545)

Zur Befestigung isolierter Rohre mit nicht brennbaren Rohrträgern

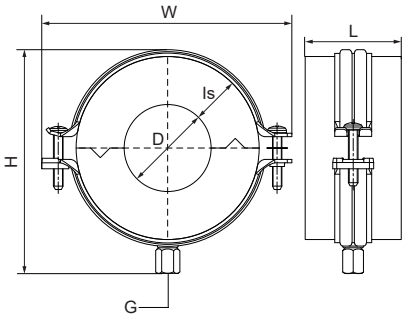

Besonderes & Eigenschaften

- Zur Befestigung von thermisch isolierten Rohren aus Kunststoff, Stahl, Kupfer oder Edelstahl
- Nicht brennbare Kälterohrträger mit druckfestem Steinwollekern und Zweischrauben-Rohrschelle (Bifix® G2)
- Mit Sicherheitsschnellverschluss
- Wasserdampfdichter Verschluss des Rohrträgers durch selbstklebenden, überlappenden Alustreifen
- Material Rohrschelle: Stahl; BIS UltraProtect® 1000 Oberflächenbeschichtung
- Material Rohrträger: Steinwolle kaschiert mit glasfaserverstärkter Aluminiumfolie
- Silikonfrei; diffusionsäquivalente Luftschichtdicke sd-Wert >1500 m; Wasseraufnahme < 1kg/m
- Rohrtäger mit Brandklasse: A2-s1, d0 nach EN 13501
- Schmelzpunkt: Steinwolle > 1000 °C
- Temperaturbereich: 0-250 °C wollseitig, max. 80 °C auf der Kaschierung gem. EN 14707
- Nicht brennbarer Kälterohrträger zur Anwendung in Flucht- und Rettungswegen als Sichtinstallation (ohne klassifizierte Abhangdecken)

Produktnummer	Rohr-Außendurchmesser	Rohrdurchmesser (Zoll)	DN	Anschlussgewinde	Gesamthöhe	Gesamtbreite	Gesamtlänge	Stärke der Isolierung	Zulässige Last (Fa,z)
Kennzeichnung	*D*	*D*	*D*	*G*	*H*	*W*	*L*	*Is*	*Fa,z*
Einheit	*mm*	*"*			*mm*	*mm*	*mm*	*mm*	*N*
231020006	6	-	-	M8/M10	66	84	60	20	100
231020010	10	-	-	M8/M10	73	91	60	20	100
231020012	12	-	-	M8/M10	73	91	60	20	150
231020015	15	-	-	M8/M10	79	97	60	20	150
231020018	18	⅜	DN 10	M8/M10	79	97	60	20	200
231020022	22	½	DN 15	M8/M10	86	104	60	20	200
231020028	28	¾	DN 20	M8/M10	92	110	60	20	200
231023006	6	-	-	M8/M10	73	91	60	23	100
231023010	10	-	-	M8/M10	79	97	60	23	100
231023012	12	-	-	M8/M10	79	97	60	23	150
231023015	15	-	-	M8/M10	86	104	60	23	150
231023018	18	⅜	DN 10	M8/M10	86	104	60	23	200
231023022	22	½	DN 15	M8/M10	92	110	60	23	200
231023028	28	¾	DN 20	M8/M10	100	118	60	23	200
231030006	6	-	-	M8/M10	92	110	60	30	100
231030010	10	-	-	M8/M10	92	110	60	30	100
231030012	12	-	-	M8/M10	91	109	60	30	150
231030015	15	-	-	M8/M10	100	118	60	30	150
231030028	28	¾	DN 20	M8/M10	115	134	60	30	200
231040015	15	-	-	M8/M10	123	142	60	40	150
231040018	18	⅜	DN 10	M8/M10	123	142	60	40	200
231040022	22	½	DN 15	M8/M10	129	148	60	40	200
231040028	28	¾	DN 20	M8/M10	137	155	60	40	200

Walraven BISOFIX® MW Kälterohrschelle MD | M8/10, M16 (BUP) *(D0546)*

Zur Befestigung isolierter Rohre mit nicht brennbaren Rohrträgern

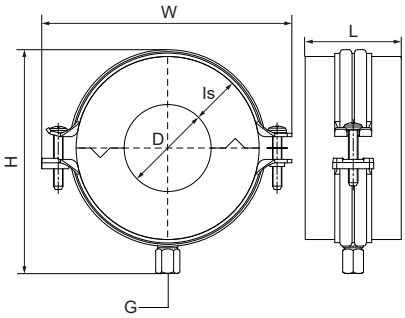

Besonderes & Eigenschaften

- Zur Befestigung von thermisch isolierten Rohren aus Kunststoff, Stahl, Kupfer oder Edelstahl
- Nicht brennbare Kälterohrträger mit druckfestem Steinwollekern und Zweischrauben-Rohrschelle (Bifix® G2)
- Mit Sicherheitsschnellverschluss
- Wasserdampfdichter Verschluss des Rohrträgers durch selbstklebenden, überlappenden Alustreifen
- Material Rohrschelle: Stahl; BIS UltraProtect® 1000 Oberflächenbeschichtung
- Material Rohrträger: Steinwolle kaschiert mit glasfaserverstärkter Aluminiumfolie
- Silikonfrei; diffusionsäquivalente Luftschichtdicke sd-Wert >1500 m; Wasseraufnahme < 1kg/m
- Rohrtäger mit Brandklasse: A2-s1, d0 nach EN 13501
- Schmelzpunkt: Steinwolle > 1000 °C
- Temperaturbereich: 0-250 °C wollseitig, max. 80 °C auf der Kaschierung gem. EN 14707
- Nicht brennbarer Kälterohrträger zur Anwendung in Flucht- und Rettungswegen als Sichtinstallation (ohne klassifizierte Abhangdecken)

Produktnummer	Rohr-Außendurchmesser	Rohrdurchmesser (Zoll)	DN	Anschlussgewinde	Gesamthöhe	Gesamtbreite	Gesamtlänge	Stärke der Isolierung	Zulässige Last (Fa,z)
Kennzeichnung	*D*	*D*	*D*	*G*	*H*	*W*	*L*	*Is*	*Fa,z*
Einheit	*mm*	*"*			*mm*	*mm*	*mm*	*mm*	*N*
231020035	35	1	DN 25	M8/M10	100	118	60	20	300
231020042	42	1¼	DN 32	M8/M10	107	125	60	20	300
231020048	48	1½	DN 40	M8/M10	115	134	60	20	400
231030035	35	1	DN 25	M8/M10	123	142	60	30	300
231030054	54	-	-	M8/M10	137	155	60	30	400
231030060	60	2	DN 50	M8/M10	145	164	60	30	500
231030064	64	-	-	M8/M10	154	172	60	30	500
231030076	76	2½	DN 65	M8/M10	162	181	60	30	800
231040035	35	1	DN 25	M8/M10	137	155	60	40	300
231040042	42	1¼	DN 32	M8/M10	145	164	60	40	300
231050042	42	1¼	DN 32	M8/M10	171	189	60	50	300
231050048	48	1½	DN 40	M8/M10	183	201	60	50	400
231050054	54	-	-	M8/M10	183	201	60	50	400
231060054	54	-	-	M8/M10	208	229	60	60	400
231060060	60	2	DN 50	M8/M10	208	229	60	60	500
231060064	64	-	-	M8/M10	208	229	60	60	500
231060076	76	2½	DN 65	M8/M10	227	248	60	60	800
231070076	76	2½	DN 65	M8/M10	253	275	60	70	800

Walraven BISOFIX® MW Kälterohrschelle HD | M10/12, M16 (BUP) *(D0550)*

Zur Befestigung isolierter Rohre mit nicht brennbaren Rohrträgern

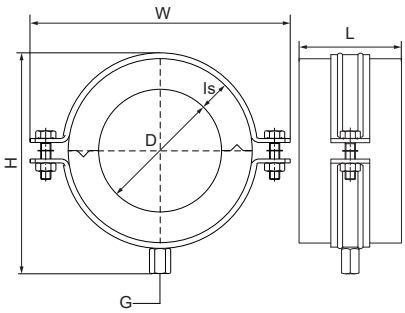

Besonderes & Eigenschaften

- Zur Befestigung von thermisch isolierten Rohren aus Kunststoff, Stahl, Kupfer oder Edelstahl
- Nicht brennbarer Kühlrohrträger mit hartem Steinwollkern und Heavy Duty Clamp HD500
- Wasserdampfdichter Verschluss des Rohrträgers durch selbstklebenden, überlappenden Alustreifen
- Material Rohrschelle: Stahl; BIS UltraProtect® 1000 Oberflächenbeschichtung
- Material Rohrträger: Steinwolle kaschiert mit glasfaserverstärkter Aluminiumfolie
- Silikonfrei; diffusionsäquivalente Luftschichtdicke sd-Wert >1500 m; Wasseraufnahme < 1kg/m
- Rohrtäger mit Brandklasse: A2-s1, d0 nach EN 13501
- Schmelzpunkt: Steinwolle > 1000 °C
- Temperaturbereich: 0-250 °C wollseitig, max. 80 °C auf der Kaschierung gem. EN 14707
- Nicht brennbarer Kälterohrträger zur Anwendung in Flucht- und Rettungswegen als Sichtinstallation (ohne klassifizierte Abhangdecken)

Produktnummer	Rohr-Außendurchmesser	Rohrdurchmesser (Zoll)	DN	Anschlussgewinde	Gesamthöhe	Gesamtbreite	Gesamtlänge	Stärke der Isolierung	Zulässige Last (Fa,z)
Kennzeichnung	*D*	*D*	*D*	*G*	*H*	*W*	*L*	*Is*	*Fa,z*
Einheit	*mm*	*"*			*mm*	*mm*	*mm*	*mm*	*N*
231030089	89	3	DN 80	M10/M12	191	215	80	30	1.100
231030108	108	-	-	M10/M12	207	240	80	30	1.300
231030114	114	4	DN 100	M10/M12	221	254	80	30	1.300
231030140	140	5	DN 125	M10/M12	240	274	100	30	1.800
231030159	159	-	-	M10/M12	265	299	100	30	2.200
231040169	169	6	DN 150	M16	290	335	100	40	3.000
231040219	219	8	DN 200	M16	337	380	100	40	5.000
231060089	89	3	DN 80	M10/M12	256	290	80	60	1.100
231060108	108	-	-	M16	263	299	80	60	1.300
231060114	114	4	DN 100	M16	277	322	80	60	1.800
231070140	140	5	DN 125	M16	324	367	100	70	2.200
231070159	159	-	-	M16	337	380	100	70	2.200
231070169	169	6	DN 150	M16	354	385	100	70	3.000
231070219	219	8	DN 200	M16	395	439	100	70	5.000
231080076	76	2½	DN 65	M16	277	322	80	80	800
231100089	89	3	DN 80	M16	324	367	100	100	1.100
231100114	114	4	DN 100	M16	354	385	100	100	1.800
231120108	108	-	-	M16	395	439	100	120	1.300
231120114	114	4	DN 100	M16	395	439	100	120	1.800
231120140	140	5	DN 125	M16	324	367	100	120	2.200
231120159	159	-	-	M16	443	487	100	120	2.200
231120169	169	6	DN 150	M16	441	498	100	120	3.000
231120219	219	8	DN 200	M16	493	537	100	120	5.000

E Fixpunkte, Gleitlager und Pendel

Walraven Fixpunktbefestigungen

Walraven BISOFIX® CF Kältefestpunktschelle 100
Walraven Schalldämmelement Typ A | M8x23mm 101
Walraven VibraTek® SB-MM Schwingungsdämpfer (ev) 102
Walraven dB-FiX® 80 Fixpunktbefestigung (ev) 103
Walraven dB-FiX® 200 Fixpunktbefestigung (ev) 104
Walraven dB-FiX® 80 Fixpunktsatz (ev) 105
Walraven dB-FiX® 200 Fixpunktsatz (ev) 106
Walraven dB-FiX® 80 | 200 Montagesatz (ev) 107
Walraven dB-FiX® 80 Abstandhaltersatz (ev) 108
Walraven dB-FiX® 200 Abstandhaltersatz (ev) 109
Walraven Fixpunktkonsolensatz ‚leicht' (BUP) 110
Walraven Fixpunktkonsolensatz ‚medium' (BUP) 111
Walraven Fixpunktkonsolensatz ‚schwer' (BUP) 112
Walraven Abspannwinkel (ev) 113
Walraven Cu-FiX Fixpunkt-Rohrschelle (ev) 114

Walraven Gleitlager und Pendel

Walraven Kugelgelenk (ev) 115
Walraven Schiebestück (ev) 116
Walraven Gleitlager (ev) 117
Walraven Gleitlager 1-L 118
Walraven Gleitlager 2-L 119
Walraven Gleit-Expansionsschieber (BUP) 120
Walraven Expansionsschieber (BUP) 121
Walraven Expansionsschieber metrisch (BUP) 122
Walraven Gleitstück GFRP (BUP) 123

Walraven BISOFIX® CF Kältefestpunktschelle

(E0503)

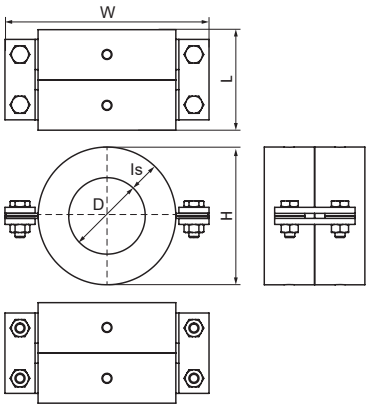

Besonderes & Eigenschaften

- Gedämmte Kälteschellen aus druckfestem PUR-Hartschaum
- Innere Aussparung zur Aufnahme des Druckflansches
- Äußere Verbindungslaschen (verzinkt) zur Verbindung des zweiteiligen Sets mittels Querstreben
- Hohe axiale Kraftaufnahme durch den bauseits auf das Rohr aufgeschweißten Druckflansch
- Beständige und bruchsichere Materialen gewährleisten eine langfristige und zuverlässige Betriebssicherheit
- PUR-Schaum Dichte ca. 250 kg/m3
- Baustoffklasse B2 (gemäß DIN 4102)
- Wärmedurchgangskoeffizient (U-Wert) 0,042 W/mK bei 0 °C

Produktnummer	Rohr-Außendurchmesser	Anschlussgewinde	Gesamthöhe	Gesamtbreite	Gesamtlänge	Stärke der Isolierung	Zulässige Last (Fa,z)	Zulässige Last (Fa,y)
Kennzeichnung	*D*	*G*	*H*	*W*	*L*	*Is*	*Fa,z*	*Fa,y*
Einheit	*mm*		*mm*	*mm*	*mm*	*mm*	*N*	*N*
0881076	76,1	Keine	137	203	100	30	3.600	2.500
0881088	88,9	Keine	150	211	100	30	4.300	3.000
0881114	114,3	Keine	193	274	110	40	6.900	4.000
0881133	133	Keine	214	300	120	40	7.700	4.500
0881139	139,7	Keine	217	300	120	40	8.100	4.500
0881159	159	Keine	239	319	120	40	9.200	6.000
0881168	168,3	Keine	253	328	120	40	9.700	6.000
0881219	219,1	Keine	340	439	200	60	23.000	9.000
0881273	273	Keine	393	493	200	60	28.000	12.000
2210000	-	Keine	50	50	230			

Walraven Schalldämmelement Typ A | M8x23mm

(E0505)

Schallgedämmte Befestigung von Geräten

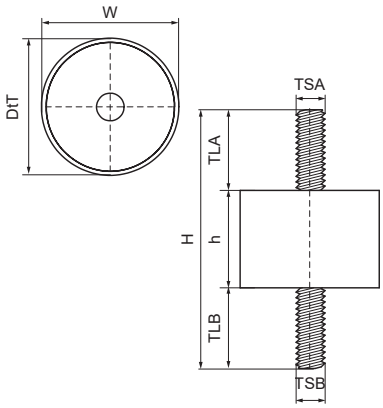

Besonderes & Eigenschaften

- Zur schwingungsdämpfenden Befestigung von Geräten auf Montageschienen, Wandkonsolen etc.
- Ausschließlich für Drucklasten geeignet (stehend montiert)
- Material: vulkanisierter Gummi, schwarz; Metallteile Stahl, elektrolytisch verzinkt
- Schalldämmend nach DIN 4109

Produktnummer	Gewindegröße 1	Gewindegröße 2	Gewindelänge 1	Gewindelänge 2	Gesamthöhe	Gesamtbreite	Gesamttiefe	Höhe	Zulässige Last (Fa,z)
Kennzeichnung	*TSA*	*TSB*	*TLA*	*TLB*	*H*	*W*	*DtT*	*h*	*Fa,z*
Einheit			*mm*	*mm*	*mm*	*mm*	*mm*	*mm*	*N*
4125009	M8	M8	23	23	76	40	40	30	550

Walraven VibraTek® SB-MM Schwingungsdämpfer (ev)

(E0506)

Schallgedämmte Befestigung von Geräten

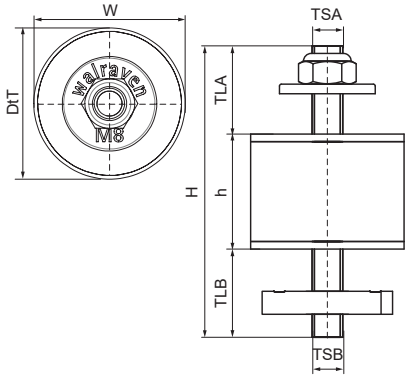

Besonderes & Eigenschaften

- Universeller Gummidämpfer, ideal für den Einsatz bei Aufständerungen von Geräten
- Ideal für den Einsatz bei Maschinen und Geräten, die auf metallischen Oberflächen montiert sind
- Nur für den Einsatz unter Kompression
- Material: vulkanisierter Gummi, schwarz; Metallteile Stahl, elektrolytisch verzinkt
- Schalldämmend nach DIN 4109

Produktnummer	Gewindegröße 1	Gewindegröße 2	Gewindelänge 1	Gewindelänge 2	Gesamthöhe	Gesamtbreite	Gesamttiefe	Höhe	Zulässige Last (Fa,z)
Kennzeichnung	*TSA*	*TSB*	*TLA*	*TLB*	*H*	*W*	*DtT*	*h*	*Fa,z*
Einheit			*mm*	*mm*	*mm*	*mm*	*mm*	*mm*	*N*
4125010	M8	M8	23	23	76	40	40	30	550

Walraven dB-FiX® 80 Fixpunktbefestigung (ev)

(E0520)

Schalldämmender Fixpunkt

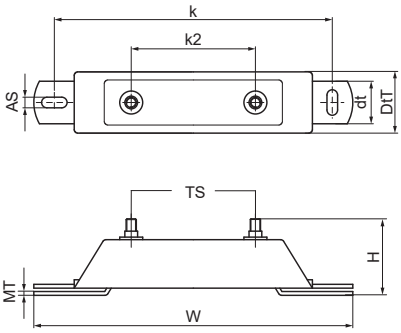

Besonderes & Eigenschaften

- Schalldämmende Befestigungsstelle für Rohre bis Ø 2" (Rohrschelle Walraven HD500 Ø 59 - 65 mm)
- Sehr stabil
- Material: Stahl
- Elektrolytisch verzinkt
- Schallschutz mittels Formstücken aus EPDM (Ethylen-Propylen-Dien-M | Kautschuk)
- Schallschutzeinlage aus EPDM-Gummi nach DIN 4109

Produktnummer	Rohr-Außendurch-messer	Gesamthöhe	Gesamtbreite	Gesamttiefe	Tiefe	Verankerungsschlitz	Lochabstand	Lochabstand 2	Materialstärke	Gewindegröße	Zulässige Last (Fa,z)	Zulässige Last (Fa,y)
Kennzeichnung	*D*	*H*	*W*	*DtT*	*Dt*	*AS*	*k*	*k 2*	*MT*	*TS*	*Fa,z*	*Fa,y*
Einheit	*mm*	*mm*	*mm*	*mm*	*mm*	*mm*	*mm*	*mm*	*mm*		*N*	*N*
6693008	19 - 63	80	290	54	30	20x10.5	250	100	3,00	M10	3.000	2.700

Walraven dB-FiX® 200 Fixpunktbefestigung (ev)

(E0525)

Schalldämmender Fixpunkt

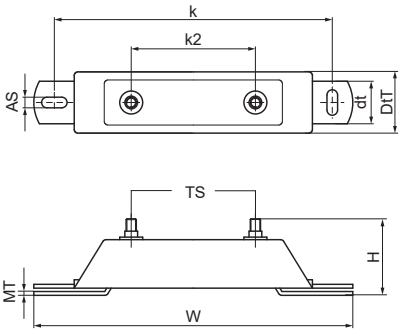

Besonderes & Eigenschaften

- Schalldämmende Befestigungsstelle für Rohre bis Ø 8" (Rohrschelle Walraven HD500 Ø 217 - 227 mm)
- Sehr stabil
- Material: Stahl
- Elektrolytisch verzinkt
- Schallschutz mittels Formstücken aus EPDM (Ethylen-Propylen-Dien-M | Kautschuk)
- Schallschutzeinlage aus EPDM-Gummi nach DIN 4109

Produktnummer	Rohr-Außendurch-messer	Gesamthöhe	Gesamtbreite	Gesamttiefe	Tiefe	Verankerungsschlitz	Lochabstand	Lochabstand 2	Materialstärke	Gewindegröße	Zulässige Last (Fa,z)	Zulässige Last (Fa,y)
Kennzeichnung	*D*	*H*	*W*	*DtT*	*Dt*	*AS*	*k*	*k 2*	*MT*	*TS*	*Fa,z*	*Fa,y*
Einheit	*mm*	*mm*	*mm*	*mm*	*mm*	*mm*	*mm*	*mm*	*mm*		*N*	*N*
6693020	72 - 227	100	375	65	50	30x12,5	325	145,5	4,00	M12	7.000	6.600

Walraven dB-FiX® 80 Fixpunktsatz (ev)

(E0530)

Schalldämmender Fixpunkt

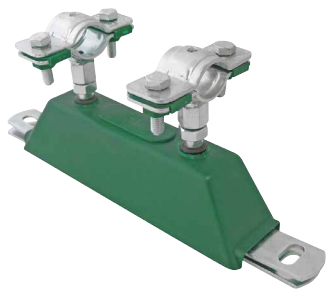

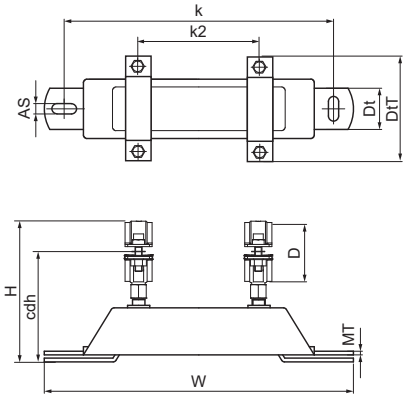

Besonderes & Eigenschaften

- Hohes Maß an Stabilität
- Material: Stahl
- Elektrolytisch verzinkt
- Schallschutz mittels Formstücken aus EPDM (Ethylen-Propylen-Dien-M | Kautschuk)
- Schallschutzeinlage aus EPDM-Gummi nach DIN 4109
- Besteht aus: 1 Befestigungspunkt-Baugruppe Walraven dB-FiX® 80 (Art.-Nr. 6693008), 2 Schwerlast-Rohrschellen HD500

Produktnummer	Rohr-Außendurch-messer	Gesamthöhe	Gesamtbreite	Gesamttiefe	Höhe bis zur Schellenmitte	Tiefe	Verankerungs-schlitz	Lochabstand	Lochabstand 2	Materialstärke	Gewindegröße	Zulässige Last (Fa,z)	Zulässige Last (Fa,y)
Kennzeichnung	*D*	*H*	*W*	*DtT*	*cdh*	*Dt*	*AS*	*k*	*k 2*	*MT*	*TS*	*Fa,z*	*Fa,y*
Einheit	*mm*	*mm*	*mm*	*mm*	*mm*	*mm*	*mm*	*mm*	*mm*	*mm*		*N*	*N*
2622020	25 - 30	128	290	85	109	30	20x10,5	250	100	3,00	M10	3.000	2.700
2622025	31 - 36	134	290	91	112	30	20x10,5	250	100	3,00	M10	3.000	2.700
2622032	40 - 45	143	290	102	116	30	20x10,5	250	100	3,00	M10	3.000	2.700
2622040	47 - 52	150	290	109	120	30	20x10,5	250	100	3,00	M10	3.000	2.700
2622050	59 - 65	163	290	122	126	30	20x10,5	250	100	3,00	M10	3.000	2.700
2622010	15 - 19	117	290	75	103	30	20x10,5	250	100	3,00	M10	3.000	2.700
2622015	19 - 23	121	290	78	105	30	20x10,5	250	100	3,00	M10	3.000	2.700

Walraven dB-FiX® 200 Fixpunktsatz (ev)

(E0535)

Schalldämmender Fixpunkt

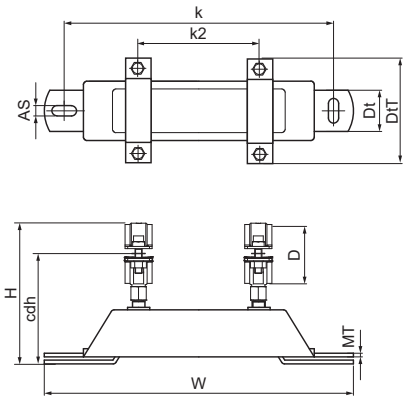

Besonderes & Eigenschaften

- Hohes Maß an Stabilität
- Material: Stahl
- Elektrolytisch verzinkt
- Schallschutz mittels Formstücken aus EPDM (Ethylen-Propylen-Dien-M | Kautschuk)
- Schallschutzeinlage aus EPDM-Gummi nach DIN 4109
- Besteht aus: 1 Befestigungspunkt-Baugruppe Walraven dB-FiX® 200 (Art.-Nr. 6693020), 2 Schwerlast-Rohrschellen HD500

Produktnummer	Rohr-Außendurch-messer	Gesamthöhe	Gesamtbreite	Gesamttiefe	Höhe bis zur Schellenmitte	Tiefe	Verankerungs-schlitz	Lochabstand	Lochabstand 2	Materialstärke	Gewindegröße	Zulässige Last (Fa,z)	Zulässige Last (Fa,y)
Kennzeichnung	*D*	*H*	*W*	*DtT*	*cdh*	*Dt*	*AS*	*k*	*k 2*	*MT*	*TS*	*Fa,z*	*Fa,y*
Einheit	*mm*	*mm*	*mm*	*mm*	*mm*	*mm*	*mm*	*mm*	*mm*	*mm*		*N*	*N*
2622065	72 - 78	201	375	137	157	50	30x12,5	325	145,5	4,00	M12	7.000	6.600
2622070	79 - 85	208	375	144	161	50	30x12,5	325	145,5	4,00	M12	7.000	6.600
2622080	86 - 92	208	375	152	164	50	30x12,5	325	145,5	4,00	M12	7.000	6.600
2622100	108 - 116	239	375	175	176	50	30x12,5	325	145,5	4,00	M12	7.000	6.600
2622125	132 - 140	263	375	200	188	50	30x12,5	325	145,5	4,00	M12	7.000	6.600
2622150	159 - 169	292	375	240	202	50	30x12,5	325	145,5	4,00	M12	7.000	6.600

Walraven dB-FiX® 80 | 200 Montagesatz (ev)

(E0540)

Schalldämmender Fixpunkt

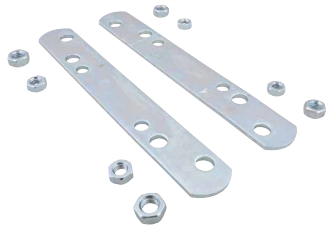

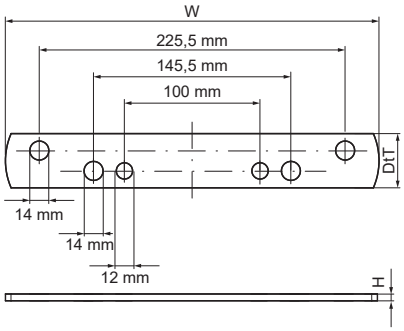

Besonderes & Eigenschaften

- Bausatz zur Rohrbefestigung zwischen 2 dB-Fix® Fixpunktbefestigungen
- Rohrschellen, die mit ihren Flanschen an Platten befestigt werden
- Geeignet für alle Durchmesser und speziell für Rohrschellen > Ø 114 mm
- Auch verwendet, wenn zusätzliche Stabilität erforderlich ist
- Platzsparend
- Material: Stahl
- Elektrolytisch verzinkt
- Besteht aus: 2 Montageplatten, 4 Sechskantmuttern M10, 4 Sechskantmuttern M12

Produktnummer	Gesamthöhe	Gesamtbreite	Gesamttiefe
Kennzeichnung	*H*	*W*	*DtT*
Einheit	*mm*	*mm*	*mm*
6693100	5	275	40

Walraven dB-FiX® 80 Abstandhaltersatz (ev)

(E0545)

Schalldämmender Fixpunkt

Besonderes & Eigenschaften

- Für die Montage eines Walraven dB-FiX® 80-Befestigungspunkts in einem gewissen Abstand zur Wand oder Decke
- Kompletter Satz Klammern - in einer Artikelnummer
- Material: Stahl
- Elektrolytisch verzinkt

Produktnummer	Gesamthöhe	Gesamtbreite	Gesamttiefe
Kennzeichnung	*H*	*W*	*DtT*
Einheit	*mm*	*mm*	*mm*
6693808	35	150	286

Walraven dB-FiX® 200 Abstandhaltersatz (ev)

(E0546)

Schalldämmender Fixpunkt

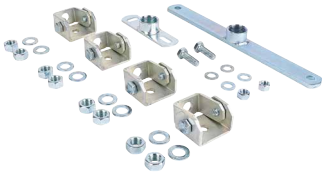

Besonderes & Eigenschaften

- Für die Montage eines Walraven dB-FiX® 200-Befestigungspunktes in einem gewissen Abstand zur Wand oder Decke
- Kompletter Satz Klammern - in einer Artikelnummer
- Material: Stahl
- Elektrolytisch verzinkt

Produktnummer	Gesamthöhe	Gesamtbreite	Gesamttiefe
Kennzeichnung	*H*	*W*	*DtT*
Einheit	*mm*	*mm*	*mm*
6693820	35	200	361

Walraven Fixpunktkonsolensatz ‚leicht' (BUP)

(E0549)

Für die Herstellung von Fixpunkten

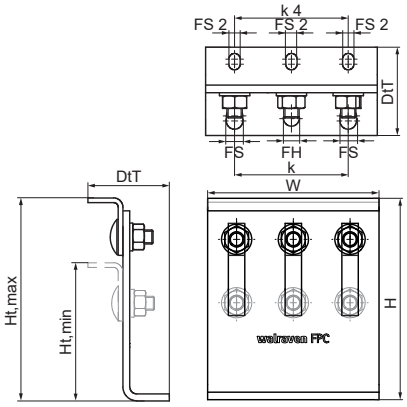

Besonderes & Eigenschaften

- Flexibel einsetzbarer Konsolensatz für hohe Lasten zur Fixpunktmontage
- Kann in Kombination mit 2 oder 3 Schwerlastschellen HD500 (bis max. 140 mm) verwendet werden
- Anzugsmoment 75 Nm für Feststellschrauben
- Baukörperanbindung mit Metalldübeln M12 empfohlen
- Stufenlos verstellbare Höhe
- Für Beratung zu sicheren Lasten, nehmen Sie bitte Kontakt mit dem technischen Support von Walraven auf.
- Material: Stahl 1.0332
- Das Produkt ist Teil des Walraven BIS UltraProtect® 1000 Systems
- Ein System für Installationen im Innen- und Außenbereich
- Besteht min. 1.000 Std. Salzsprühnebeltest nach DIN ISO 9227

Produktnummer	Minimale Höhe	Maximale Höhe	Fixierschlitz	Befestigungsloch	Lochabstand	Fixierschlitz 2	Lochabstand 4	Gesamtbreite	Gesamthöhe	Gesamttiefe
Kennzeichnung	*Ht,min*	*Ht,max*	*FS*	*FH*	*k*	*FS 2*	*k 4*	*W*	*H*	*DtT*
Einheit	*mm*	*mm*	*mm*	*mm*	*mm*	*mm*	*mm*	*mm*	*mm*	*mm*
6698204	110	167	17x13	14	90	13x9	90	136	150	70

Walraven Fixpunktkonsolensatz ‚medium' (BUP)

(E0551)

Für die Herstellung von Fixpunkten

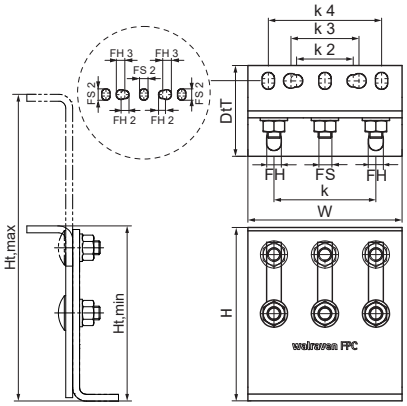

Besonderes & Eigenschaften

- Flexibel einsetzbarer Konsolensatz für hohe Lasten (je nach Anwendungsfall, Detailauslegung durch den technischen Support)
- Kann in Kombination mit 2 oder 3 Schwerlastschellen HD500 bis max. 227 mm als Rohrverbinder verwendet werden
- Anzugsmoment 75 Nm für Feststellschrauben
- Baukörperanbindung mit Metalldübeln M12 empfohlen
- Stufenlos verstellbare Höhe und Neigung
- Für Beratung zu sicheren Lasten, nehmen Sie bitte Kontakt mit dem technischen Support von Walraven auf.
- Material: Stahl 1.0332
- Das Produkt ist Teil des Walraven BIS UltraProtect® 1000 Systems
- Ein System für Installationen im Innen- und Außenbereich
- Besteht min. 1.000 Std. Salzsprühnebeltest nach DIN ISO 9227

Produktnummer	Minimale Höhe	Maximale Höhe	Zulässige Last (Fa,z)	Zulässige Last (Fa,y)	Zulässige Last (Fa,x)	Fixierschlitz	Befestigungsloch	Lochabstand	Fixierschlitz 2	Befestigungsloch 2	Befestigungsloch 3	Lochabstand 2	Lochabstand 3	Lochabstand 4	Gesamtbreite	Gesamthöhe	Gesamttiefe
Kennzeichnung	*Ht,min*	*Ht,max*	*Fa,z*	*Fa,y*	*Fa,x*	*FS*	*FH*	*k*	*FS 2*	*FH 2*	*FH 3*	*k 2*	*k 3*	*k 4*	*W*	*H*	*DtT*
Einheit	*mm*	*mm*	*N*	*N*	*N*	*mm*	*mm*	*mm*	*mm*	*mm*	*mm*	*mm*	*mm*	*mm*	*mm*	*mm*	*mm*
6698206	153	268	14.300	11.500	3.200	17x13	14	90	15x11	11	13	50	60	100	136	153	80

Walraven Fixpunktkonsolensatz ‚schwer' (BUP)

(E0554)

Für die Herstellung von Fixpunkten

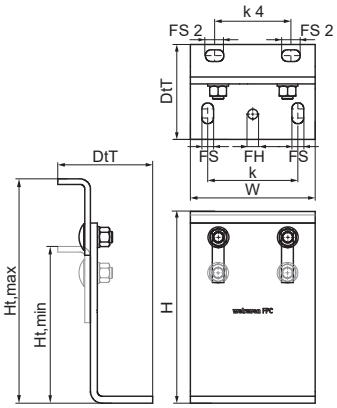

Besonderes & Eigenschaften

- Flexibel einsetzbarer Konsolensatz für hohe Lasten (je nach Anwendungsfall, Detailauslegung durch den technischen Support)
- Kann in Kombination mit 2 oder 3 Schwerlastschellen HD500 von 229 mm bis max. 564 mm als Rohrverbinder verwendet werden
- Anzugsmoment 120 Nm für Feststellschrauben
- Baukörperanbindung mit Metalldübeln M16 empfohlen
- Stufenlos verstellbare Höhe und Neigung
- Für Beratung zu sicheren Lasten, nehmen Sie bitte Kontakt mit dem technischen Support von Walraven auf.
- Material: Stahl 1.0332
- Das Produkt ist Teil des Walraven BIS UltraProtect® 1000 Systems
- Ein System für Installationen im Innen- und Außenbereich
- Besteht min. 1.000 Std. Salzsprühnebeltest nach DIN ISO 9227

Produktnummer	Minimale Höhe	Maximale Höhe	Zulässige Last (Fa,z)	Zulässige Last (Fa,y)	Zulässige Last (Fa,x)	Fixierschlitz	Befestigungsloch	Lochabstand	Fixierschlitz 2	Lochabstand 4	Gesamtbreite	Gesamthöhe	Gesamttiefe
Kennzeichnung	*Ht,min*	*Ht,max*	*Fa,z*	*Fa,y*	*Fa,x*	*FS*	*FH*	*k*	*FS 2*	*k 4*	*W*	*H*	*DtT*
Einheit	*mm*	*mm*	*N*	*N*	*N*	*mm*	*mm*	*mm*	*mm*	*mm*	*mm*	*mm*	*mm*
6698208	226	333	10.000	9.300	3.700	30x17	17	130	27x17	110	180	260	137

Walraven Abspannwinkel (ev)

(E0560)

Für diagonale Bindungen von 45 Grad

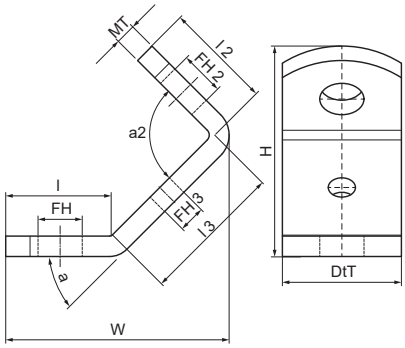

Besonderes & Eigenschaften

- Zur Verstärkung von Schienenkonstruktionen mit Hilfe von Gewindestangen
- Auch zur Aussteifung von Wandkonsolen geeignet
- Material: Stahl 1.0332
- Elektrolytisch verzinkt
- Max. zulässige Belastung (Fa,z) unter einem Winkel von 45°

Produktnummer	Länge	Länge 2	Länge 3	Materialstärke	Befestigungsloch	Befestigungsloch 2	Befestigungsloch 3	Winkel	Winkel 2	Gesamthöhe	Gesamtbreite	Gesamttiefe	Zulässige Last (Fa,z)
Kennzeichnung	*l*	*l 2*	*l 3*	*MT*	*FH*	*FH 2*	*FH 3*	*a*	*a 2*	*H*	*W*	*DtT*	*Fa,z*
Einheit	*mm*	*mm*	*mm*	*mm*	*mm*	*mm*	*mm*	*°*	*°*	*mm*	*mm*	*mm*	*N*
6698013	31	31	42	6,00	13	13	8	45	90	63	74	35	3.000

Walraven Cu-FiX Fixpunkt-Rohrschelle (ev)

(E0565)

Für Kupferrohre

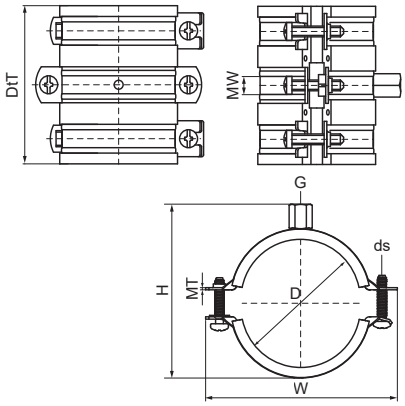

Besonderes & Eigenschaften

- Zur Herstellung eines geräuschisolierenden Fixpunkts für ein Kupferrohr
- Temperaturbeständig bis +120 °C
- Schallschutzeinlage aus EPDM-Gummi, rotbraun
- Schallschutzeinlage aus EPDM-Gummi nach DIN 4109
- Besteht aus: 2 Rohrschellen BISMAT® 2000 (Befestigung), 1 Rohrschelle 2S (Führung)
- Material: Stahl
- Elektrolytisch verzinkt

Produktnummer	Rohr-Außendurchmesser	DN	Anschlussgewinde	Gesamthöhe	Gesamtbreite	Gesamttiefe	Materialbreite	Materialstärke	Schraubengröße	Zulässige Last (Fa,z)
Kennzeichnung	*D*	*D*	*G*	*H*	*W*	*DtT*	*MW*	*MT*	*ds*	*Fa,z*
Einheit	*mm*			*mm*	*mm*	*mm*	*mm*	*mm*		*N*
3368015	15	-	M8/M10	34	55	85	20	1,00	M5	1.110
3368018	18	DN 15	M8/M10	37	58	85	20	1,00	M5	1.110
3368028	28	DN 25	M8/M10	47	68	85	20	1,00	M5	1.110
3368035	35	DN 32	M8/M10	55	75	85	20	1,00	M5	1.110
3368042	42	DN 40	M8/M10	62	83	85	20	1,25	M5	1.240
3368054	54	DN 50	M8/M10	71	92	85	20	1,25	M5	1.240

Walraven Kugelgelenk (ev)

(E1005)

Pendelfähige Aufhängung

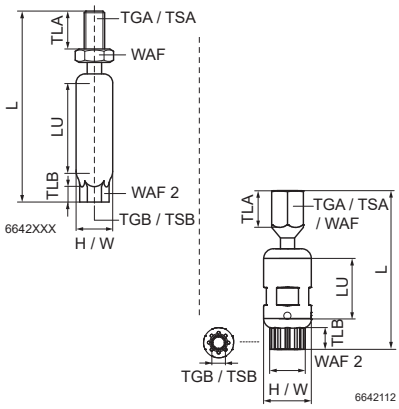

Besonderes & Eigenschaften

- Zur Befestigung von abgehängten Rohren mit thermischer Längenänderung
- Ermöglicht eine Längs- und Radialbewegung der Rohre
- Speziell geeignet bei großen Abständen zur Decke
- Mit Kontrollbohrung zur Überprüfung der Einschraubtiefe (Achtung: wenn die Gewindestange zu tief eingeschraubt wird, ist das Kugeldrehgelenk blockiert)
- Einfache stufenlose Höhenverstellung
- M8 und M10 geprüft auf Brandsicherheit nach EN 1363-1
- Material: Stahl
- Elektrolytisch verzinkt

Produktnummer	Nutzbare Länge	Gewindeart 1	Gewinde-größe 1	Schlüssel-weite	Gewinde-länge 1	Gewindeart 2	Gewinde-größe 2	Schlüssel-weite 2	Gewinde-länge 2	Maximaler Winkel	Gesamthöhe	Gesamtbreite	Gesamtlänge	Zulässige Last (Fa,z)
Kennzeichnung	*LU*	*TGA*	*TSA*	*WAF*	*TLA*	*TGB*	*TSB*	*WAF 2*	*TLB*	*α,max*	*H*	*W*	*L*	*Fa,z*
Einheit	*mm*			*mm*	*mm*			*mm*	*mm*	*°*	*mm*	*mm*	*mm*	*N*
6642008	12	Außenge-winde	M8	13	15	Innenge-winde	M8	10	5	20	15	14	49	3.100
6642010	9	Außenge-winde	M10	13	15	Innenge-winde	M10	12	8	20	15	14	49	3.100
6642108	37	Außenge-winde	M8	13	20	Innenge-winde	M8	10	5	20	15	14	79	3.100
6642110	34	Außenge-winde	M10	13	20	Innenge-winde	M10	12	8	20	15	14	79	3.100
6642112	27	Innenge-winde	M12	19	15	Innenge-winde	M12	24	15	20	27	27	87	5.000
6644010	9	Außenge-winde	M10	13	30	Innenge-winde	M10	12	8	20	15	14	64	3.100

Walraven Schiebestück (ev)

(E1015)

Befestigung für axiale Verschiebung

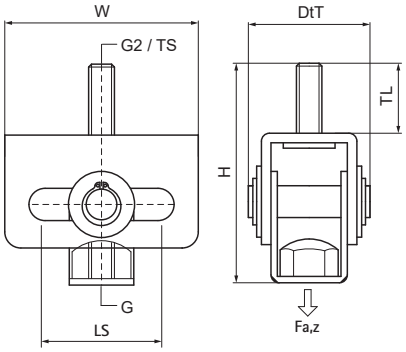

Besonderes & Eigenschaften

- Zur Anpassung an die thermische Ausdehnung oder Kontraktion der Rohre
- Geringer Platzbedarf, nur für die Deckenmontage (hängend) geeignet
- Wirtschaftlich und technisch effiziente Lösung bei geringer Ausdehnung
- Kombinierbar mit Walraven-Schienensystemen
- Material: Stahl
- Elektrolytisch verzinkt

Produktnummer	Anschlussgewinde	Gewindegröße	Gewindelänge	Gesamthöhe	Gesamtbreite	Gesamttiefe	Schiebeweg	Zulässige Last (Fa,z)
Kennzeichnung	*G*	*TS*	*TL*	*H*	*W*	*DtT*	*Ls*	*Fa,z*
Einheit			*mm*	*mm*	*mm*	*mm*	*mm*	*N*
6653310	M8/M10	M10	21	69	60	40	35	1.500

Walraven Gleitlager (ev)

(E1022)

Befestigung für axiale Verschiebung

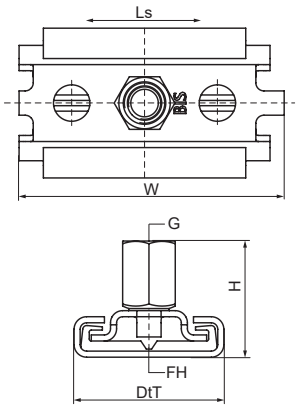

Besonderes & Eigenschaften

- Zur Anpassung an die thermische Ausdehnung oder Kontraktion der Rohre
- Befestigung am Baukörper oder an Montageschienen
- Montierbar an Decke (hängend) oder Boden (stehend)
- Variable Anschlussmöglichkeiten; kombinierbar mit allen Walraven-Schellen
- Haftreibungszahl μ = 0.18; Gleitreibungszahl μ = 0.14
- Material: Metallteile aus Stahl 1.0332; Kunststoffteile aus PA (Polyamid) / PPS (Polyphenylensulfid)
- Elektrolytisch verzinkt
- Temperaturbeständig bis +120 °C
- Maximal zulässige Belastung: stehend = Fa,z; hängend = Fa,z 2
- Einzelausführung, nicht geeignet für Rohre mit Durchmesser ≥ DN 200

Produktnummer	Anschlussgewinde	Befestigungsloch	Schiebeweg	Gesamthöhe	Gesamtbreite	Gesamttiefe	Zulässige Last (Fa,z)	Zulässige Last (Fa,z) 2
Kennzeichnung	*G*	*FH*	*Ls*	*H*	*W*	*DtT*	*Fa,z*	
Einheit		*mm*	*mm*	*mm*	*mm*	*mm*	*N*	*N*
6663410	M8/M10	8,5	42	29	62	37	700	700

Walraven Gleitlager 1-L

(E1024)

Befestigung für axiale Verschiebung

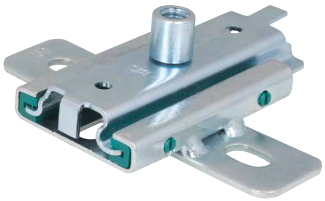

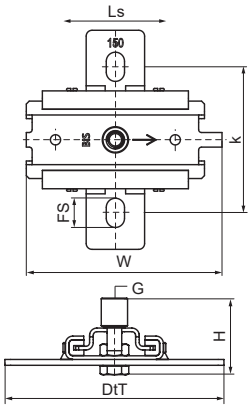

Besonderes & Eigenschaften

- Einzelhalterung zur Aufnahme der thermischen Ausdehnung oder Kontraktion des Rohres
- Befestigung am Baukörper oder an Montageschienen
- Montierbar an Decke (hängend) oder Boden (stehend)
- Eine Vielzahl von Anschlussmöglichkeiten, kombinierbar mit allen Rohrschellen
- Haftreibungszahl μ = 0.18; Gleitreibungszahl μ = 0.14
- Material: Metallteile aus Stahl (1.0332); Kunststoffteile aus PA (Polyamid) / PPS (Polyphenylensulfid)
- Elektrolytisch verzinkt
- Temperaturbeständig bis +120 °C (Art. Nr. 6663416: temperaturbeständig bis +240 °C)
- Max. zulässige Last: stehend = Fa,z; hängend = Fa,z 2
- Nicht geeignet für Rohre >= DN 200

Produktnummer	Anschlussgewinde	Fixierschlitz	Lochabstand	Schiebeweg	Gesamthöhe	Gesamtbreite	Gesamttiefe	Zulässige Last (Fa,z)	Zulässige Last (Fa,z) 2
Kennzeichnung	*G*	*FS*	*k*	*Ls*	*H*	*W*	*DtT*	*Fa,z*	
Einheit		*mm*	*mm*	*mm*	*mm*	*mm*	*mm*	*N*	*N*
6663412	M10/M12	20x12,5	100	80	52	134	150	2.300	2.300
6663416	M12/M16	20x12,5	157	120	63	157	188	5.000	9.000

Walraven Gleitlager 2-L

(E1025)

Befestigung für axiale Verschiebung

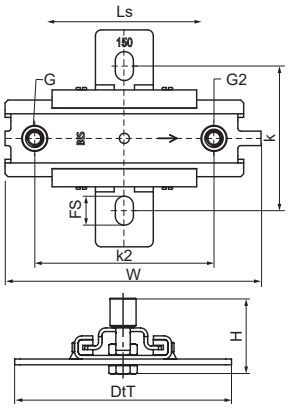

Besonderes & Eigenschaften

- Doppelhalterung zur Aufnahme der thermischen Ausdehnung oder Kontraktion des Rohres
- Befestigung am Baukörper oder an Montageschienen
- Montierbar an Decke (hängend) oder Boden (stehend)
- Eine Vielzahl von Anschlussmöglichkeiten, kombinierbar mit allen Rohrschellen
- Haftreibungszahl μ = 0.18; Gleitreibungszahl μ = 0.14
- Material: Metallteile aus Stahl (1.0332); Kunststoffteile aus PA (Polyamid)
- Elektrolytisch verzinkt
- Temperaturbeständig bis +120 °C
- Max. zulässige Last: stehend = Fa,z; hängend = Fa,z 2
- Doppelhalterung geeignet für Rohre >= DN 200

Produktnummer	Anschlussgewinde	Anschlussgewinde 2	Fixierschlitz	Lochabstand	Lochabstand 2	Schiebeweg	Gesamthöhe	Gesamtbreite	Gesamttiefe	Zulässige Last (Fa,z)	Zulässige Last (Fa,z) 2
Kennzeichnung	*G*	*G2*	*FS*	*k*	*k 2*	*Ls*	*H*	*W*	*DtT*	*Fa,z*	
Einheit			*mm*	*mm*	*mm*	*mm*	*mm*	*mm*	*mm*	*N*	*N*
6663210	M10/M12	M10/M12	20x12,5	100	124	140	52	177	150	2.300	2.300

Walraven Gleit-Expansionsschieber (BUP)

(E1035)

Befestigung für axiale Verschiebung

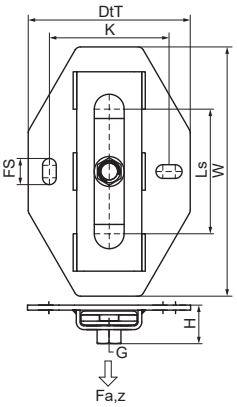

Besonderes & Eigenschaften

- Einzelbefestigung für axiale Verschiebungen bei Rohrinstallationen mit Längenänderungen
- Gegen Ausgleiten gesichert
- Befestigung am Baukörper oder an Montageschienen
- Montierbar an Decke (hängend) oder Boden (stehend)
- Sehr geringe Aufbauhöhe, geringer Platzbedarf
- Variable Anschlussmöglichkeiten; kombinierbar mit allen Walraven-Schellen
- Material: Metallteile aus Stahl; Kunststoffteile aus POM (Polyoxymethylen)
- Haftreibungszahl μ = 0.18; Gleitreibungszahl μ = 0.14
- Das Produkt ist Teil des Walraven BIS UltraProtect® 1000 Systems
- Ein System für Installationen im Innen- und Außenbereich
- Besteht min. 1.000 Std. Salzsprühnebeltest nach DIN ISO 9227
- Temperaturbeständig bis +120 °C
- Erfüllt die Brandschutzanforderungen nach EN 1363-1

Produktnummer	Anschlussgewinde	Fixierschlitz	Lochabstand	Schiebeweg	Gesamthöhe	Gesamtbreite	Gesamttiefe	Zulässige Last (Fa,z)
Kennzeichnung	*G*	*FS*	*k*	*Ls*	*H*	*W*	*DtT*	*Fa,z*
Einheit		*mm*	*mm*	*mm*	*mm*	*mm*	*mm*	*N*
6668310	M8/M10	21x11	96	100	31	200	130	3.500
6668312	M10/M12	21x11	96	100	33	200	130	4.800
6668316	M16	21x11	96	100	31	200	130	4.800

Walraven Expansionsschieber (BUP)

(E1040)

Befestigung für axiale Verschiebung

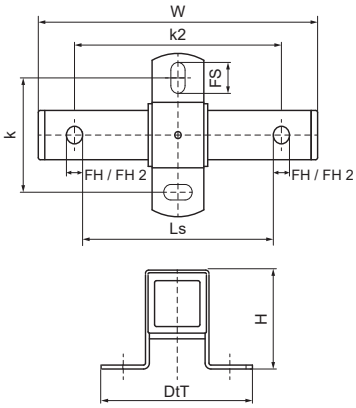

Besonderes & Eigenschaften

- Einzelbefestigung für axiale Verschiebungen bei Rohrinstallationen mit Längenänderungen
- Befestigung am Baukörper oder an Montageschienen
- Montierbar an Decke (hängend) oder Boden (stehend)
- Mit unterschiedlich großen Gewinden auf den gegenüberliegenden Seiten
- Variable Anschlussmöglichkeiten; bevorzugt kombinierbar mit Walraven Bifix G2 | HD1501 Schellen
- Material: Metallteile aus Stahl; Kunststoffteile aus POM (Polyoxymethylen)
- Das Produkt ist Teil des Walraven BIS UltraProtect® 1000 Systems
- Ein System für Installationen im Innen- und Außenbereich
- Besteht min. 1.000 Std. Salzsprühnebeltest nach DIN ISO 9227

Produktnummer	Befestigungsloch	Befestigungsloch 2	Verankerungsschlitz	Schiebeweg	Lochabstand	Lochabstand 2	Zulässige Last (Fa,z)
Kennzeichnung	*FH*	*FH 2*	*AS*	*Ls*	*k*	*k 2*	*Fa,z*
Einheit	*mm*	*mm*	*mm*	*mm*	*mm*	*mm*	*N*
6668813	13	17	20x13	120	100	200	7.500

Walraven Expansionsschieber metrisch (BUP)

(E1041)

Befestigung für axiale Verschiebung

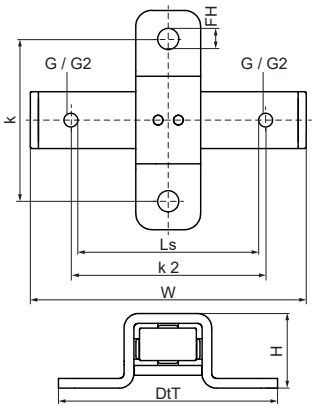

Besonderes & Eigenschaften

- Einzelbefestigung für axiale Verschiebungen bei Rohrinstallationen mit Längenänderungen
- Befestigung am Baukörper oder an Montageschienen
- Montierbar an Decke (hängend) oder Boden (stehend)
- Mit unterschiedlich großen Gewinden auf den gegenüberliegenden Seiten
- Variable Anschlussmöglichkeiten; bevorzugt kombinierbar mit Walraven Bifix G2 | HD1501 Schellen
- Material: Metallteile aus Stahl; Kunststoffteile aus POM (Polyoxymethylen)
- Das Produkt ist Teil des Walraven BIS UltraProtect® 1000 Systems
- Ein System für Installationen im Innen- und Außenbereich
- Besteht min. 1.000 Std. Salzsprühnebeltest nach DIN ISO 9227

Produktnummer	Anschlussgewinde	Anschlussgewinde 2	Verankerungsloch	Schiebeweg	Lochabstand	Lochabstand 2	Zulässige Last (Fa,z)
Kennzeichnung	*G*	*G2*	*AH*	*Ls*	*k*	*k 2*	*Fa,z*
Einheit			*mm*	*mm*	*mm*	*mm*	*N*
6668612	M10	M12	13	60	100	120	1.500

Walraven Gleitstück GFRP (BUP)

(E1045)

Befestigung für axiale Verschiebung

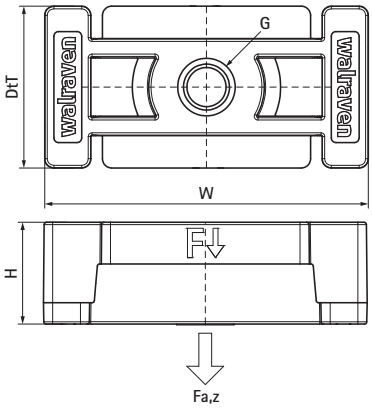

Besonderes & Eigenschaften

- Flexibles Gleitstück zum Ausgleich von Rohrausdehnungen
- Auch als Kreuzgleiter einsetzbar
- Geeignet zur Verwendung mit allen RapidStrut® Schienen (außer DS5)
- Verwendbar bei Decken- (hängend montiert) und Bodeninstallationen (stehend montiert)
- Geringer Platzbedarf durch geringe Aufbauhöhe
- Bewegungsrichtung frei wählbar; Begrenzung und Sicherung durch U-Laschen
- Material: Gewinde aus Stahl (BUP); Kunststoffteile aus Polyamid 6 (PA6), 30% Glasfaser verstärkt
- Gleitreibungszahl μ = 0,30
- Das Produkt ist Teil des Walraven BIS UltraProtect® 1000 Systems
- Ein System für Installationen im Innen- und Außenbereich
- Besteht min. 1.000 Std. Salzsprühnebeltest nach DIN ISO 9227
- Temperaturbeständigkeit: -30 °C bis +90 °C

Produktnummer	Für Schienentyp	Anschlussgewinde	Gesamthöhe	Gesamtbreite	Gesamttiefe	Zulässige Last (Fa,z)
Kennzeichnung		*G*	*H*	*W*	*DtT*	*Fa,z*
Einheit			*mm*	*mm*	*mm*	*N*
6662810	41x21, 41x41, 41x62, 41x82	M10	21	70	35	1.550

Fixpunkt- und Ausgleichsbefestigungen

Die Längenänderung von Rohren wird in der Regel durch Temperaturschwankungen hervorgerufen. Fixpunkte werden bei Rohren mit einer großen Ausdehnung verwendet. Der Fixpunkt wird dabei an einem neutralen Punkt installiert, so dass sich das Rohr in beide Richtungen des Fixpunktes ausdehnen kann. Gleitstücke werden zwischen den Fixpunkten montiert, um dem Rohr das freie Ausdehnen zu ermöglichen.

Zur Auswahl eines richtigen Fixpunktes ist es notwendig zu wissen:

- aus welchem Material das Rohr gefertigt ist
- welchen Durchmesser und welche Wandstärke das Rohr besitzt
- die Betriebsbedingungen, insbesondere die Minimal- und Maximaltemperatur
- den Maximaldruck im Rohrinneren

Die Ausdehnung des Rohres kann auf zwei Arten kompensiert werden:

- über Dehnungsbögen oder den natürlichen Leitungsverlauf (Richtungsänderungen)
- mittels Einbau von Kompensatoren in der Leitung ängenausgleicher)

Bei der Verwendung von Kompensatoren muss auch der Druck im Rohrinneren berücksichtigt werden. Deswegen wird bevorzugt versucht, die Ausdehnung auf natürliche Weise aufzufangen. Der Fixpunkt hat die Funktion, die Ausdehnung in Richtung des Dehnungsbogens oder des Kompensators zu führen um hierdurch auftretenden Kräften entgegen zu wirken. Die zwischen dem Fixpunkt und Dehnungsbogen liegenden Rohrbefestigungen dienen nur dazu, das Rohr zu führen. Bei Gleitpunkten ist zu beachten, dass hier ein Gleitwiderstand auftritt. Dadurch entstehende Kräfte müssen auch von dem Fixpunkt aufgenommen werden.

Bei einem Dehnungsbogen ist die Distanz der ersten Führungsschelle bis zum Bogen äußerst wichtig. Je kleiner diese Distanz ist, je größer sind die Kräfte, die benötigt werden, um den Bogen zu biegen und damit die Ausdehnung des Rohren aufzunehmen. Die dabei benötigten Kräfte werden auf den Fixpunkt übertragen.

Auftretende Kraft auf einen Fixpunkt F_f bei Verwendung eines Dehnungsbogens.

1. Die Reibungskraft, verursacht durch die Gleitbefestigung F_w
2. Die Kraft, verursacht durch Biegen des Deh-nungsbogens F_b

$$F_f = F_w + F_b$$

Um die Biegungskraft F_b zu bestimmen ist es wichtig, zuerst die erforderliche Länge des Dehnungsbogens zu ermitteln. Diese ist von der Längenänderung ΔL des Rohres abhängig. Die Längenänderung des Rohres ist von der Länge L zwischen Fixpunkt und Dehnungsbogen, dem Längenausdehnungskoeffizient α des Rohrmaterials und der Temperaturdifferenz ΔT abhängig.

$$\Delta L = L \times \alpha \times \Delta T$$

Die Länge eines Dehnungsbogens L_B ist von der Ausdehnung ΔL, dem Außendurchmesser des Rohres D_b und den Materialeigenschaften des Rohres K abhängig. K ist vom Elastizitätsmodul des Rohrmaterials E und der maximal zulässigen Spannung des Materials σ abhängig.

$$K = \sqrt{(1.5 \times E)/\sigma} \qquad L_b = K \sqrt{(D_b \times \Delta L)}$$

Die Biegungskraft F_b ist vom Trägheitsmoment I des Rohres, der Länge des Dehnungsbogens L_b und der Wandstärke des Rohres D_b - D_i abhängig.

$$F_b = \frac{\sigma \times \pi \, (D_b^4 - D_i^4)}{32 \times D_b \times L_b}$$

Die Reibungskraft F_w ist von der Reibungszahl μ der Gleitbefestigung und der Belastung F auf die Gleitbefestigung abhängig. Die Belastung besteht aus dem Rohrgewicht mit Inhalt F_p.

$$F_w = F_p \times \mu$$

Legende

F_f	Wirkende Kraft auf dem Fixpunkt	N
F_w	Reibungskraft	N
F_p	Gewichtskraft der Rohrleitung mit Inhalt	N
F_b	Kraft zum Biegen des Dehnungsbogens	N
D_b	Außendurchmesser der Rohrleitung	mm
D_i	Innendurchmesser der Rohrleitung	mm
I	Flächenträgheitsmoment des Rohres	mm^4
E	Elastizitätsmodul des Rohrmaterials	N/mm^2

K		Materialkonstante des Rohrwerkstoffes	mm^4
L_b		Länge des Dehnungsbogens	mm
ΔL	*(Delta L)*	Längenänderung der Rohrleitung	mm
ΔT	*(Delta T)*	Temperaturunterschied ($T_{max.}$ - $T_{min.}$)	K
α	*(Alfa)*	Längenausdehnungskoeffizient des Rohres	mm/m•K
μ	*(Mu)*	Reibungszahl der Gleitbefestigung	
σ	*(Sigma)*	Max. zulässige Spannung des Rohrmateriales	N/mm^2
π	*(Pi)*	Kreiszahl Pi	3,1416

Temperaturbezogene Längenausdehnung

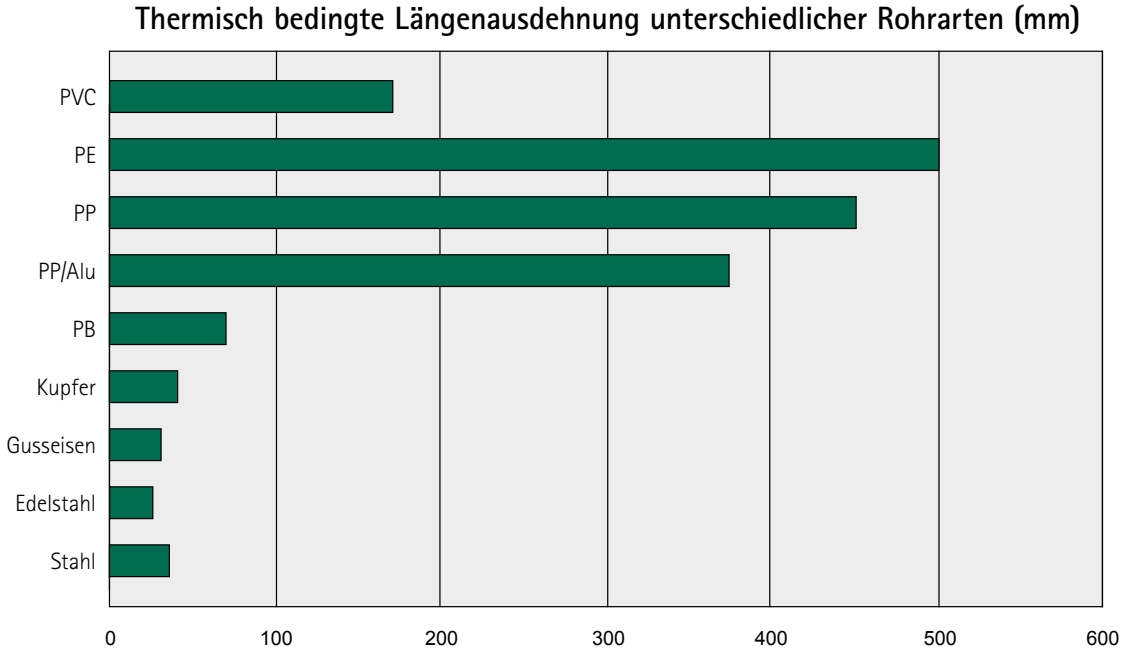

Rohrlänge: 50 Meter,
Temperaturdifferenz: +50 °C

Berechnungsmethode:

$\Delta L = L \times \alpha \times \Delta T$

ΔL = Längenänderung mm

L = Anfangslänge des Rohres [m]

α = Längenausdehnungskoeffizient [mm/m•K]

ΔT = Temperaturdifferenz ($T_{max.}$ - $T_{min.}$) [K]

Rohrmaterial Werkstoff	Längenausdehnungs-koeffizient [mm/m•K]
PVC - Polyvinylchlorid	0,0800
PE - Polyethylen	0,2000
PP - Polypropylen	0,1800
PB - Polybuten	0,1500
PE/Alu - Verbundrohr	0,0260
Kupfer	0,0170
Gusseisen	0,0105
Edelstahl	0,0170
Stahl	0,0120

Beispiel 1:

Rohrmaterial: Stahl
Rohrlänge: 35 Meter
$T_{max.}$ = +70 °C (Heizungsanlage in Betrieb)
$T_{min.}$ = +15 °C (Heizungsanlage außer Betrieb)
Verarbeitungstemperatur = +15 °C
ΔT = +70 °C - +15 °C = 55 K
ΔL = 35 m x 0,0120 mm/m•K x 55 K = 23,1 mm

Bemerkung: Ist die Verarbeitungstemperatur höher als Tmin. (z.B. Montage im Sommer), so wird sich die Rohrleitung verkürzen, wenn die Heizungsanlage außer Betrieb ist. In diesem Fall müssen Gleitelemente so eingebaut werden, dass sich die Rohrleitung in beide Richtungen bewegen kann.

Beispiel 2 (Prozesskälte):

Rohrmaterial: Edelstahl
Rohrlänge: 50 Meter
$T_{min.}$ = -30 °C (Anlage in Betrieb)
$T_{max.}$ = +30 °C (Anlage außer Betrieb)
Verarbeitungstemperatur = +20 °C
ΔT_{warm} = +30 °C - +20 °C = 10 K
ΔT_{kalt} = +20 °C - -30 °C = 50 K
ΔL_{warm} = 50 m x 0,0170 mm/m•K x 10 K = 8,5 mm (Ausdehnung)
ΔL_{kalt} = 50 m x 0,0170 mm/m•K x 50 K = 42,5 mm (Verkürzung)

F Lüftungsbefestigungen

Walraven Lüftungsschellen mit Einlage

Walraven Aero® Lüftungsschelle | M8 (sv) 127

Walraven Aero® Lüftungsschelle | M8/10 (sv) 128

Walraven Aero® Lüftungsschelle (sv) 129

Walraven Lüftungsschelle mit Einlage | M8/10 (ev) 130

Walraven Luftkanalwinkel L (ev) 131

Walraven Luftkanalwinkel Z (ev) 132

Walraven Lüftungsrohrhänger V (ev) 133

Walraven Lüftungsrohrhänger A (ev) 134

Walraven VibraTek® SA-4 Schalldämpfer 135

Walraven Luftkanalverbinder

Walraven Luftkanalverbinder (ev) 136

Walraven Aero® Lüftungsschelle | M8 (sv)

(F0503)

Für Wickellüftungskanäle

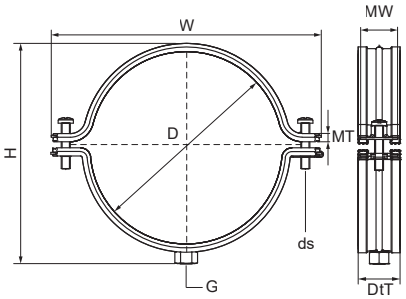

Besonderes & Eigenschaften

- Mit Sicherheitsschnellverschluss
- Patentiertes Design
- Patentierte und einzigartig fixierte Schallschutzeinlage (garantiert unverlierbar während Montage und bei Gleitbewegungen der Lüftungsrohre)
- Material: Rohrschelle aus Stahl
- Sendzimirverzinkt
- Schallschutzeinlage aus TPE-Gummi, schwarz

EPD

Produktnummer	Rohr-Außendurchmesser	Anschlussgewinde	Gesamthöhe	Gesamtbreite	Gesamttiefe	Materialbreite	Materialstärke	Schraubengröße	Zulässige Last (Fa,z)	Zulassungen & Zertifikate
Kennzeichnung	*D*	*G*	*H*	*W*	*DtT*	*MW*	*MT*	*ds*	*Fa,z*	
Einheit	*mm*		*mm*	*mm*	*mm*	*mm*	*mm*		*N*	
4115080	80	M8	101	136	28	25	1,25	M6	720	ITB (KOT)
4115100	100	M8	122	157	28	25	1,25	M6	720	ITB (KOT), EPD
4115125	125	M8	146	181	28	25	1,25	M6	720	ITB (KOT), EPD
4115140	140	M8	162	197	28	25	1,25	M6	720	ITB (KOT), EPD
4115150	150	M8	171	206	28	25	1,25	M6	720	ITB (KOT), EPD
4115160	160	M8	182	216	28	25	1,25	M6	720	ITB (KOT), EPD
4115180	180	M8	202	237	28	25	1,25	M6	720	ITB (KOT), EPD
4115200	200	M8	221	256	28	25	1,25	M6	720	ITB (KOT), EPD
4115225	225	M8	247	282	28	25	1,25	M6	720	ITB (KOT), EPD
4115250	250	M8	271	306	28	25	1,25	M6	720	ITB (KOT), EPD
4115280	280	M8	303	338	28	25	1,25	M6	720	ITB (KOT)
4115300	300	M8	323	358	28	25	1,25	M6	720	ITB (KOT)
4115315	315	M8	338	373	28	25	1,25	M6	720	ITB (KOT)
4115355	355	M8	378	413	28	25	1,25	M6	720	ITB (KOT), EPD
4115400	400	M8	423	458	28	25	1,25	M6	720	ITB (KOT), EPD

Walraven Aero® Lüftungsschelle | M8/10 (sv)

(F0504)

Für Wickellüftungskanäle

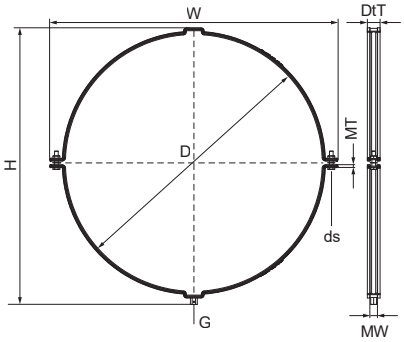

Besonderes & Eigenschaften

- Mit Sicherheitsschnellverschluss
- Patentiertes Design
- Patentierte und einzigartig fixierte Schallschutzeinlage (garantiert unverlierbar während Montage und bei Gleitbewegungen der Lüftungsrohre)
- Material: Rohrschelle aus Stahl
- Sendzimirverzinkt
- Schallschutzeinlage aus TPE-Gummi, schwarz

Produktnummer	Rohr-Außendurchmesser	Anschlussgewinde	Gesamthöhe	Gesamtbreite	Gesamttiefe	Materialbreite	Materialstärke	Schraubengröße	Zulässige Last (Fa,z)	Zulassungen & Zertifikate
Kennzeichnung	*D*	*G*	*H*	*W*	*DtT*	*MW*	*MT*	*ds*	*Fa,z*	
Einheit	*mm*		*mm*	*mm*	*mm*	*mm*	*mm*		*N*	
4115450	450	M8/M10	498	524	28	25	2,00	M8	1.150	ITB (KOT)
4115500	500	M8/M10	548	574	28	25	2,00	M8	1.150	ITB (KOT)
4115560	560	M8/M10	608	634	28	25	2,00	M8	1.150	ITB (KOT)
4115600	600	M8/M10	649	675	28	25	2,00	M8	1.150	ITB (KOT)
4115630	630	M8/M10	679	705	28	25	2,00	M8	1.150	ITB (KOT)

Walraven Aero® Lüftungsschelle (sv)

(F0505)

Für Wickellüftungskanäle

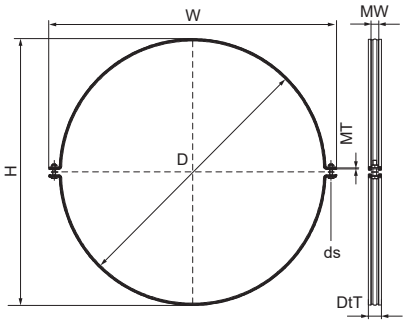

Besonderes & Eigenschaften

- Mit Sicherheitsschnellverschluss
- Patentiertes Design
- Patentierte und einzigartig fixierte Schallschutzeinlage (garantiert unverlierbar während Montage und bei Gleitbewegungen der Lüftungsrohre)
- Material: Rohrschelle aus Stahl
- Sendzimirverzinkt
- Schallschutzeinlage aus TPE-Gummi, schwarz

Produktnummer	Rohr-Außendurchmesser	Gesamthöhe	Gesamtbreite	Gesamttiefe	Materialbreite	Materialstärke	Schraubengröße	Zulässige Last (Fa,z)	Zulassungen & Zertifikate
Kennzeichnung	*D*	*H*	*W*	*DtT*	*MW*	*MT*	*ds*	*Fa,z*	
Einheit	*mm*	*mm*	*mm*	*mm*	*mm*	*mm*		*N*	
4115710	710	727	785	28	25	2,00	M8	1.150	ITB (KOT)
4115800	800	817	875	28	25	2,00	M8	1.150	ITB (KOT)
4115900	900	917	975	28	25	2,00	M8	1.150	ITB (KOT)
4115997	1,12	1.138	1.196	28	25	2,00	M8	1.150	ITB (KOT)
4115998	1,25	1.268	1.326	28	25	2,00	M8	1.150	ITB (KOT)
4115999	1	1.018	1.076	28	25	2,00	M8	1.150	ITB (KOT)

Walraven Lüftungsschelle mit Einlage | M8/10 (ev)

(F05061)

Für Wickellüftungskanäle

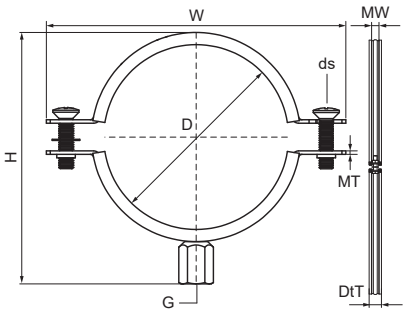

Besonderes & Eigenschaften

- Zweischraubenschelle
- Mit Schnellverschluss bis einschließlich D = 400mm
- Material: Stahl
- Elektrolytisch verzinkt
- Schallschutzeinlage aus EPDM-Gummi nach DIN 4109
- Alterungsbeständige EPDM-Schallschutzeinlage, schwarz

Produktnummer	Rohr-Außendurchmesser	Anschlussgewinde	Gesamthöhe	Gesamtbreite	Gesamttiefe	Materialbreite	Materialstärke	Schraubengröße	Zulässige Last (Fa,z)
Kennzeichnung	*D*	*G*	*H*	*W*	*DtT*	*MW*	*MT*	*ds*	*Fa,z*
Einheit	*mm*		*mm*	*mm*	*mm*	*mm*	*mm*		*N*
N4103080	80	M8/M10	109	126	23	20	1,50	M6	500
N4103100	100	M8/M10	129	147	23	20	1,50	M6	500
N4103112	112	M8/M10	148	142	23	20	1,50	M6	500
N4103125	125	M8/M10	154	129	23	20	1,50	M6	500
N4103140	140	M8/M10	169	144	23	20	1,50	M6	500
N4103150	150	M8/M10	179	154	23	20	1,50	M6	500
N4103160	160	M8/M10	189	164	23	20	1,50	M6	500
N4103180	180	M8/M10	209	184	23	20	1,50	M6	500
N4103200	200	M8/M10	229	204	23	20	1,50	M6	500
N4103225	225	M8/M10	253	228	23	20	1,50	M6	500
N4103250	250	M8/M10	279	254	23	20	1,50	M6	500
N4103280	280	M8/M10	309	285	23	20	1,50	M6	500
N4103300	300	M8/M10	329	305	23	20	1,50	M6	500
N4103315	315	M8/M10	344	320	23	20	1,50	M6	500
N4103355	355	M8/M10	384	360	23	20	1,50	M6	500
N4103400	400	M8/M10	429	405	23	20	1,50	M6	500
N4103450	450	M8/M10	483	455	29	25	2,00	M6	1.100
N4103500	500	M8/M10	532	505	29	25	2,00	M6	1.100
N4103560	560	M8/M10	591	565	29	25	2,50	M10	1.300
N4103600	600	M8/M10	631	605	29	25	2,50	M10	1.300
N4103630	630	M8/M10	664	636	29	25	2,50	M10	1.300

Walraven Luftkanalwinkel L (ev)

(F0515)

Für Lüftungsrohre und Lüftungskanäle

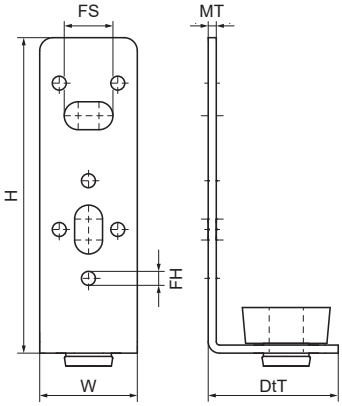

Besonderes & Eigenschaften

- Zur Befestigung von rechteckigen Luftkanälen
- Mit Löchern Ø 4,5 mm für Laschennietung
- Material: Metallteile aus Stahl; Dämpfer aus TPE-Gummi, schwarz
- Elektrolytisch verzinkt
- Schallschutzeinlage aus EPDM-Gummi nach DIN 4109

Produktnummer	Gesamthöhe	Gesamtbreite	Gesamttiefe	Für Gewindegröße	Befestigungsloch	Fixierschlitz	Materialstärke	Zulässige Last (Fa,z)
Kennzeichnung	*H*	*W*	*DtT*	*fts*	*FH*	*FS*	*MT*	*Fa,z*
Einheit	*mm*	*mm*	*mm*		*mm*	*mm*	*mm*	*N*
4125001	100	30	40	M10	4,5	15x8,5	2,50	490

Walraven Luftkanalwinkel Z (ev)

(F0516)

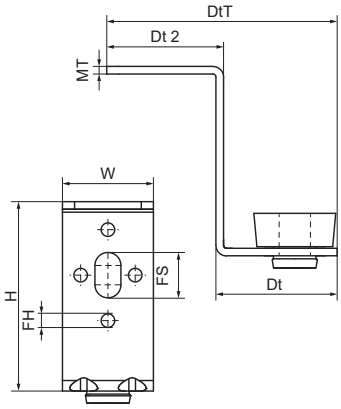

Besonderes & Eigenschaften

- Zur Befestigung von rechteckigen Luftkanälen
- Mit Löchern Ø 4,5 mm für Laschennietung
- Material: Metallteile aus Stahl; Dämpfer aus TPE-Gummi, schwarz
- Elektrolytisch verzinkt
- Schallschutzeinlage aus EPDM-Gummi nach DIN 4109

Produktnummer	Gesamthöhe	Gesamtbreite	Gesamttiefe	Für Gewindegröße	Befestigungsloch	Fixierschlitz	Materialstärke	Tiefe	Tiefe 2	Zulässige Last (Fa,z)
Kennzeichnung	*H*	*W*	*DtT*	*fts*	*FH*	*FS*	*MT*	*Dt*	*Dt 2*	*Fa,z*
Einheit	*mm*	*mm*	*mm*		*mm*	*mm*	*mm*	*mm*	*mm*	*N*
4125003	63	30	76	M10	4,5	15x8,5	2,50	40	39	230

Walraven Lüftungsrohrhänger V (ev)

(F0520)

Für Lüftungsrohre und Lüftungskanäle

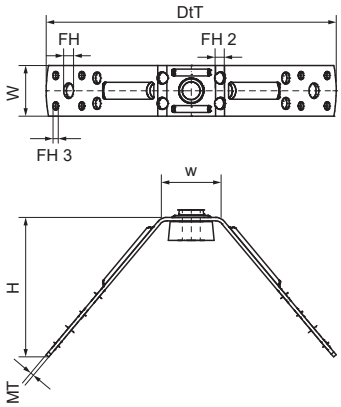

Besonderes & Eigenschaften

- Zur Befestigung von runden Luftkanälen
- Mit Löchern Ø 4,8 mm für Laschennietung
- Material: Metallteile aus Stahl; Dämpfer aus TPE-Gummi, schwarz
- Elektrolytisch verzinkt
- Schallschutzeinlage aus EPDM-Gummi nach DIN 4109

Produktnummer	Gesamthöhe	Gesamtbreite	Gesamttiefe	Für Gewindegröße	Befestigungsloch	Befestigungsloch 2	Befestigungsloch 3	Materialstärke	Breite	Zulässige Last (Fa,z)
Kennzeichnung	*H*	*W*	*DtT*	*fts*	*FH*	*FH 2*	*FH 3*	*MT*	*w*	*Fa,z*
Einheit	*mm*	*mm*	*mm*		*mm*	*mm*	*mm*	*mm*	*mm*	*N*
4125004	82	30	171	M10	9	7	4,8	2,00	35	490

Walraven Lüftungsrohrhänger A (ev)

(F0521)

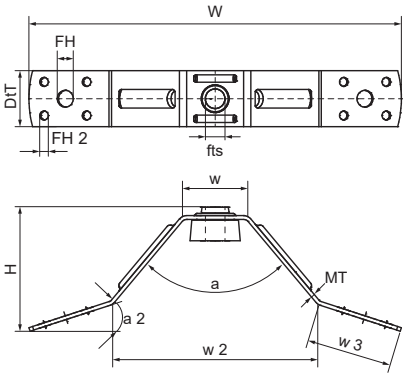

Besonderes & Eigenschaften

- Zur Befestigung von runden Luftkanälen
- Mit Löchern Ø 4,8 mm für Laschennietung
- Material: Metallteile aus Stahl; Dämpfer aus TPE-Gummi, schwarz
- Elektrolytisch verzinkt
- Schallschutzeinlage aus EPDM-Gummi nach DIN 4109

Produktnummer	Gesamthöhe	Gesamtbreite	Gesamttiefe	Für Gewindegröße	Befestigungsloch	Befestigungsloch 2	Materialstärke	Breite	Breite 2	Breite 3	Winkel	Winkel 2	Zulässige Last (Fa,z)
Kennzeichnung	*H*	*W*	*DtT*	*fts*	*FH*	*FH 2*	*MT*	*w*	*w 2*	*w 3*	*a*	*a 2*	*Fa,z*
Einheit	*mm*	*mm*	*mm*		*mm*	*mm*	*mm*	*mm*	*mm*	*mm*	°	°	*N*
4125005	62	200	30	M10	9	4,8	2,00	35	110	46	80	18	490

Walraven VibraTek® SA-4 Schalldämpfer

(F0525)

Schallschutz-Aufhängung für Montageschiene

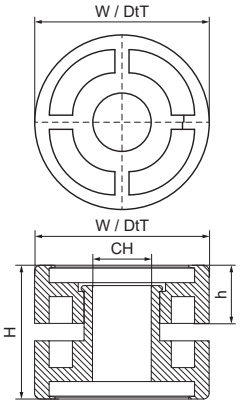

Besonderes & Eigenschaften

- Schallschutzpuffer und Gegenstück
- Z.B. für schallsichere Abhängung von Montageschienen in Kombination mit Gewindestange M10
- Verwendbar mit RapidStrut® und RapidRail® Montageschienen-Profilen
- Material: Metallteile aus Stahl; Dämpfer aus TPE-Gummi, schwarz
- Elektrolytisch verzinkt
- Durchschnittlich 16 dB(A) Einfügungsdämpfung in Verbindung mit RapidRail® Schiene 27x18 mm; verglichen mit einer einfachen Schellenbefestigung
- Die max. zulässige Last kann unter bestimmten Umständen höher liegen, sie hängt insbesondere von der Frequenz ab. Bitte kontaktieren Sie bei Fragen unsere technische Abteilung.

Produktnummer	Verbindungsloch	Gesamthöhe	Gesamtbreite	Gesamttiefe	Höhe	Zulässige Last (Fa,z)
Kennzeichnung	*CH*	*H*	*W*	*DtT*	*h*	*Fa,z*
Einheit	*mm*	*mm*	*mm*	*mm*	*mm*	*N*
4125006	10,1	23	30	30	10	600

Walraven Luftkanalverbinder (ev)

(F3005)

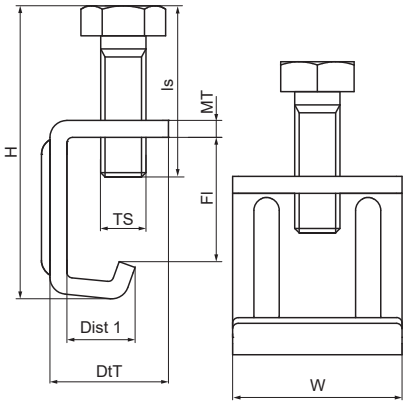

Besonderes & Eigenschaften

- Material: Stahl 1.0332
- Elektrolytisch verzinkt

Produktnummer	Flansch	Abstand 1	Gewindegröße	Schraubenlänge	Materialstärke	Gesamthöhe	Gesamtbreite	Gesamttiefe
Kennzeichnung	*Fl*	*Dist 1*	*TS*	*ls*	*MT*	*H*	*W*	*DtT*
Einheit	*mm*	*mm*		*mm*	*mm*	*mm*	*mm*	*mm*
4125020	22	12	M8	25	3,00	50	30	19

Walraven RapidRail®

Schnelle und unkomplizierte Befestigung

Einstecken, festziehen, fertig!

Das Zubehör wird vormontiert und gebrauchsfertig angeliefert. Die Kunststofffeder ermöglicht der Schiebemutter eine unkomplizierte Befestigung in der Schiene. Ergebnis: Bis zu 40% Zeitersparnis.

Vollständiges System

Das Walraven RapidRail® System bietet eine noch nie dagewesene Auswahl an Schienenprofilen und Konsolen sowie ein umfangreiches Angebot an Zubehör für Rohrbefestigungen und Schienenkonstruktionen.

Einfache Befestigung an zwei Seiten

Walraven RapidRail® 30x20, 30x45 und 38x40 haben ein einzigartiges Lochmuster. Das Zubehör kann ohne Aufwand an beiden Seiten der Schiene angebracht werden.

G RapidRail® Montageschienensystem für leichte Anwendungen

Montageschienen

Walraven RapidRail® Montageschienen (sv) 30x45, 38x40 140
Walraven RapidRail® Montageschiene (sv) 141

Wandkonsolen

Walraven RapidRail® Wandkonsolen (ev) 142
Walraven RapidRail® Wandkonsole 38x40 143
Walraven Wandkonsole 50x40 (BUP) 144

Wandplatten und Schienenfüße

Walraven RapidRail® Schienenfuß (ev) 145
Walraven RapidRail® Schienenfuß 38x40 (ev) 146
Walraven RapidRail® Gelenkhalter (ev) 147
Walraven Vertikal- und Horizontalhalterung (ev) 148
Walraven Schienenfuß 50x40 (ev) 149

Stützelemente für Schienenkonstruktionen

Walraven Stützbalken (ev) 150
Walraven Stützbalken 50x40 (ev) 151
Walraven RapidRail® Knotendreieck (ev) 152
Walraven Knotendreieck (fv) 153
Walraven RapidRail® Winkelkonsole (ev) 154
Walraven Klemmflansch (ev) 155

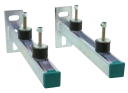

Walraven Konsolen Kits und Gaszählerhalter

Walraven Konsolen-Kit ISO (ev) 156
Walraven Konsolen-Kit ISO Brücke (ev) 157
Walraven Gaszählerhalter (ev) 158

Walraven Montageschienenzubehör für Konstruktionen

Walraven RapidRail® Schiebemutter (ev) 159
Walraven Schiebemutter 651 (ev) 160
Walraven Schiebemutter 651D 50x40 (ev) 161
Walraven Vierkantschiebemutter (ev) 162
Walraven Rechtwinklige Schiebemutter (ev) 163
Walraven Doppelschiebemutter (ev) 164
Walraven Doppelschiebemutter 50x40 (ev) 165
Walraven RapidRail® Hammerfix (ev) 166
Walraven RapidRail® Kugelgelenksatz (ev) 167
Walraven Hammerkopfbefestigungssatz 50x40 (ev) 168
Walraven Unterlegscheibe flach (BUP) 169
Walraven Unterlegscheibe flach (ev) 170
Walraven Unterlegscheibe flach - 50x40 (ev) 171
Walraven Unterlegscheibe U-förmig (sv) 172
Walraven Unterlegscheibe U-förmig 50x40 (sv) 173
Walraven RapidRail® Schraube TX30 (ev) 174

Walraven Schienenverbinder

Walraven RapidRail® Verbinder 90° 2x2 (ev) 175
Walraven RapidRail® Verbinder 90° 2x1 (ev) 176
Walraven RapidRail® Verbinder 90° 1x1 (ev) 177
Walraven RapidRail® Verbinder 90° 2x0 (ev) 178
Walraven RapidRail® Verbinder 135° 2x2 (ev) 179
Walraven RapidRail® Verbinder 135° 1x1 (ev) 180
Walraven Schienenverbinder mit Schiebemuttern (ev) 181
Walraven Schienenverbinder (ev) 182
Walraven Schienenverbinder 90° 50x40 (BUP) 183
Walraven RapidRail® Schienenverbinder (ev) 184
Walraven RapidRail® T- und X-Verbinder (ev) 185
Walraven RapidRail® Kreuzverbinder (ev) 186
Walraven RapidRail® Trägerklammer | M6 (ev) 187
Walraven RapidRail® Trägerklammer | M8 (ev) 188
Walraven Schienenträgerklammer | M10 (ev) 189
Walraven Schienenträgerklammer 50x40 | M8 (ev) 190
Walraven Trägerklammer 27x18, 30x15 | M8 (ev) 191

G RapidRail® Montageschienensystem für leichte Anwendungen

Walraven Trägerklemmset 27x18 | M8 192
Walraven Trägerklemmset 30x15 | M8 193

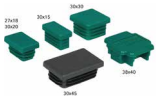

Walraven Zubehör für Schienenabschluss

Walraven Schienenendstopfen 194
Walraven Schienendämmprofil 195
Walraven Schienenendstopfen 50x40 196

System Walraven RapidRail®

Tabelle für die statische Berechnung

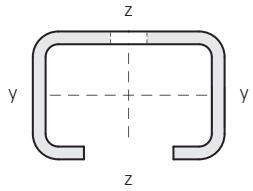

Typ	Gewicht (kg / m)	Streckgrenze $f_{max.}$ (N / mm²)	Trägheitsmoment (cm⁴) Iy	Trägheitsmoment (cm⁴) Iz	Widerstandsmoment (cm³) Wy	Widerstandsmoment (cm³) Wz
27 x 18 x 1,00	0,479	183,1 *	0,284	0,783	0,274	0,580
30 x 15 x 1,50	0,695	188,3 *	0,282	1,243	0,328	0,829
30 x 20 x 1,25	0,648	185,7 *	0,466	1,317	0,431	0,878
30 x 30 x 1,50	1,054	185,1 *	1,576	2,158	0,951	1,438
30 x 45 x 2,00	1,735	185,7 *	5,006	3,806	2,134	2,537
38 x 40 x 2,00	1,675	188,3 *	3,958	5,044	1,898	2,655

Siehe Schienenbelastungstabellen mit errechneten Belastungswerten.
Bei den angegebenen Belastungswerten wird die zulässige Stahlspannung $f_{max.}$, sowie ein maximales Verformungsverhältnis von L/200 nicht überschritten.
Trägheitsmoment und Widerstandsmoment wurden mit gemittelter Rückenlochung berechnet.
* *Die maximal zulässige Stahlspannung $f_{max.}$ wurde ermittelt aufgrund der erhöhten Streckgrenze infolge von Kaltumformung gemäß DIN EN 1993-1-3:2010-12, Abschnitt 3.2.2.*
Hierbei wurde auf der Einwirkungsseite ein Sicherheitsbeiwert $\gamma_{G/Q}$ von 1,4 und auf der Materialseite ein Sicherhweitsbeiwert γ_M von 1,1 zugrundegelegt.
Der Gesamtsicherheitsbeiwert $\gamma_{ges.}$ beträgt somit 1,54.

Lochmuster der Profilschienen

Der Abstand vom Schienenende zur ersten Lochung ist immer gleich. Alle Abmessungen in mm.

Walraven RapidRail®
- 27 x 18 mm
- 30 x 15 mm
- 30 x 30 mm

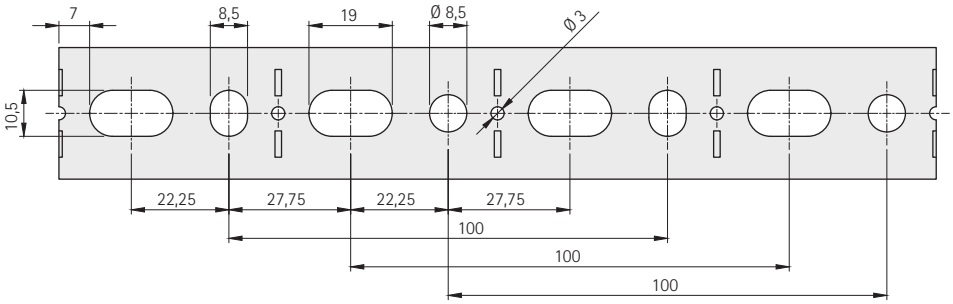

Walraven RapidRail®
- 30 x 20 mm (beidseitig verwendbar)

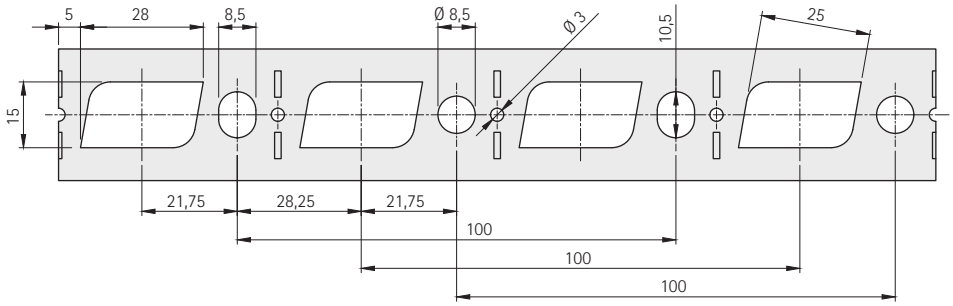

Walraven RapidRail®
- 30 x 45 mm
- 38 x 40 mm

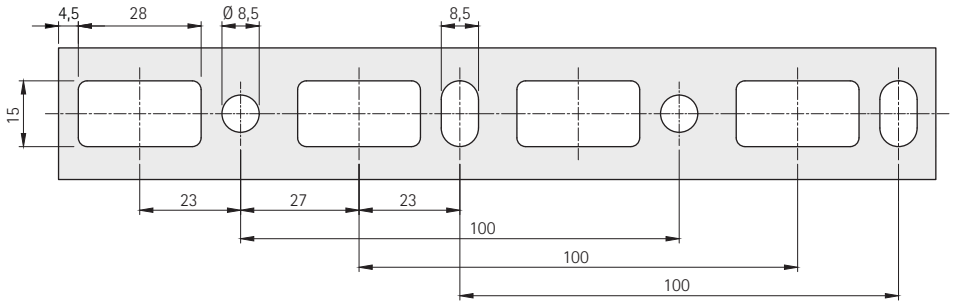

Schienenbelastungstabelle RapidRail® ab Seite 198

Walraven RapidRail® Montageschienen (sv) 30x45, 38x40

(G0405)

Für leichte Befestigungsanwendungen

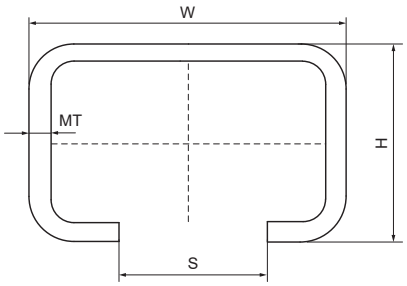

EPD

Besonderes & Eigenschaften

- C-Profil
- Zur schnellen und flexiblen Befestigung von einem oder mehreren Rohren
- Gleichmäßiges Lochbild
- Der Abstand zwischen Schienenende und erstem Loch ist immer gleich
- Eine durchgehende Zentimeterskala auf einer Seite
- Material: Stahl 1.0242
- Sendzimirverzinkt
- Detaillierte technische Informationen zu unseren RAL-gekennzeichneten Produkten finden Sie im RAL-Datenblatt in unserem Webkatalog
- Weitere Informationen über die maximal zulässige Belastung (Faz) entnehmen Sie bitte den Belastungstabellen oder unserem Online-Datenblatt 'Technische Details Walraven RapidRail®'.

Produktnummer	Typ	Gesamthöhe	Gesamtbreite	Gesamtlänge	Materialstärke	Schlitzbreite
Kennzeichnung		*H*	*W*	*L*	*MT*	*S*
Einheit		*mm*	*mm*	*mm*	*mm*	*mm*
6505030	30x45	45	30	2.000	2,00	15
6505235	38x40	40	38	2.000	2,00	15
6505630	30x45	45	30	6.000	2,00	15
6505635	38x40	40	38	6.000	2,00	15

Walraven RapidRail® Montageschiene (sv)

(G0406)

Für leichte Befestigungsanwendungen

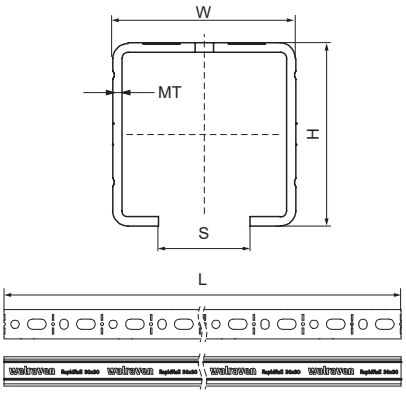

EPD

Besonderes & Eigenschaften

- C-Profil
- Zur schnellen und flexiblen Befestigung von einem oder mehreren Rohren
- Gleichmäßiges Lochbild
- Der Abstand zwischen Schienenende und erstem Loch ist immer gleich
- Mit Schnittmarkierungen alle 50 mm
- Flexibles Lochbild zur Baukörperanbindung mit Dübeln, Ankern und Holzschrauben
- Einzigartiges Lochmuster an der Schiene 30x20 ermöglicht das Einklicken von Walraven RapidRail® Hammerfix von beiden Seiten
- Material: Stahl 1.0242
- Sendzimirverzinkt

Produktnummer	Typ	Gesamthöhe	Gesamtbreite	Gesamtlänge	Materialstärke	Schlitzbreite
Kennzeichnung		*H*	*W*	*L*	*MT*	*S*
Einheit		*mm*	*mm*	*mm*	*mm*	*mm*
650527182	27x18	18	27	2.000	1,00	15
650530150	30x15	15	30	500	1,50	15
650530152	30x15	15	30	2.000	1,50	15
650530156	30x15	15	30	6.000	1,50	15
650530202	30x20	20	30	2.000	1,25	15
650530206	30x20	20	30	6.000	1,25	15
650530302	30x30	30	30	2.000	1,50	15
650530303	30x30	30	30	3.000	1,50	15
650530306	30x30	30	30	6.000	1,50	15

Walraven RapidRail® Wandkonsolen (ev)

(G1007)

Zur Befestigung an Wand, Decke oder Boden

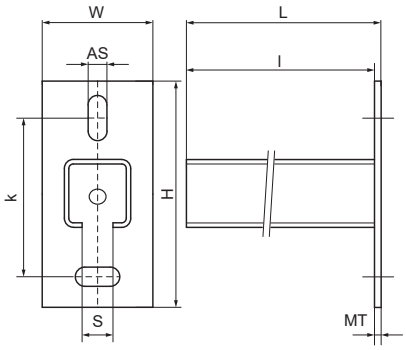

Besonderes & Eigenschaften

- Grundplatte mit angeschweißter C-Profilschiene
- Zur schnellen und flexiblen Befestigung von einem oder mehreren Rohren
- CO_2-geschweißt
- Gleichmäßiges Lochbild
- Mit Schnittmarkierungen alle 50 mm
- Einzigartiges Lochmuster bei Typ 30x20 ermöglicht das Einklicken von Walraven RapidRail® Hammerfix von beiden Seiten
- Material: Grundplatte aus Stahl 1.0332 (DD11)
- Material: Schienenprofil 27x18 und 30x20 aus Stahl 1.0330 (DC01)
- Material: Schienenprofil 30x15 und 30x30 aus Stahl 1.0038 (S235JR)
- Elektrolytisch verzinkt
- Weitere Informationen über die maximal zulässige Belastung (Faz) entnehmen Sie bitte den Belastungstabellen oder unserem Online-Datenblatt 'Technische Details Walraven RapidRail®'.

Produktnummer	Typ	Länge	Gesamthöhe	Gesamtbreite	Gesamtlänge	Materialstärke	Verankerungsschlitz	Schlitzbreite	Lochabstand
Kennzeichnung		*l*	*H*	*W*	*L*	*MT*	*AS*	*S*	*k*
Einheit		*mm*	*mm*	*mm*	*mm*	*mm*	*mm*	*mm*	*mm*
66031815	27x18	150	110	38	154	4,00	16x11	15	70
66031820	27x18	200	110	38	204	4,00	16x11	15	70
66031520	30x15	200	110	38	204	4,00	16x11	15	70
66031530	30x15	300	110	38	304	4,00	16x11	15	70
66032015	30x20	150	110	38	154	4,00	16x11	15	70
66032020	30x20	200	110	38	204	4,00	16x11	15	70
66032025	30x20	250	110	38	254	4,00	16x11	15	70
66033020	30x30	200	110	48	205	5,00	18x11	15	70
66033025	30x30	250	110	48	255	5,00	18x11	15	70
66033030	30x30	300	110	48	305	5,00	18x11	15	70
66033040	30x30	400	110	48	405	5,00	18x11	15	70
66033050	30x30	500	110	48	505	5,00	18x11	15	70

Walraven RapidRail® Wandkonsole 38x40

(G1008)

Zur Befestigung an Wand, Decke oder Boden

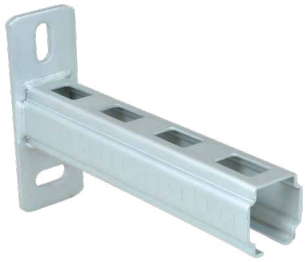

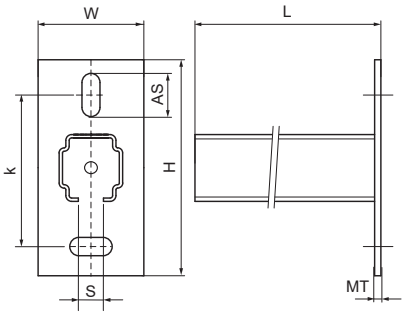

Besonderes & Eigenschaften

- Grundplatte mit angeschweißter C-Profilschiene
- Zur schnellen und flexiblen Befestigung von einem oder mehreren Rohren
- CO_2-geschweißt
- Gleichmäßiges Lochbild
- Mit Schnittmarkierungen alle 50 mm
- Material: Stahl 1.0038 (S235JR)
- Material: Grundplatte aus Stahl 1.0332 (DD11)
- Elektrolytisch verzinkt
- Weitere Informationen über die maximal zulässige Belastung (Faz) entnehmen Sie bitte den Belastungstabellen oder unserem Online-Datenblatt 'Technische Details Walraven RapidRail®'.

Produktnummer	Typ	Länge	Gesamthöhe	Gesamtbreite	Gesamtlänge	Materialstärke	Verankerungsschlitz	Schlitzbreite	Lochabstand
Kennzeichnung		*l*	*H*	*W*	*L*	*MT*	*AS*	*S*	*k*
Einheit		*mm*	*mm*	*mm*	*mm*	*mm*	*mm*	*mm*	*mm*
66036805	38x40	1.050	130	48	1.050	5,00	25x11	15	90
66036820	38x40	200	130	48	200	5,00	25x11	15	90
66036825	38x40	250	130	48	250	5,00	25x11	15	90
66036835	38x40	350	130	48	350	5,00	25x11	15	90
66036840	38x40	400	130	48	400	5,00	25x11	15	90
66036850	38x40	500	130	48	500	5,00	25x11	15	90
66036860	38x40	600	130	48	600	5,00	25x11	15	90
66036875	38x40	750	130	48	750	5,00	25x11	15	90

Walraven Wandkonsole 50x40 (BUP)

(G1015)

Befestigung an Wand oder Decke

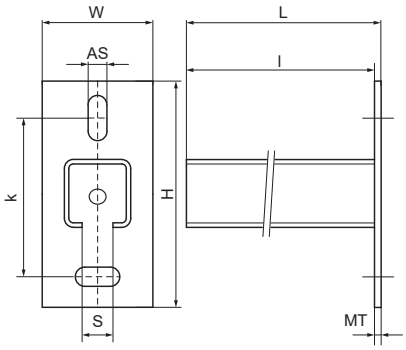

Besonderes & Eigenschaften

- Grundplatte mit angeschweißter C-Profilschiene
- Zur schnellen und flexiblen Befestigung von einem oder mehreren Rohren
- CO_2-geschweißt
- Material: Stahl
- Das Produkt ist Teil des Walraven BIS UltraProtect® 1000 Systems
- Ein System für Installationen im Innen- und Außenbereich
- Besteht min. 1.000 Std. Salzsprühnebeltest nach DIN ISO 9227
- Weitere Informationen über die maximal zulässige Belastung (Faz) entnehmen Sie bitte den Belastungstabellen oder unserem Online-Datenblatt 'Technische Details Walraven RapidRail®'.

Produktnummer	Typ	Länge	Gesamthöhe	Gesamtbreite	Gesamtlänge	Materialstärke	Verankerungsschlitz	Schlitzbreite	Lochabstand
Kennzeichnung		*l*	*H*	*W*	*L*	*MT*	*AS*	*S*	*k*
Einheit		*mm*	*mm*	*mm*	*mm*	*mm*	*mm*	*mm*	*mm*
6603355	50x40	550	163	70	558	8,00	34x14	18	115

Technische Details 50 x 40 Konsolen

Einzellast

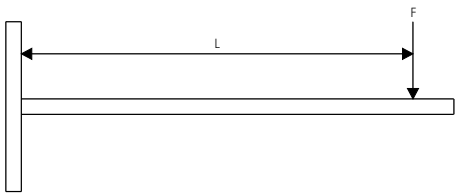

L (mm)	F
350	1.803
550	770

Max. zulässige Belastung in N.

Die angegebene Übersicht der max. zulässigen Belastungen gibt die verfügbare Standardproduktpalette wieder.
Die angegebenen Lasten gelten ausschließlich für die Schiene.
Auch die übrigen Konstruktionsteile müssen auf ihre maximal zulässige Belastung geprüft werden.

Flächenbelastung

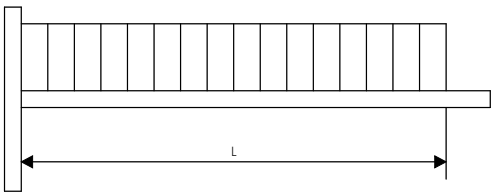

L (mm)	F
350	3.607
550	2.053

Max. zulässige Belastung in N.

Die angegebene Übersicht der max. zulässigen Belastungen gibt die verfügbare Standardproduktpalette wieder.
Die angegebenen Lasten gelten ausschließlich für die Schiene.
Auch die übrigen Konstruktionsteile müssen auf ihre maximal zulässige Belastung geprüft werden.

Walraven RapidRail® Schienenfuß (ev)

(G1505)

Schienenfuß zur Befestigung von Montageschienen

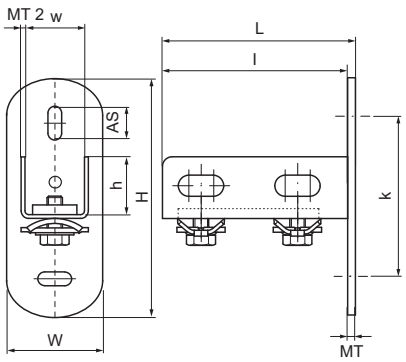

Besonderes & Eigenschaften

- Flexibel einsetzbare Grundplatte (Wand-, Decken- oder Bodenplatte) zur Anbindung von Montageschienen
- Für Schiene 27x18, 30x15, 30x20, 30x30
- Zur Baukörperanbindung (Wand, Decke, Boden) von Schienen
- Schiene kann mit Schlitz nach unten oder seitlich montiert werden
- Befestigungslöcher sind als Langlöcher um 90° zueinander ausgestanzt, um den Montagekomfort zu verbessern
- CO_2-geschweißt
- Art. Nr. 6613200 mit vormontierten Walraven RapidRail®Schiebemutter(n) für eine schnelle, handfeste Befestigung
- Art. Nr. 6613202 ohne vormontierte Schiebemuttern und Befestigungselemente
- Material: Metallteile aus Stahl 1.0332; Klemmfeder aus POM (Polyoxymethylen), grün
- Elektrolytisch verzinkt

Produktnummer	Für Schienentyp	Gesamthöhe	Gesamtbreite	Gesamtlänge	Breite	Höhe	Länge	Lochabstand	Verankerungsschlitz	Materialstärke	Materialstärke 2
Kennzeichnung		*H*	*W*	*L*	*w*	*h*	*l*	*k*	*AS*	*MT*	*MT 2*
Einheit		*mm*	*mm*	*mm*	*mm*	*mm*	*mm*	*mm*	*mm*	*mm*	*mm*
6613200	27x18, 30x15, 30x20, 30x30, 30x45, 38x40	123	50	100	35	32	96	83	23.5x11	4,00	2

Walraven RapidRail® Schienenfuß 38x40 (ev)

(G1506)

Schienenfuß zur Befestigung von Montageschienen

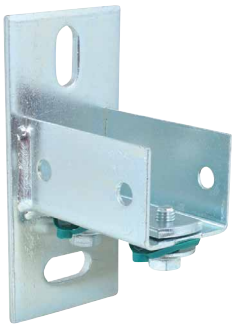

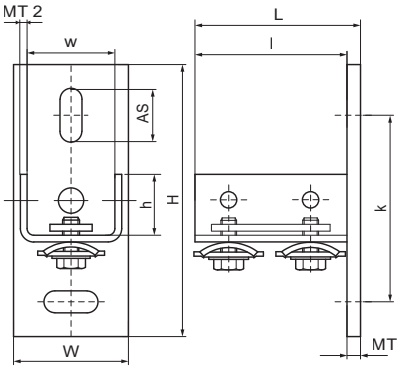

Besonderes & Eigenschaften

- Flexibel einsetzbare Grundplatte (Wand-, Decken- oder Bodenplatte) zur Anbindung von Montageschienen 38x40
- Zur Baukörperanbindung (Wand, Decke, Boden) von Schienen
- Schiene kann mit Schlitz nach unten oder seitlich montiert werden
- Befestigungslöcher sind als Langlöcher um 90° zueinander ausgestanzt, um den Montagekomfort zu verbessern
- CO_2-geschweißt
- Mit vormontierten Walraven RapidRail®Schiebemutter(n) für eine schnelle, handfeste Befestigung
- Material: Metallteile aus Stahl 1.0332; Klemmfeder aus POM (Polyoxymethylen), grün
- Elektrolytisch verzinkt

Produktnummer	Für Schienentyp	Gesamthöhe	Gesamtbreite	Gesamtlänge	Breite	Höhe	Länge	Lochabstand	Verankerungsschlitz	Befestigungsloch	Materialstärke	Materialstärke 2
Kennzeichnung		*H*	*W*	*L*	*w*	*h*	*l*	*k*	*AS*	*FH*	*MT*	*MT 2*
Einheit		*mm*	*mm*	*mm*	*mm*	*mm*	*mm*	*mm*	*mm*	*mm*	*mm*	*mm*
6613235	38x40	133	60	80	45	40	75	93	25x11	9	5,00	2

Walraven RapidRail® Gelenkhalter (ev)

(G1510)

Verstellbarer Schienenfuß zur Befestigung von Montageschienen

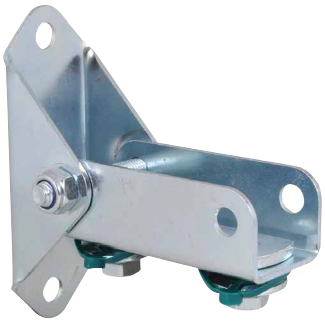

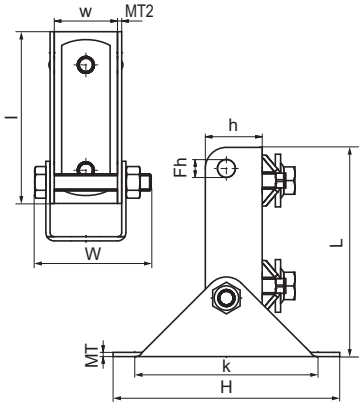

Besonderes & Eigenschaften

- Grundplatte mit gelenkigem U-Profil
- Stütze mit flexiblem Winkel zur Verstärkung von Schienenkonstruktionen
- Zur Befestigung der Schiene an schrägen Wänden
- Material: Stahl
- Elektrolytisch verzinkt

Produktnummer	Für Schienentyp	Gesamthöhe	Gesamtbreite	Gesamtlänge	Breite	Höhe	Länge	Lochabstand	Befestigungsloch	Materialstärke	Materialstärke 2
Kennzeichnung		*H*	*W*	*L*	*w*	*h*	*l*	*k*	*FH*	*MT*	*MT 2*
Einheit		*mm*	*mm*	*mm*	*mm*	*mm*	*mm*	*mm*	*mm*	*mm*	*mm*
6613250	27x18, 30x15, 30x20, 30x30, 30x45, 38x40	107	55,3	99,3	30	27	81,5	87	8,5	2,00	2

Walraven Vertikal- und Horizontalhalterung (ev)

(G1515)

Für den Zusammenbau von Kanälen

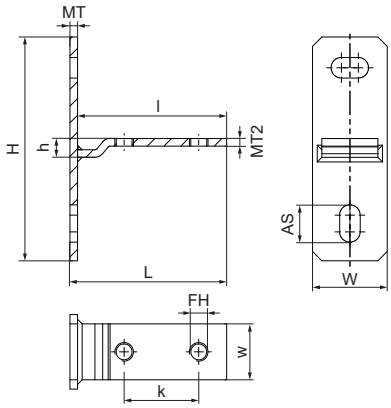

Besonderes & Eigenschaften

- T-förmige Flansche zur Herstellung von Verbindungen mit Befestigungsschienen
- Kleine Geometrie ideal für den Einsatz in Schachtsituationen
- Mit vormontierten Befestigungselementen zur schnellen Montage
- Material: Stahl
- Elektrolytisch verzinkt

Produktnummer	Für Schienentyp	Gesamthöhe	Gesamtbreite	Gesamtlänge	Höhe	Lochabstand	Verankerungsschlitz	Befestigungsloch	Materialstärke
Kennzeichnung		*H*	*W*	*L*	*h*	*k*	*AS*	*FH*	*MT*
Einheit		*mm*	*mm*	*mm*	*mm*	*mm*	*mm*	*mm*	*mm*
66828301	41x21, 41x41, 41x51, 41x62, 41x82	120	40	84	20	40	20x11	10,5	4,00
66828302	41x21, 41x41, 41x51, 41x62, 41x82	120	40	84	10	40	20x11	10,5	4,00
66838401	41x21, 41x41, 41x51, 41x62, 41x82	120	40	84	30	40	20x11	10,5	4,00

Walraven Schienenfuß 50x40 (ev)

(G1520)

Schienenfuß zur Befestigung von Montageschienen

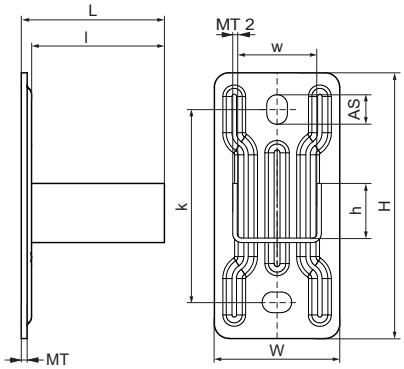

Besonderes & Eigenschaften

- Flexibel einsetzbare Grundplatte (Wand-, Decken- oder Bodenplatte) zur Anbindung von Montageschienen
- Verankerungsschlitze im 90°-Winkel zueinander, um die Befestigung zu vereinfachen
- Mit vormontierten Gleitmuttern zur schnellen Befestigung
- Material: Stahl
- Elektrolytisch verzinkt

Produktnummer	Für Schienentyp	Gesamthöhe	Gesamtbreite	Gesamtlänge	Breite	Höhe	Länge	Lochabstand	Verankerungsschlitz	Materialstärke	Materialstärke 2
Kennzeichnung		*H*	*W*	*L*	*w*	*h*	*l*	*k*	*AS*	*MT*	*MT 2*
Einheit		*mm*	*mm*	*mm*	*mm*	*mm*	*mm*	*mm*	*mm*	*mm*	*mm*
6613300	50x40	180	85	97	54	40	90	130	20x14	4,00	3

Walraven Stützbalken (ev)

(G2005)

Stützbalken für Montageschienen und Konsolen

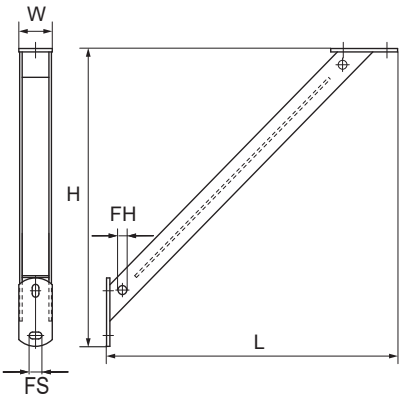

Besonderes & Eigenschaften

- 45° Verstärkungsstütze
- Zum Anbringen als Stützelement über, unter oder neben einer Wandkonsole
- Zur Erhöhung der Belastbarkeit von Schienenkonstruktionen
- Geeignet für Schienen und Wandkonsole 27x18, 30x15, 30x20 und 30x30
- Auch für die Profile 30x45 und 38x40 geeignet, außer "Durchlaufanwendung"
- CO_2-geschweißt
- Material: Stahl
- Elektrolytisch verzinkt
- Schienenstützen für 38x40 Schiene: Siehe Teil Nr. 66288530.

Produktnummer	Gesamthöhe	Gesamtbreite	Gesamtlänge	Befestigungsloch	Fixierschlitz	Winkel	Zulässige Last (Fa,z)
Kennzeichnung	*H*	*W*	*L*	*FH*	*FS*	*α*	*Fa,z*
Einheit	*mm*	*mm*	*mm*	*mm*	*mm*	*°*	*N*
6628220	250	40	250	10,5	15x11	45	4.500
6628230	350	40	350	10,5	15x11	45	4.500

Walraven Stützbalken 50x40 (ev)

(G2010)

Stützbalken für Montageschienen und Konsolen

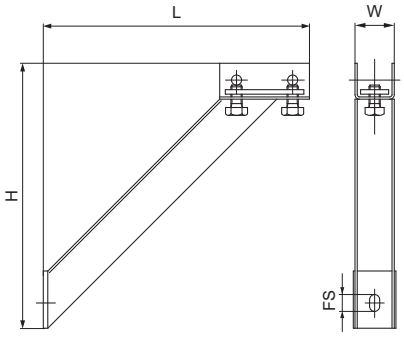

Besonderes & Eigenschaften

- 45° Verstärkungsstütze
- Zum Anbringen als Stützelement über, unter oder neben einer Wandkonsole
- Zur Erhöhung der Belastbarkeit von Schienenkonstruktionen
- Geeignet für Schienen und Wandkonsole 50x40
- CO_2-geschweißt
- Material: Stahl
- Elektrolytisch verzinkt

Produktnummer	Gesamthöhe	Gesamtbreite	Gesamtlänge	Fixierschlitz	Winkel
Kennzeichnung	*H*	*W*	*L*	*FS*	*α*
Einheit	*mm*	*mm*	*mm*	*mm*	°
6623326	320	60	320	25x12,2	45

Walraven RapidRail® Knotendreieck (ev)

(G2015)

Für Walraven RapidRail® Schienenkonstruktionen

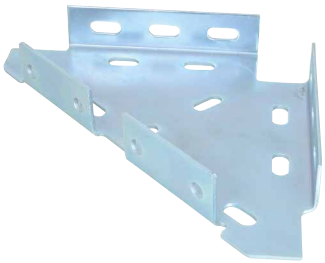

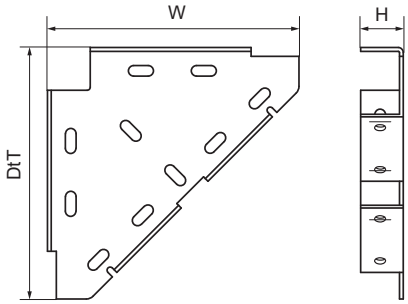

Besonderes & Eigenschaften

- Einteilige Stütze
- Zum Anbringen als Stützelement über, unter oder neben einer Wandkonsole
- Zur Erhöhung der Belastbarkeit von Schienenkonstruktionen
- Geeignet für Montageschiene 27x18, 30x15, 30x20, 30x30, 30x45
- Material: Stahl
- Elektrolytisch verzinkt
- Schienenverbindungswinkel für 38x40-Schienen: Siehe Teil Nr. 65938020 (Seite H 16 20).

Produktnummer	Gesamthöhe	Gesamtbreite	Gesamttiefe
Kennzeichnung	*H*	*W*	*DtT*
Einheit	*mm*	*mm*	*mm*
6593010	33	200	200

Walraven Knotendreieck (fv)

(G2020)

Für Walraven RapidRail® Schienenkonstruktionen

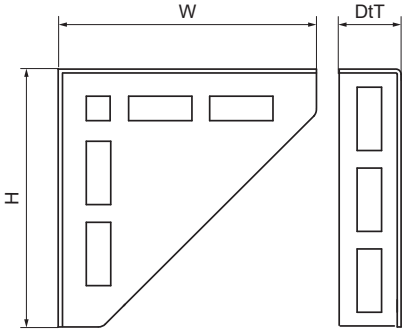

Besonderes & Eigenschaften

- Einteilige Stütze
- Zum Anbringen als Stützelement über, unter oder neben einer Wandkonsole
- Zur Erhöhung der Belastbarkeit von Schienenkonstruktionen
- Geeignet für Montageschiene 30x15, 30x20, 30x30, 30x45, 38x40
- Material: Stahl
- Feuerverzinkt

Produktnummer	Gesamthöhe	Gesamtbreite	Gesamttiefe
Kennzeichnung	*H*	*W*	*DtT*
Einheit	*mm*	*mm*	*mm*
6661110	100	37	100

Walraven RapidRail® Winkelkonsole (ev)

(G2025)

Für Walraven RapidRail® Schienenkonstruktionen

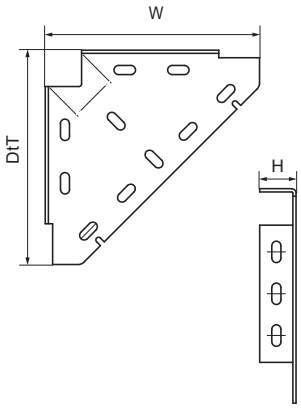

Besonderes & Eigenschaften

- Einteilige Stütze
- Zum Anbringen als Stützelement über, unter oder neben einer Wandkonsole
- Zur Erhöhung der Belastbarkeit von Schienenkonstruktionen
- Geeignet für Montageschiene 27x18, 30x15, 30x20, 30x30, 30x45
- Material: Stahl
- Elektrolytisch verzinkt
- Eckwinkel für Schiene 38x40: Siehe Teil Nr. 66038020 (Seite H 16 35).

Produktnummer	Gesamthöhe	Gesamtbreite	Gesamttiefe
Kennzeichnung	*H*	*W*	*DtT*
Einheit	*mm*	*mm*	*mm*
6603010	37	200	200

Walraven Klemmflansch (ev)

(G2035)

Befestigung an Stahlträgern

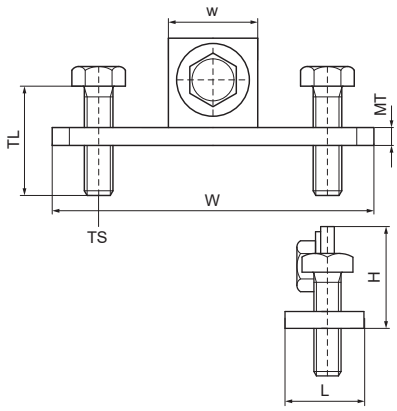

Besonderes & Eigenschaften

- Zur Befestigung an Stahlträgern ohne Schweißen oder Bohren
- Immer 2 Produkte pro Befestigungspunkt verwenden
- Auch für die Befestigung in Steigschächten geeignet
- Geeignet für Schienen 27x18, 30x15, 30x20, 30x30 und 30x45
- Material: Stahl
- Elektrolytisch verzinkt

Produktnummer	Für Schienentyp	Spannbereich	Gesamthöhe	Gesamtbreite	Gesamtlänge	Gewindegröße	Gewindelänge	Breite	Materialstärke	Zulässige Last (Fa,z)	Drehmoment für den Einbau
Kennzeichnung		*CR*	*H*	*W*	*L*	*TS*	*TL*	*w*	*MT*	*Fa,z*	*T inst.*
Einheit		*mm*	*mm*	*mm*	*mm*		*mm*	*mm*	*mm*	*N*	*Nm*
6613820	27x18, 30x15, 30x20, 30x30, 30x45, 38x40	100 - 400	30	89	24	M8	25	25	5,00	500	15

Walraven Konsolen-Kit ISO (ev)

(G2505)

Universal-Wandmontageset mit Schwingungsdämpfern

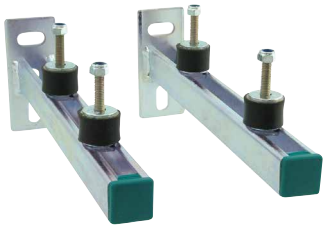

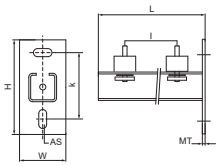

Besonderes & Eigenschaften

- Universeller Befestigungssatz
- Für die Wandbefestigung von Wasserpumpen, Kompressoren und anderen leichtgewichtigen Maschinen
- Schwingungsisolatoren vormontiert mit Gleitmutter, Unterlegscheibe und Sechskant-Sicherungsmutter
- Material: Stahl
- Elektrolytisch verzinkt
- Schallschutz mittels Schwingungsdämpfer (aus vulkanisierten Gummi)
- Besteht aus: 2 Wandkonsolen, 4 Schwingungsdämpfern, 2 Schienenendstopfen, 1 Montagesatz

Produktnummer	Typ	Länge	Gesamthöhe	Gesamtbreite	Gesamtlänge	Materialstärke	Verankerungsschlitz	Lochabstand
Kennzeichnung		*l*	*H*	*W*	*L*	*MT*	*AS*	*k*
Einheit		*mm*	*mm*	*mm*	*mm*	*mm*	*mm*	*mm*
6923230	30x30	300	105	135	506	5,00	18x11	70
6923240	30x30	400	105	135	506	5,00	18x11	70
6923250	30x30	500	100	130	505	5,00	18x11	70

Walraven Konsolen-Kit ISO Brücke (ev)

(G2510)

Universal-Wandmontageset mit Schwingungsdämpfern

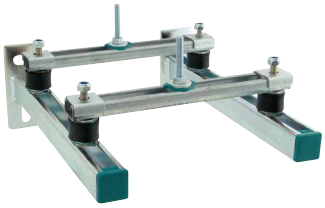

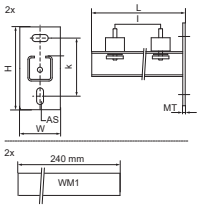

Besonderes & Eigenschaften

- Universeller Befestigungssatz
- Für die Wandbefestigung von Wasserpumpen, Kompressoren und anderen leichtgewichtigen Maschinen
- Überbrückungsschiene zur Befestigung von Geräten mit 2 Befestigungslöchern
- Schwingungsisolatoren vormontiert mit Gleitmutter, Unterlegscheibe und Sechskant-Sicherungsmutter
- Material: Stahl
- Elektrolytisch verzinkt
- Schallschutz mittels Schwingungsdämpfer (aus vulkanisierten Gummi)
- Besteht aus: 2 Wandkonsolen, 2 Überbrückungen aus Schiene 30x15 mm, 4 Schwingungsdämpfer, 2 Hammerkopfbefestigungssätze, 2 Schienenendstopfen, 1 Montagesatz

Produktnummer	Typ	Länge	Gesamthöhe	Gesamtbreite	Gesamtlänge	Materialstärke	Verankerungsschlitz	Lochabstand
Kennzeichnung		*l*	*H*	*W*	*L*	*MT*	*AS*	*k*
Einheit		*mm*	*mm*	*mm*	*mm*	*mm*	*mm*	*mm*
6923235	30x30	300	105	135	506	5,00	18x11	70
6923245	30x30	400	105	135	506	5,00	18x11	70

Walraven Gaszählerhalter (ev)

(G2520)

Befestigung für Gaszähler

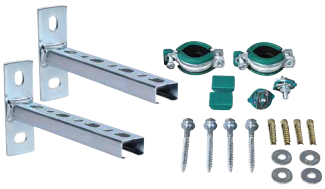

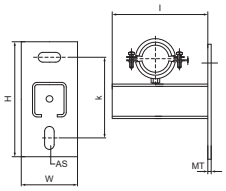

Besonderes & Eigenschaften

- Universeller Befestigungssatz
- Für die Wandbefestigung eines Gaszählers
- CO_2-geschweißt
- Auslegerarm: CO_2-geschweißt
- Material: Stahl
- Elektrolytisch verzinkt
- 2 Wandkonsolen
- Besteht aus: 2 Rohrschellen Walraven Bifix® G2 mit Einlage (30-35mm), 4 Metallspreizdübel, 1 Montagesatz

Produktnummer	Typ	Länge	Gesamthöhe	Gesamtbreite	Gesamtlänge	Materialstärke	Verankerungsschlitz	Lochabstand
Kennzeichnung		*l*	*H*	*W*	*L*	*MT*	*AS*	*k*
Einheit		*mm*	*mm*	*mm*	*mm*	*mm*	*mm*	*mm*
4923035	27x18	200	110	48	205	5,00	16x11	70
4923135	30x15	200	110	48	205	5,00	16x11	70

Walraven RapidRail® Schiebemutter (ev)

(G3005)

Befestigung an Walraven RapidRail® Schienen

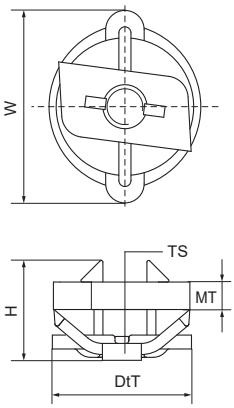

Besonderes & Eigenschaften

- Schiebemutter mit Unterlegscheibe und Walraven RapidRail® Federring vormontiert
- Geeignet für Schienen 27x18, 30x15, 30x20, 30x30, 30x45 und 38x40
- Durch vormontierte Klemmfeder leicht einsetzbar und bis zur Endfixierung flexibel umpositionierbar
- Material: Metallteile aus Stahl 1.0332; Klemmfeder aus POM (Polyoxymethylen), grün
- Elektrolytisch verzinkt

Produktnummer	Für Schienentyp	Gewindegröße	Materialstärke	Drehmoment für den Einbau	Zulässige Last (Fa,z)	Gesamthöhe	Gesamtbreite	Gesamttiefe
Kennzeichnung		*TS*	*MT*	*T inst.*	*Fa,z*	*H*	*W*	*DtT*
Einheit			*mm*	*Nm*	*N*	*mm*	*mm*	*mm*
6513106	27x18, 30x15, 30x20, 30x30, 38x40	M6	4,00	7,5	2.000	17,13	35	27,55
6513108	27x18, 30x15, 30x20, 30x30, 38x40	M8	5,00	10	2.700	18,35	35	27,55
6513110	27x18, 30x15, 30x20, 30x30, 38x40	M10	5,00	10	2.900	18,46	35	27,68

Walraven Schiebemutter 651 (ev)

(G3010)

Befestigung an Walraven RapidRail® Schienen

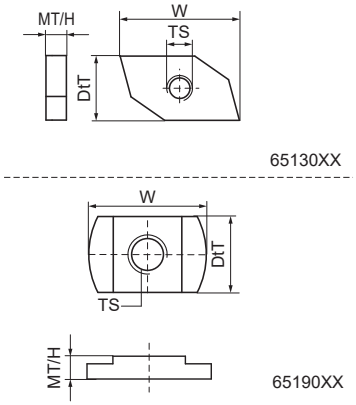

Besonderes & Eigenschaften

- Geeignet für Schienen 27x18, 30x15, 30x20, 30x30, 30x45
- Material: Stahl
- Elektrolytisch verzinkt

Produktnummer	Für Schienentyp	Gewindegröße	Materialstärke	Drehmoment für den Einbau	Zulässige Last (Fa,z)	Gesamthöhe	Gesamtbreite	Gesamttiefe
Kennzeichnung		*TS*	*MT*	*T inst.*	*Fa,z*	*H*	*W*	*DtT*
Einheit			*mm*	*Nm*	*N*	*mm*	*mm*	*mm*
6513006	27x18, 30x15, 30x20, 30x30, 38x40	M6	5,00	7,5	3.100	5	28	15
6513008	27x18, 30x15, 30x20, 30x30, 38x40	M8	5,00	10	3.100	5	28	15
6513010	27x18, 30x15, 30x20, 30x30, 38x40	M10	5,00	10	3.100	5	28	15
6519006	27x18, 30x15, 30x20, 30x30, 38x40	M6	5,00	7,5	3.100	5	24	15
6519008	27x18, 30x15, 30x20, 30x30, 38x40	M8	5,00	10	3.100	5	24	15
6519010	27x18, 30x15, 30x20, 30x30, 38x40	M10	5,00	10	3.100	5	24	15

Walraven Schiebemutter 651D 50x40 (ev)

(G3015)

Befestigung an Walraven RapidRail® Schienen

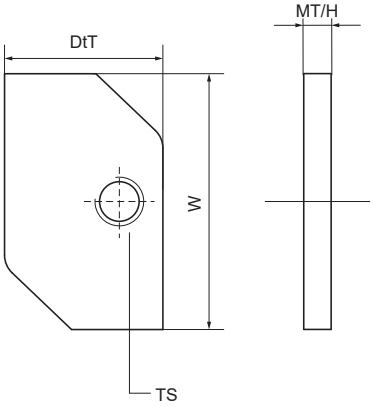

Besonderes & Eigenschaften

- Gewindeplatte zur Befestigung des Zubehörs an Befestigungsschienen und Wandkonsolen
- Geeignet für Profil 50x40
- Material: Stahl
- Elektrolytisch verzinkt

Produktnummer	Für Schienentyp	Gewindegröße	Materialstärke	Zulässige Last (Fa,z)	Gesamthöhe	Gesamtbreite	Gesamttiefe
Kennzeichnung		*TS*	*MT*	*Fa,z*	*H*	*W*	*DtT*
Einheit			*mm*	*N*	*mm*	*mm*	*mm*
6515008	38x40, 50x40	M8	5,00	3.000	5	42	25
6515010	38x40, 50x40	M10	5,00	3.000	5	42	25
6515012	38x40, 50x40	M12	5,00	3.000	5	42	25

Walraven Vierkantschiebemutter (ev)

(G3020)

Befestigung an Walraven RapidRail® Schienen

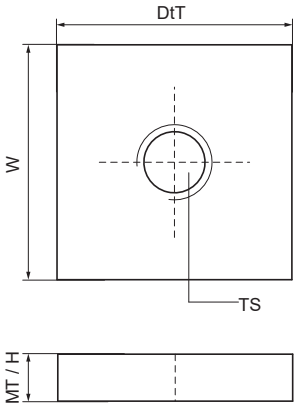

Besonderes & Eigenschaften

- Geeignet für Schienen 27x18, 30x15, 30x20, 30x30, 30x45
- Quadratische Form für zusätzliche Sicherheit, muss aufgrund seiner Geometrie von der Seite in das Profil eingebaut werden
- Material: Stahl 1.0332
- Elektrolytisch verzinkt

Produktnummer	Für Schienentyp	Gewindegröße	Materialstärke	Gesamthöhe	Gesamtbreite	Gesamttiefe
Kennzeichnung		*TS*	*MT*	*H*	*W*	*DtT*
Einheit			*mm*	*mm*	*mm*	*mm*
6519910	30x15, 30x20, 30x30, 38x40	M6	4,00	4	25	25
6519911	30x15, 30x20, 30x30, 38x40	M8	5,00	5	25	25
6519912	30x15, 30x20, 30x30, 38x40	M10	5,00	5	25	25
6519913	30x15, 30x20, 30x30, 38x40	M12	5,00	5	25	25

Walraven Rechtwinklige Schiebemutter (ev)

(G3025)

Befestigung an Walraven RapidRail® Schienen

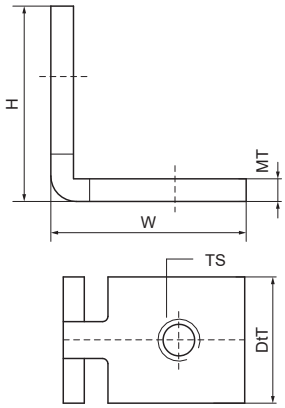

Besonderes & Eigenschaften

- Geeignet für Schienen 27x18, 30x15, 30x20, 30x30, 30x45
- Material: Stahl
- Elektrolytisch verzinkt

Produktnummer	Für Schienentyp	Gewindegröße	Materialstärke	Drehmoment für den Einbau	Gesamthöhe	Gesamtbreite	Gesamttiefe
Kennzeichnung		*TS*	*MT*	*T inst.*	*H*	*W*	*DtT*
Einheit			*mm*	*Nm*	*mm*	*mm*	*mm*
6513709	27x18, 30x15, 30x20, 30x30, 38x40	M8	4,00	15	34,5	34,5	34,5

Walraven Doppelschiebemutter (ev)

(G3030)

Befestigung an Walraven RapidRail® Schienen

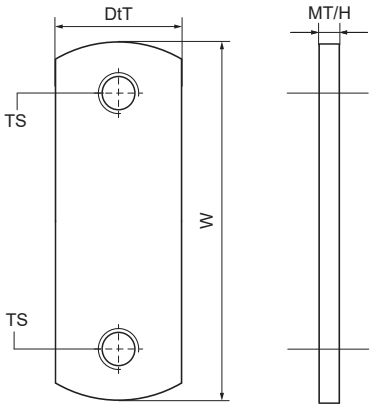

Besonderes & Eigenschaften

- Geeignet für Schienen 27x18, 30x15, 30x20, 30x30, 30x45
- Material: Stahl
- Elektrolytisch verzinkt

Produktnummer	Für Schienentyp	Gewindegröße	Materialstärke	Drehmoment für den Einbau	Gesamthöhe	Gesamtbreite	Gesamttiefe
Kennzeichnung		*TS*	*MT*	*T inst.*	*H*	*W*	*DtT*
Einheit			*mm*	*Nm*	*mm*	*mm*	*mm*
6513208	27x18, 30x15, 30x20, 30x30, 38x40	M8	4,00	15	4	23	74
6513206	27x18, 30x15, 30x20, 30x30	M6	4,00	-	4	18	85

Walraven Doppelschiebemutter 50x40 (ev)

(G3035)

Befestigung an Schienen 50x40

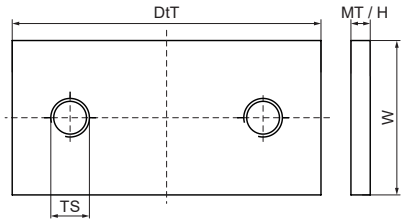

Besonderes & Eigenschaften

- Geeignet für Schienen 50x40
- Material: Stahl 1.0332
- Elektrolytisch verzinkt

Produktnummer	Für Schienentyp	Gewindegröße	Materialstärke	Gesamthöhe	Gesamtbreite	Gesamttiefe
Kennzeichnung		*TS*	*MT*	*H*	*W*	*DtT*
Einheit			*mm*	*mm*	*mm*	*mm*
6515210	38x40, 50x40	M10	5,00	5	40	80

Walraven RapidRail® Hammerfix (ev)

(G3050)

Vormontierter Gewindeadapter zur Anbindung von Rohrschellen an Schienen

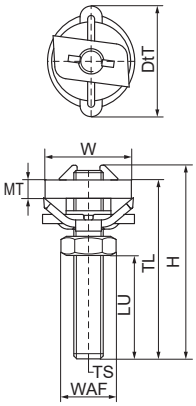

Besonderes & Eigenschaften

- Komplett vormontierte Schiebemutter mit Gewindestift, Unterlegscheibe und Walraven RapidRail®-Federring
- Geeignet für Schienen 27x18, 30x15, 30x20, 30x30, 30x45 und 38x40
- Durch vormontierte Klemmfeder leicht einsetzbar und bis zur Endfixierung flexibel umpositionierbar
- Material: Metallteile aus Stahl 1.0332; Klemmfeder aus POM (Polyoxymethylen), grün
- Elektrolytisch verzinkt

Produktnummer	Für Schienentyp	Gewindegröße	Gewindelänge	Nutzbare Länge	Materialstärke	Schlüsselweite	Drehmoment für den Einbau	Zulässige Last (Fa,z)	Gesamthöhe	Gesamtbreite	Gesamttiefe
Kennzeichnung		*TS*	*TL*	*LU*	*MT*	*WAF*	*T inst.*	*Fa,z*	*H*	*W*	*DtT*
Einheit			*mm*	*mm*	*mm*	*mm*	*Nm*	*N*	*mm*	*mm*	*mm*
6523002	27x18, 30x15, 30x20, 30x30, 38x40	M10	25	6,25	5,00	17	10	2.900	29,6	27,61	34,57
6523003	27x18, 30x15, 30x20, 30x30, 38x40	M10	30	11,25	5,00	17	10	2.900	34,6	27,61	35,57
6523004	27x18, 30x15, 30x20, 30x30, 38x40	M10	40	21,25	5,00	17	10	2.900	44,6	27,61	34,57
6523005	27x18, 30x15, 30x20, 30x30, 38x40	M10	50	31,25	5,00	17	10	2.900	54,6	27,61	34,57
6523006	27x18, 30x15, 30x20, 30x30, 38x40	M10	60	41,25	5,00	17	10	2.900	64,6	27,61	34,57
6523008	27x18, 30x15, 30x20, 30x30, 38x40	M10	80	61,25	5,00	17	10	2.900	84,6	27,61	34,57
6523010	27x18, 30x15, 30x20, 30x30, 38x40	M10	100	81,25	5,00	17	10	2.900	104,6	27,61	34,57
6523016	27x18, 30x15, 30x20, 30x30, 38x40	M10	160	141,25	5,00	17	10	2.900	141,25	27,61	34,57
6523602	27x18, 30x15, 30x20, 30x30, 38x40	M6	20	5,25	4,00	10	7,5	2.000	24	27,61	34,57
6523603	27x18, 30x15, 30x20, 30x30, 38x40	M6	30	15,25	4,00	10	7,5	2.000	34	27,61	34,57
6523802	27x18, 30x15, 30x20, 30x30, 38x40	M8	25	7,75	5,00	13	10	2.700	29	27,61	34,57
6523803	27x18, 30x15, 30x20, 30x30, 38x40	M8	30	12,75	5,00	13	10	2.700	34	27,61	34,57
6523804	27x18, 30x15, 30x20, 30x30, 38x40	M8	40	22,75	5,00	13	10	2.700	44	27,61	34,57
6523805	27x18, 30x15, 30x20, 30x30, 38x40	M8	50	32,75	5,00	13	10	2.700	54	27,61	34,57
6523806	27x18, 30x15, 30x20, 30x30, 38x40	M8	60	42,75	5,00	13	10	2.700	64	27,61	34,57
6523807	27x18, 30x15, 30x20, 30x30, 38x40	M8	70	52,75	5,00	13	10	2.700	74	27,61	34,57
6523808	27x18, 30x15, 30x20, 30x30, 38x40	M8	80	62,75	5,00	13	10	2.700	84	27,61	34,57
6523810	27x18, 30x15, 30x20, 30x30, 38x40	M8	100	82,75	5,00	13	10	2.700	104	27,61	34,57
6523812	27x18, 30x15, 30x20, 30x30, 38x40	M8	120	102,75	5,00	13	10	2.700	124	27,61	34,57
6523815	27x18, 30x15, 30x20, 30x30, 38x40	M8	150	132,75	5,00	13	10	2.700	154	27,61	34,57
6523818	27x18, 30x15, 30x20, 30x30, 38x40	M8	180	162,75	5,00	13	10	2.700	184	27,61	34,57
6523820	27x18, 30x15, 30x20, 30x30, 38x40	M8	200	182,75	5,00	13	10	2.700	204	27,61	34,57

Walraven RapidRail® Kugelgelenksatz (ev)

(G3060)

Befestigung an Walraven RapidRail® Schienen

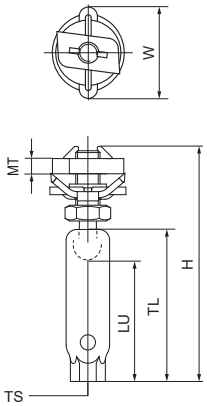

Besonderes & Eigenschaften

- Komplett vormontierte Schiebemutter mit Gewindestift, Unterlegscheibe und Walraven RapidRail®-Federring
- Empfohlen für metallische Rohre bis DN 50, Kunststoff bis DN 100
- Geeignet für Schienen 27x18, 30x15, 30x20, 30x30, 30x45
- Durch vormontierte Klemmfeder leicht einsetzbar und bis zur Endfixierung flexibel umpositionierbar
- Mit Kontrollloch um Eindrehtiefe zu prüfen (Achtung! Zu tiefes Eindrehen blockiert das Pendel!)
- Einfache stufenlose Höhenverstellung (siehe LU)
- Material: Metallteile aus Stahl 1.0332; Klemmfeder aus POM (Polyoxymethylen), grün
- Elektrolytisch verzinkt
- Detailinformationen zu unseren RAL-gütegesicherten Produkten können Sie der jeweiligen Produktbeschreibung (PDF) auf unserem Onlinekatalog entnehmen.
- Achtung! Kugelgelenke immer paarweise einsetzen. Verbindung mittels zusätzlicher Sechskantmutter (siehe Anwendungsbild).
- Die maximale aufnehmbare Längenausdehnung des Rohres ist abhängig vom Befestigungsabstand (Abstand: Decke-Rohr). Der dabei entstehende Höhenversatz der Rohrleitungen ist bei Montage zu beachten.
- In Kombination mit Walraven Kugelgelenken

Produktnummer	Für Schienentyp	Gewindegröße	Gewindelänge	Nutzbare Länge	Materialstärke	Zulässige Last (Fa,x)	Zulässige Last (Fa,z)	Gesamthöhe	Gesamtbreite	Gesamttiefe
Kennzeichnung		*TS*	*TL*	*LU*	*MT*	*Fa,x*	*Fa,z*	*H*	*W*	*DtT*
Einheit			*mm*	*mm*	*mm*	*N*	*N*	*mm*	*mm*	*mm*
6520100	27x18, 30x15, 30x20, 30x30, 38x40	M8	15	12,5	5,00	182	2.000	49	29	29
6520110	27x18, 30x15, 30x20, 30x30, 38x40	M10	15	9,5	5,00	226	2.000	49	29	29
6520200	27x18, 30x15, 30x20, 30x30, 38x40	M8	37,5	32	5,00	182	2.000	74	29	29
6520210	27x18, 30x15, 30x20, 30x30, 38x40	M10	37,5	32	5,00	226	2.000	74	29	29

Walraven Hammerkopfbefestigungssatz 50x40 (ev)

(G3070)

Befestigung an Schienen 50x40

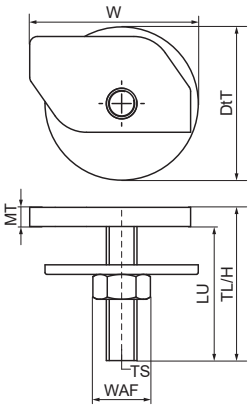

Besonderes & Eigenschaften

- Schiebemutter mit Gewindestift, Unterlegscheibe und Sechskantmutter
- Geeignet für 50x40
- Material: Stahl
- Elektrolytisch verzinkt

Produktnummer	Für Schienentyp	Gewindegröße	Gewindelänge	Nutzbare Länge	Materialstärke	Schlüsselweite	Zulässige Last (Fa,z)	Gesamthöhe	Gesamtbreite	Gesamttiefe
Kennzeichnung		*TS*	*TL*	*LU*	*MT*	*WAF*	*Fa,z*	*H*	*W*	*DtT*
Einheit			*mm*	*mm*	*mm*	*mm*	*N*	*mm*	*mm*	*mm*
6525004	38x40, 50x40	M10	40	14,5	5,00	17	3.000	40	44	40
6525203	38x40, 50x40	M12	30	2,5	5,00	19	3.000	30	44	40
6525803	38x40, 50x40	M8	30	6	5,00	13	3.000	30	44	40
6525804	38x40, 50x40	M8	40	16	5,00	13	3.000	40	44	40
6525806	38x40, 50x40	M8	60	36	5,00	13	3.000	60	44	40
6525006	38x40, 50x40	M10	60	34,5	5,00	17	3.000	60	44	40

Walraven Unterlegscheibe flach (BUP)

(G3074)

Befestigung an Walraven RapidRail® Schienen

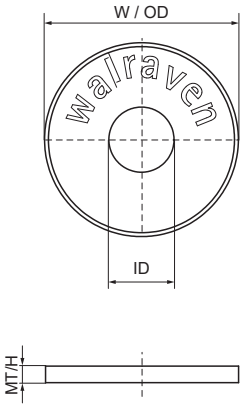

Besonderes & Eigenschaften

- Geeignet für Schienen 27x18, 30x15, 30x20, 30x30, 30x45
- Material: Stahl
- Das Produkt ist Teil des Walraven BIS UltraProtect® 1000 Systems
- Ein System für Installationen im Innen- und Außenbereich
- Besteht min. 1.000 Std. Salzsprühnebeltest nach DIN ISO 9227
- Auf Brandsicherheit geprüft

Produktnummer	Für Schienentyp	Gesamthöhe	Gesamtbreite	Gesamtlänge	Innendurchmesser	Außendurchmesser	Materialstärke
Kennzeichnung		*H*	*W*	*L*	*ID*	*OD*	*MT*
Einheit		*mm*	*mm*	*mm*	*mm*	*mm*	*mm*
65381008	27x18, 30x15, 30x20, 30x30, 30x45	2,5	25	25	8,4	25	2,50
65381010	27x18, 30x15, 30x20, 30x30, 30x45	2,5	25	25	10,5	25	2,50
65381012	27x18, 30x15, 30x20, 30x30, 30x45	2,5	25	25	13	25	2,50

Walraven Unterlegscheibe flach (ev)

(G3075)

Befestigung an Walraven RapidRail® Schienen

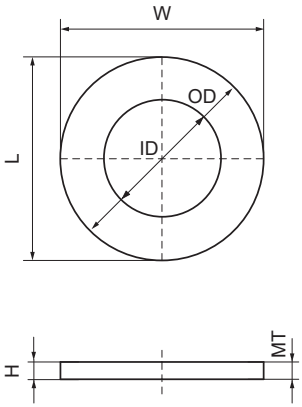

Besonderes & Eigenschaften

- Geeignet für Schienen 27x18, 30x15, 30x20, 30x30, 30x45
- Material: Stahl
- Elektrolytisch verzinkt
- Auf Brandsicherheit geprüft

Produktnummer	Für Schienentyp	Gesamthöhe	Gesamtbreite	Gesamtlänge	Innendurchmesser	Außendurchmesser	Materialstärke
Kennzeichnung		*H*	*W*	*L*	*ID*	*OD*	*MT*
Einheit		*mm*	*mm*	*mm*	*mm*	*mm*	*mm*
6533306	27x18, 30x15, 30x20, 30x30, 38x40	3	25	25	6,4	25	3,00
6533308	27x18, 30x15, 30x20, 30x30, 38x40	3	25	25	8,4	25	3,00
6533310	27x18, 30x15, 30x20, 30x30, 38x40	3	25	25	10,5	25	3,00
6533312	27x18, 30x15, 30x20, 30x30, 38x40	3	25	25	13	25	3,00
6533316	27x18, 30x15, 30x20, 30x30, 38x40	3	30	30	17	30	3,00

Walraven Unterlegscheibe flach - 50x40 (ev)

(G3080)

Befestigung an Schienen 50x40

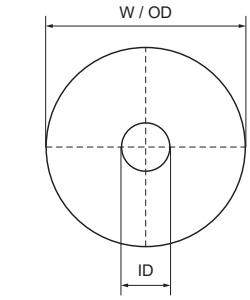

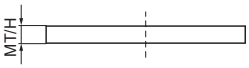

Besonderes & Eigenschaften

- Massive Unterlegscheibe zum Schutz der Anschlüsse vor Verbiegen
- Material: Stahl
- Elektrolytisch verzinkt

Produktnummer	Für Schienentyp	Gesamthöhe	Gesamtbreite	Gesamtlänge	Innendurchmesser	Außendurchmesser	Materialstärke
Kennzeichnung		*H*	*W*	*L*	*ID*	*OD*	*MT*
Einheit		*mm*	*mm*	*mm*	*mm*	*mm*	*mm*
6533408	38x40, 50x40	3	35	35	8,5	35	3,00
6533410	38x40, 50x40	3	35	35	10,5	35	3,00
6533412	38x40, 50x40	3	35	35	12,5	35	3,00

Walraven Unterlegscheibe U-förmig (sv)

(G3085)

Gebohrte U-Platte zum Schutz der Schienenflansche und zur Verankerung

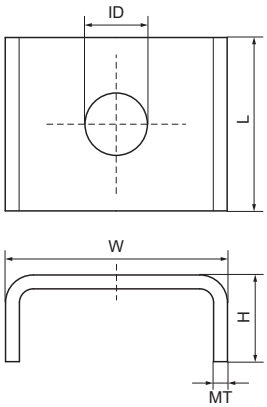

Besonderes & Eigenschaften

- U-förmige Unterlegscheibe zum Schutz der Flansche der Schiene vor dem Öffnen
- U-Form für zusätzliche Stabilität
- Art.Nr. 65350XX: geeignet für 27x18
- Art.Nr. 65351XX: geeignet für 30x15, 30x20, 30x30, 30x45, 38x40
- Material: Stahl
- Sendzimirverzinkt

Produktnummer	Für Schienentyp	Gesamthöhe	Gesamtbreite	Gesamtlänge	Innendurchmesser	Materialstärke
Kennzeichnung		*H*	*W*	*L*	*ID*	*MT*
Einheit		*mm*	*mm*	*mm*	*mm*	*mm*
6535008	27x18	10,5	32	25	9	2,00
6535010	27x18	10,5	32	25	11	2,00
6535110	38x40, 30x15, 30x20, 30x30, 30x45	9	34,5	25	10,5	2,00
6535112	38x40, 30x15, 30x20, 30x30, 30x45	9	34,5	25	12,5	2,00

Walraven Unterlegscheibe U-förmig 50x40 (sv)

(G3090)

Gebohrte U-Platte zum Schutz der Schienenflansche und zur Verankerung

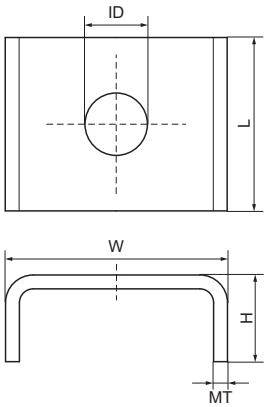

Besonderes & Eigenschaften

- U-förmige Unterlegscheibe zum Schutz der Flansche der Schiene vor dem Öffnen
- U-Form für zusätzliche Stabilität
- Geeignet für Schiene 50x40
- Material: Stahl
- Sendzimirverzinkt

Produktnummer	Für Schienentyp	Gesamthöhe	Gesamtbreite	Gesamtlänge	Innendurchmesser	Außendurchmesser	Materialstärke
Kennzeichnung		*H*	*W*	*L*	*ID*	*OD*	*MT*
Einheit		*mm*	*mm*	*mm*	*mm*	*mm*	*mm*
6535312	38x40, 50x40	19	55	70	12,5	70	2,00

Walraven RapidRail® Schraube TX30 (ev)

(G3095)

Zur Befestigung von Walraven RapidRail® Montageschienen an Wänden und Decken

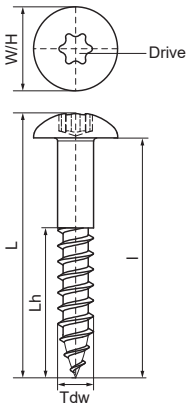

Besonderes & Eigenschaften

- Schnelle, einfache und sichere Befestigung der Schiene
- Schnellere und flexiblere Montage des Zubehörs an der Schiene
- Komplette Schlitzlänge der Profilschiene nutzbar, auch unmittelbar über der Walraven RapidRail® Schraube TX30
- Weniger Einzelteile zur Erstellung einer Konstruktion
- Passend für alle walraven Lichtschienen
- Eindrehen mittels Akkuschrauber durch Torx-Kopf möglich
- Schraubenkopfdurchmesser Ø 14 mm passend für alle Walraven RapidRail®-Lochbilder
- Material: Stahl
- Elektrolytisch verzinkt

Produktnummer	Durchmesser Holzgewinde	Länge Holzgewinde	Länge	Schlüsselweite	Nominale Kopfhöhe	Gesamthöhe	Gesamtbreite	Gesamtlänge
Kennzeichnung	*Tdw*	*Lh*	*l*	*Drive*	*HH,n*	*H*	*W*	*L*
Einheit	*mm*	*mm*	*mm*		*mm*	*mm*	*mm*	*mm*
61843640	6	23,5	40	T30	4,5	14	14	44

Walraven RapidRail® Verbinder 90° 2x2 (ev)

(G3505)

Für Walraven RapidRail® Schienenkonstruktionen

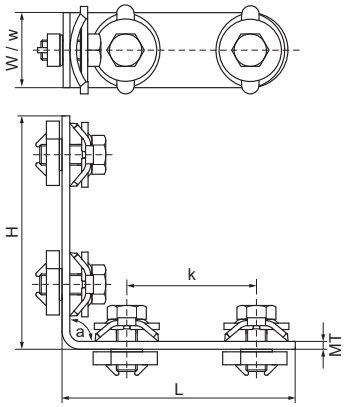

Besonderes & Eigenschaften

- Verbinder bereits vormontiert mit Walraven RapidRail®-Schiebemutter
- Zur Herstellung von Schienenkonstruktionen
- Geeignet für Schienen 27x18, 30x15, 30x20, 30x30, 30x45, 38x40
- Durch vormontierte Klemmfeder leicht einsetzbar und bis zur Endfixierung flexibel umpositionierbar
- Material: Metallteile aus Stahl 1.0332; Klemmfeder aus POM (Polyoxymethylen), grün
- Elektrolytisch verzinkt
- Detailinformationen zu unseren RAL-gütegesicherten Produkten können Sie der jeweiligen Produktbeschreibung (PDF) auf unserem Onlinekatalog entnehmen.

Produktnummer	Für Schienentyp	Winkel	Gesamthöhe	Gesamtbreite	Gesamtlänge	Materialstärke	Breite	Befestigungs-loch	Fixierschlitz	Lochabstand	Drehmoment für den Einbau	Zulässige Last (Fa,z)	Zulässige Last (Fa,x)
Kennzeichnung		*a*	*H*	*W*	*L*	*MT*	*w*	*FH*	*FS*	*k*	*T inst.*	*Fa,z*	*Fa,x*
Einheit		*°*	*mm*	*mm*	*mm*	*mm*	*mm*	*mm*	*mm*	*mm*	*Nm*	*N*	*N*
6584001	27x18, 30x15, 30x20, 30x30, 30x45, 38x40	90	103,5	30	103,5	3,00	30	8,2	12x4	50	15	1.562	720

Walraven RapidRail® Verbinder 90° 2x1 (ev)

(G3506)

Für Walraven RapidRail® Schienenkonstruktionen

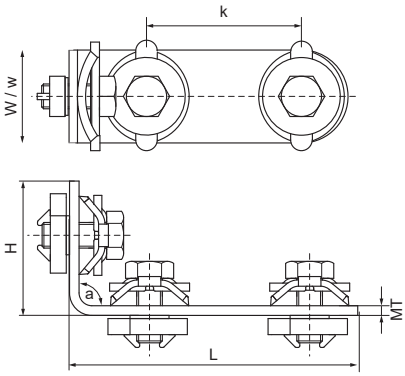

Besonderes & Eigenschaften

- Verbinder bereits vormontiert mit Walraven RapidRail®-Schiebemutter
- Zur Herstellung von Schienenkonstruktionen
- Geeignet für Schienen 27x18, 30x15, 30x20, 30x30, 30x45, 38x40
- Durch vormontierte Klemmfeder leicht einsetzbar und bis zur Endfixierung flexibel umpositionierbar
- Material: Metallteile aus Stahl 1.0332; Klemmfeder aus POM (Polyoxymethylen), grün
- Elektrolytisch verzinkt
- Detailinformationen zu unseren RAL-gütegesicherten Produkten können Sie der jeweiligen Produktbeschreibung (PDF) auf unserem Onlinekatalog entnehmen.

Produktnummer	Für Schienentyp	Winkel	Gesamthöhe	Gesamtbreite	Gesamtlänge	Materialstärke	Breite	Befestigungs-loch	Fixierschlitz	Lochabstand	Drehmoment für den Einbau	Zulässige Last (Fa,z)	Zulässige Last (Fa,x)
Kennzeichnung		*a*	*H*	*W*	*L*	*MT*	*w*	*FH*	*FS*	*k*	*T inst.*	*Fa,z*	*Fa,x*
Einheit		°	*mm*	*mm*	*mm*	*mm*	*mm*	*mm*	*mm*	*mm*	*Nm*	*N*	*N*
6584002	27x18, 30x15, 30x20, 30x30, 30x45, 38x40	90	53,5	30	103,5	3,00	30	8,2	12x4	50	15	1.186	345

Walraven RapidRail® Verbinder 90° 1x1 (ev)

(G3507)

Für Walraven RapidRail® Schienenkonstruktionen

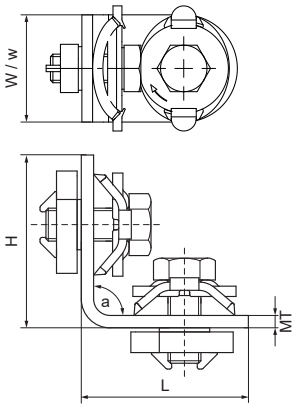

Besonderes & Eigenschaften

- Verbinder bereits vormontiert mit Walraven RapidRail®-Schiebemutter
- Zur Herstellung von Schienenkonstruktionen
- Geeignet für Schienen 27x18, 30x15, 30x20, 30x30, 30x45, 38x40
- Durch vormontierte Klemmfeder leicht einsetzbar und bis zur Endfixierung flexibel umpositionierbar
- Material: Metallteile aus Stahl 1.0332; Klemmfeder aus POM (Polyoxymethylen), grün
- Elektrolytisch verzinkt
- Detailinformationen zu unseren RAL-gütegesicherten Produkten können Sie der jeweiligen Produktbeschreibung (PDF) auf unserem Onlinekatalog entnehmen.

Produktnummer	Für Schienentyp	Winkel	Gesamthöhe	Gesamtbreite	Gesamtlänge	Materialstärke	Befestigungsloch	Fixierschlitz	Lochabstand	Drehmoment für den Einbau	Zulässige Last (Fa,z)	Zulässige Last (Fa,x)
Kennzeichnung		*a*	*H*	*W*	*L*	*MT*	*FH*	*FS*	*k*	*T inst.*	*Fa,z*	*Fa,x*
Einheit		°	*mm*	*mm*	*mm*	*mm*	*mm*	*mm*	*mm*	*Nm*	*N*	*N*
6584003	27x18, 30x15, 30x20, 30x30, 30x45, 38x40	90	53,5	30	53,5	3,00	8,2	12x4	50	15	1.186	345

Walraven RapidRail® Verbinder 90° 2x0 (ev)

(G3508)

Für Walraven RapidRail® Schienenkonstruktionen

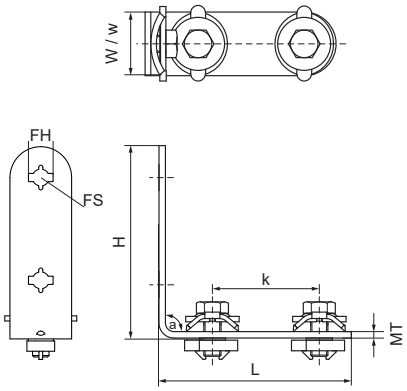

Besonderes & Eigenschaften

- Verbinder bereits vormontiert mit Walraven RapidRail®-Schiebemutter
- Zur Herstellung von Schienenkonstruktionen
- Geeignet für Schienen 27x18, 30x15, 30x20, 30x30, 30x45, 38x40
- Durch vormontierte Klemmfeder leicht einsetzbar und bis zur Endfixierung flexibel umpositionierbar
- Material: Metallteile aus Stahl 1.0332; Klemmfeder aus POM (Polyoxymethylen), grün
- Elektrolytisch verzinkt
- Detailinformationen zu unseren RAL-gütegesicherten Produkten können Sie der jeweiligen Produktbeschreibung (PDF) auf unserem Onlinekatalog entnehmen.

Produktnummer	Für Schienentyp	Winkel	Gesamthöhe	Gesamtbreite	Gesamtlänge	Materialstärke	Breite	Befestigungs-loch	Fixierschlitz	Lochabstand	Drehmoment für den Einbau	Zulässige Last (Fa,z)	Zulässige Last (Fa,x)
Kennzeichnung		*a*	*H*	*W*	*L*	*MT*	*w*	*FH*	*FS*	*k*	*T inst.*	*Fa,z*	*Fa,x*
Einheit		°	*mm*	*mm*	*mm*	*mm*	*mm*	*mm*	*mm*	*mm*	*Nm*	*N*	*N*
6584011	27x18, 30x15, 30x20, 30x30, 30x45, 38x40	90	103,5	30	93,5	3,00	30	8,2	12x4	50	15	1.562	720

Walraven RapidRail® Verbinder 135° 2x2 (ev)

(G3510)

Für Walraven RapidRail® Schienenkonstruktionen

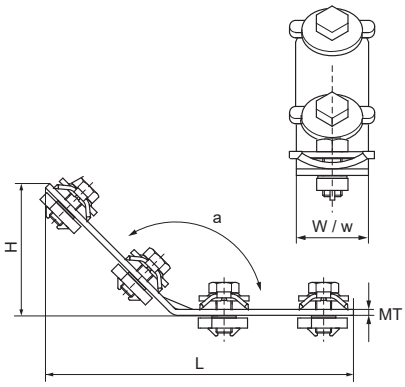

Besonderes & Eigenschaften

- Verbinder bereits vormontiert mit Walraven RapidRail®-Schiebemutter
- Zur Herstellung von Schienenkonstruktionen
- Geeignet für Schienen 27x18, 30x15, 30x20, 30x30, 30x45, 38x40
- Durch vormontierte Klemmfeder leicht einsetzbar und bis zur Endfixierung flexibel umpositionierbar
- Material: Metallteile aus Stahl 1.0332; Klemmfeder aus POM (Polyoxymethylen), grün
- Elektrolytisch verzinkt
- Detailinformationen zu unseren RAL-gütegesicherten Produkten können Sie der jeweiligen Produktbeschreibung (PDF) auf unserem Onlinekatalog entnehmen.

Produktnummer	Für Schienentyp	Winkel	Gesamthöhe	Gesamtbreite	Gesamtlänge	Materialstärke	Breite	Befestigungsloch	Fixierschlitz	Lochabstand	Zulässige Last (Fa,z)	Zulässige Last (Fa,x)
Kennzeichnung		*α*	*H*	*W*	*L*	*MT*	*w*	*FH*	*FS*	*k*	*Fa,z*	*Fa,x*
Einheit		°	*mm*	*mm*	*mm*	*mm*	*mm*	*mm*	*mm*	*mm*	*N*	*N*
6584051	27x18, 30x15, 30x20, 30x30, 30x45, 38x40	135	79,6	30	156,5	3,00	30	8,2	12x4	50	1.562	1.109

Walraven RapidRail® Verbinder 135° 1x1 (ev)

(G3512)

Für Walraven RapidRail® Schienenkonstruktionen

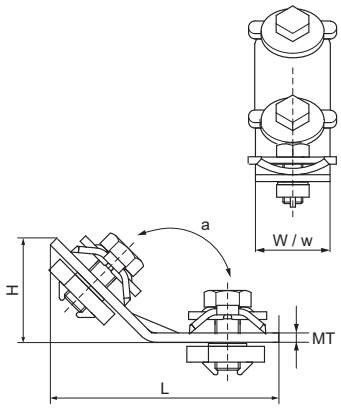

Besonderes & Eigenschaften

- Verbinder bereits vormontiert mit Walraven RapidRail®-Schiebemutter
- Zur Herstellung von Schienenkonstruktionen
- Geeignet für Schienen 27x18, 30x15, 30x20, 30x30, 30x45, 38x40
- Durch vormontierte Klemmfeder leicht einsetzbar und bis zur Endfixierung flexibel umpositionierbar
- Material: Metallteile aus Stahl 1.0332; Klemmfeder aus POM (Polyoxymethylen), grün
- Elektrolytisch verzinkt
- Detailinformationen zu unseren RAL-gütegesicherten Produkten können Sie der jeweiligen Produktbeschreibung (PDF) auf unserem Onlinekatalog entnehmen.

Produktnummer	Für Schienentyp	Winkel	Gesamthöhe	Gesamtbreite	Gesamtlänge	Materialstärke	Breite	Befestigungs-loch	Fixierschlitz	Lochabstand	Drehmoment für den Einbau	Zulässige Last (Fa,z)	Zulässige Last (Fa,x)
Kennzeichnung		*a*	*H*	*W*	*L*	*MT*	*w*	*FH*	*FS*	*k*	*T inst.*	*Fa,z*	*Fa,x*
Einheit		*°*	*mm*	*mm*	*mm*	*mm*	*mm*	*mm*	*mm*	*mm*	*Nm*	*N*	*N*
6584053	27x18, 30x15, 30x20, 30x30, 30x45, 38x40	135	44,2	30	71,1	3,00	30	8,2	12x4	0	15	1.336	448

Walraven Schienenverbinder mit Schiebemuttern (ev)

(G3515)

Für Walraven RapidRail® Schienenkonstruktionen

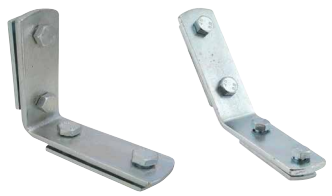

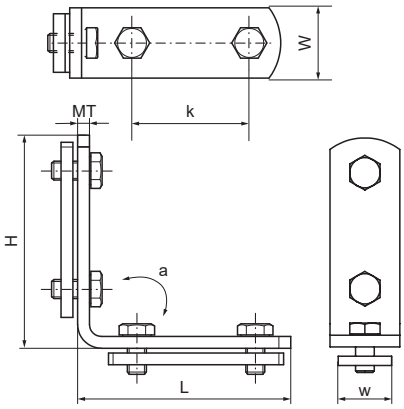

Besonderes & Eigenschaften

- Zur Herstellung von Schienenkonstruktionen
- Geeignet für Schienen 27x18, 30x15, 30x20, 30x30, 30x45 und 38x40
- Mit vormontierten Doppelschiebemutter(n)
- Material: Stahl
- Elektrolytisch verzinkt

Produktnummer	Für Schienentyp	Winkel	Gesamthöhe	Gesamtbreite	Gesamtlänge	Materialstärke	Breite	Befestigungsloch	Lochabstand	Drehmoment für den Einbau
Kennzeichnung		*a*	*H*	*W*	*L*	*MT*	*w*	*FH*	*k*	*T inst.*
Einheit		°	*mm*	*mm*	*mm*	*mm*	*mm*	*mm*	*mm*	*Nm*
6583109	27x18, 30x15, 30x20, 30x30, 30x45, 38x40	90	101	30	101	5,00	23	8,5	50	15
6583113	27x18, 30x15, 30x20, 30x30, 30x45, 38x40	135	78,9	30	159	5,00	23	8,5	50	15

Walraven Schienenverbinder (ev)

(G3525)

Für Walraven RapidRail® Schienenkonstruktionen

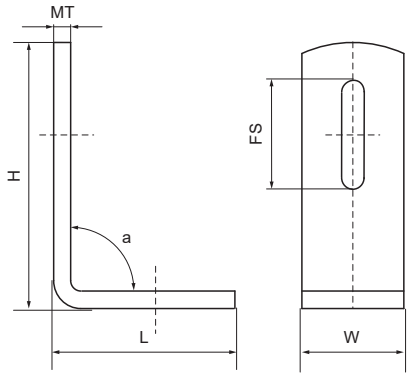

Besonderes & Eigenschaften

- Zur Herstellung von Schienenkonstruktionen
- Geeignet für Schienen 27x18, 30x15, 30x20, 30x30, 30x45 und 38x40
- Material: Stahl
- Elektrolytisch verzinkt

Produktnummer	Für Schienentyp	Winkel	Gesamthöhe	Gesamtbreite	Gesamtlänge	Materialstärke	Fixierschlitz	Drehmoment für den Einbau
Kennzeichnung		*a*	*H*	*W*	*L*	*MT*	*FS*	*T inst.*
Einheit		°	*mm*	*mm*	*mm*	*mm*	*mm*	*Nm*
6585090	27x18, 30x15, 30x20, 30x30, 30x45, 38x40	90	75	30	55	5,00	30,5x8,5	15
6585135	27x18, 30x15, 30x20, 30x30, 30x45, 38x40	135	40	30	101	5,00	23x8,5	15

Walraven Schienenverbinder 90° 50x40 (BUP)

(G3530)

Zur Herstellung von Schienenkonstruktionen

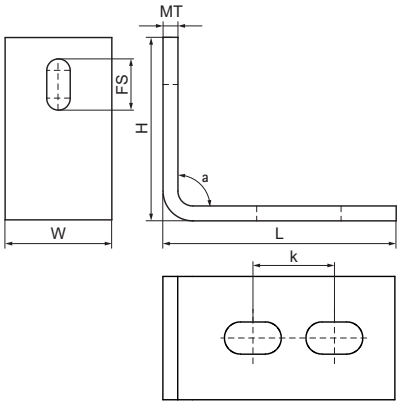

Besonderes & Eigenschaften

- Zur Herstellung von Schienenkonstruktionen
- Material: Stahl
- Das Produkt ist Teil des Walraven BIS UltraProtect® 1000 Systems
- Ein System für Installationen im Innen- und Außenbereich
- Besteht min. 1.000 Std. Salzsprühnebeltest nach DIN ISO 9227

Produktnummer	Für Schienentyp	Winkel	Gesamthöhe	Gesamtbreite	Gesamtlänge	Materialstärke	Fixierschlitz	Drehmoment für den Einbau
Kennzeichnung		*a*	*H*	*W*	*L*	*MT*	*FS*	*T inst.*
Einheit		*°*	*mm*	*mm*	*mm*	*mm*	*mm*	*Nm*
6591090	50x40	90	74	50	94	6,00	23x13	25

Walraven RapidRail® Schienenverbinder (ev)

(G3535)

Für Walraven RapidRail® Schienenkonstruktionen

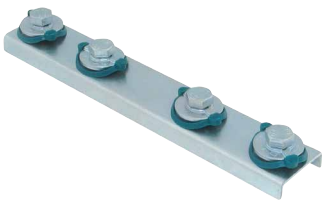

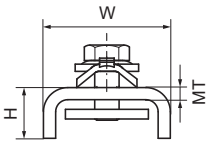

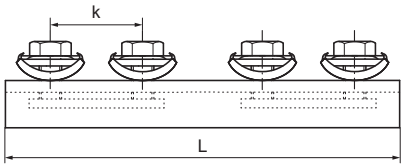

Besonderes & Eigenschaften

- Verbinder bereits vormontiert mit Walraven RapidRail®-Schiebemutter
- Zur Herstellung von Schienenkonstruktionen
- Geeignet für Schienen 27x18, 30x15, 30x20, 30x30, 30x45, 38x40
- Durch vormontierte Klemmfeder leicht einsetzbar und bis zur Endfixierung flexibel umpositionierbar
- Material: Metallteile aus Stahl 1.0332; Klemmfeder aus POM (Polyoxymethylen), grün
- Elektrolytisch verzinkt
- Detailinformationen zu unseren RAL-gütegesicherten Produkten können Sie der jeweiligen Produktbeschreibung (PDF) auf unserem Onlinekatalog entnehmen.

Produktnummer	Für Schienentyp	Gesamthöhe	Gesamtbreite	Gesamtlänge	Materialstärke	Befestigungsloch	Lochabstand	Drehmoment für den Einbau	Zulässige Last (Fa,x)
Kennzeichnung		*H*	*W*	*L*	*MT*	*FH*	*k*	*T inst.*	*Fa,x*
Einheit		*mm*	*mm*	*mm*	*mm*	*mm*	*mm*	*Nm*	*N*
6543001	27x18, 30x15, 30x20, 30x30, 38x40	22,5	34,5	200	2,00	8,5	50	15	1.547

Walraven RapidRail® T- und X-Verbinder (ev)

(G3545)

Für Walraven RapidRail® Schienenkonstruktionen

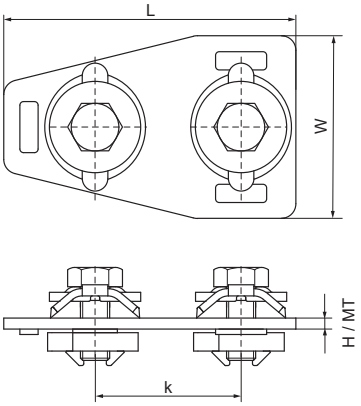

Besonderes & Eigenschaften

- Verbinder bereits vormontiert mit Walraven RapidRail®-Schiebemutter
- Zur Herstellung von Schienenkonstruktionen
- Geeignet für Schienen 27x18, 30x15, 30x20, 30x30, 30x45, 38x40
- Durch vormontierte Klemmfeder leicht einsetzbar und bis zur Endfixierung flexibel umpositionierbar
- Material: Metallteile aus Stahl 1.0332; Klemmfeder aus POM (Polyoxymethylen), grün
- Elektrolytisch verzinkt
- Detailinformationen zu unseren RAL-gütegesicherten Produkten können Sie der jeweiligen Produktbeschreibung (PDF) auf unserem Onlinekatalog entnehmen.

Produktnummer	Für Schienentyp	Gesamthöhe	Gesamtbreite	Gesamtlänge	Materialstärke	Befestigungsloch	Fixierschlitz	Lochabstand	Drehmoment für den Einbau	Zulässige Last (Fa,x)
Kennzeichnung		*H*	*W*	*L*	*MT*	*FH*	*FS*	*k*	*T inst.*	*Fa,x*
Einheit		*mm*	*mm*	*mm*	*mm*	*mm*	*mm*	*mm*	*Nm*	*N*
6584090	27x18, 30x15, 30x20, 30x30, 30x45, 38x40	26,36	50	80	3,00	8,2	12x4	40	15	345
6584091	27x18, 30x15, 30x20, 30x30, 30x45, 38x40	26,5	50	130	3,00	8,2	12x4	40	15	345

Walraven RapidRail® Kreuzverbinder (ev)

(G3550)

Für Walraven RapidRail® Schienenkonstruktionen

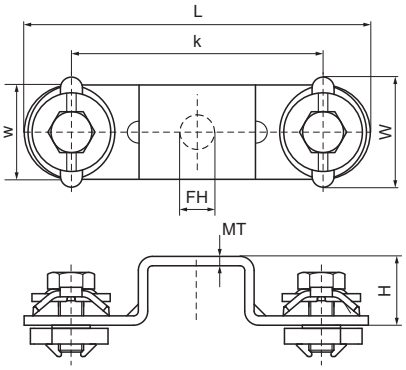

Besonderes & Eigenschaften

- Verbinder bereits vormontiert mit Walraven RapidRail®-Schiebemutter
- Zur Herstellung von Schienenkonstruktionen
- Geeignet für Schienen 27x18, 30x15, 30x20, 30x30, 38x40
- Durch vormontierte Klemmfeder leicht einsetzbar und bis zur Endfixierung flexibel umpositionierbar
- Material: Metallteile aus Stahl 1.0332; Klemmfeder aus POM (Polyoxymethylen), grün
- Detailinformationen zu unseren RAL-gütegesicherten Produkten können Sie der jeweiligen Produktbeschreibung (PDF) auf unserem Onlinekatalog entnehmen.
- Elektrolytisch verzinkt

Produktnummer	Für Schienentyp	Winkel	Gesamthöhe	Gesamtbreite	Gesamtlänge	Materialstärke	Breite	Befestigungsloch	Fixierschlitz	Lochabstand	Drehmoment für den Einbau	Zulässige Last (Fa,z)	Zulässige Last (Fa,x)
Kennzeichnung		*a*	*H*	*W*	*L*	*MT*	*w*	*FH*	*FS*	*k*	*T inst.*	*Fa,z*	*Fa,x*
Einheit		°	*mm*	*mm*	*mm*	*mm*	*mm*	*mm*	*mm*	*mm*	*Nm*	*N*	*N*
6584150	27x18	90	30	35	104	3,00	30	11	12x4	74	15	1.226	689
6584151	30x15	90	27	35	111,5	3,00	30	11	12x4	81,5	15	1.226	689
6584152	30x20	90	32	35	109	3,00	30	11	12x4	79	15	1.226	689
6584153	30x30	90	43	35	97	3,00	30	11	12x4	67	15	1.226	689
6584156	38x40	90	52	35	117	3,00	30	11	12x4	87	15	1.226	689

Walraven RapidRail® Trägerklammer | M6 (ev)

(G4005)

Befestigung an Stahlträgern

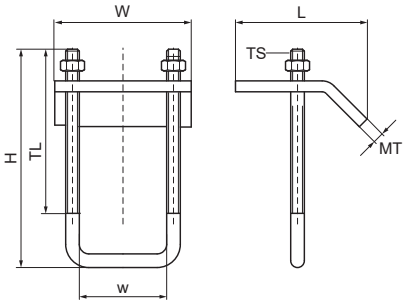

Besonderes & Eigenschaften

- Zur Befestigung an Stahlträgern ohne Schweißen oder Bohren
- Immer 2 Produkte pro Befestigungspunkt verwenden
- Material: Stahl
- Elektrolytisch verzinkt
- Hinweis! Die sichere Belastung gilt nur für einen Satz Trägerklemmen, für jede Belastungssituation muss die max. zulässige Belastung der Schiene berechnet werden.

Produktnummer	Für Schienentyp	Spannbereich	Gesamthöhe	Gesamtbreite	Gesamtlänge	Gewindegröße	Gewindelänge	Breite	Materialstärke	Zulässige Last (Fa,z)	Drehmoment für den Einbau
Kennzeichnung		*CR*	*H*	*W*	*L*	*TS*	*TL*	*w*	*MT*	*Fa,z*	*T inst.*
Einheit		*mm*	*mm*	*mm*	*mm*		*mm*	*mm*	*mm*	*N*	*Nm*
6585011	27x18, 30x15, 30x20, 30x30, 30x45	1 - 16	86	50	46	M6	55	31	4,00	2.500	15

Walraven RapidRail® Trägerklammer | M8 (ev)

(G4006)

Befestigung an Stahlträgern

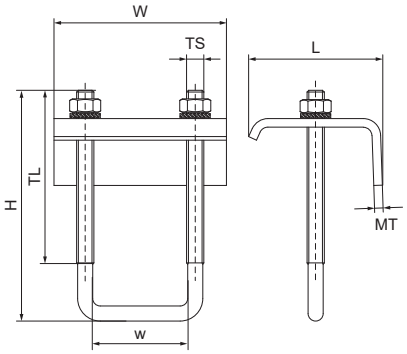

Besonderes & Eigenschaften

- Zur Befestigung an Stahlträgern ohne Schweißen oder Bohren
- Immer 2 Produkte pro Befestigungspunkt verwenden
- Material: Stahl
- Elektrolytisch verzinkt
- Hinweis! Die sichere Belastung gilt nur für einen Satz Trägerklemmen, für jede Belastungssituation muss die max. zulässige Belastung der Schiene berechnet werden.

Produktnummer	Für Schienentyp	Spannbereich	Gesamthöhe	Gesamtbreite	Gesamtlänge	Gewindegröße	Gewindelänge	Breite	Materialstärke	Zulässige Last (Fa,z)	Drehmoment für den Einbau
Kennzeichnung		*CR*	*H*	*W*	*L*	*TS*	*TL*	*w*	*MT*	*Fa,z*	*T inst.*
Einheit		*mm*	*mm*	*mm*	*mm*		*mm*	*mm*	*mm*	*N*	*Nm*
6585014	38x40	1 - 20	108	80	62	M8	80	44	4,00	2.500	15

Walraven Schienenträgerklammer | M10 (ev)

(G4010)

Befestigung an Stahlträgern

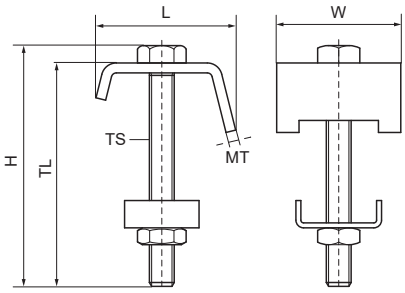

Besonderes & Eigenschaften

- Trägerklammer
- Zur Befestigung an Stahlträgern ohne Schweißen oder Bohren
- Immer 2 Produkte pro Befestigungspunkt verwenden
- Material: Stahl
- Elektrolytisch verzinkt

Produktnummer	Für Schienentyp	Spannbereich	Gesamthöhe	Gesamtbreite	Gesamtlänge	Gewindegröße	Gewindelänge	Breite	Materialstärke	Zulässige Last (Fa,z)	Drehmoment für den Einbau
Kennzeichnung		*CR*	*H*	*W*	*L*	*TS*	*TL*	*w*	*MT*	*Fa,z*	*T inst.*
Einheit		*mm*	*mm*	*mm*	*mm*		*mm*	*mm*	*mm*	*N*	*Nm*
6583060	30x15, 30x20, 30x30	1 - 11	76	50	53	M10	70	30,5	4,00	3.000	20
6583090	30x15, 30x20, 30x30, 30x45	1 - 11	96	50	53	M10	90	30,5	4,00	3.000	20

Walraven Schienenträgerklammer 50x40 | M8 (ev)

(G4015)

Befestigung an Stahlträgern

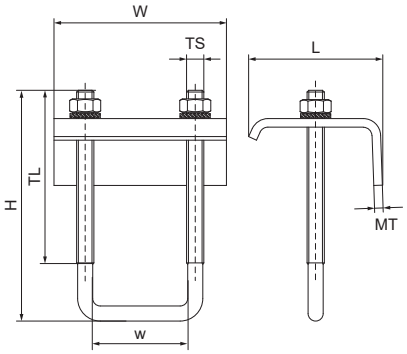

Besonderes & Eigenschaften

- Zur Befestigung an Stahlträgern ohne Schweißen oder Bohren
- Immer 2 Produkte pro Befestigungspunkt verwenden
- Material: Stahl
- Elektrolytisch verzinkt

Produktnummer	Für Schienentyp	Spannbereich	Gesamthöhe	Gesamtbreite	Gesamtlänge	Gewindegröße	Gewindelänge	Breite	Materialstärke	Zulässige Last (Fa,z)	Drehmoment für den Einbau
Kennzeichnung		*CR*	*H*	*W*	*L*	*TS*	*TL*	*w*	*MT*	*Fa,z*	*T inst.*
Einheit		*mm*	*mm*	*mm*	*mm*		*mm*	*mm*	*mm*	*N*	*Nm*
6585003	50x40	1 - 20	126	80	62	M8	118	50	4,00	3.300	15

Walraven Trägerklammer 27x18, 30x15 | M8 (ev)

(G4020)

Befestigung an Stahlträgern

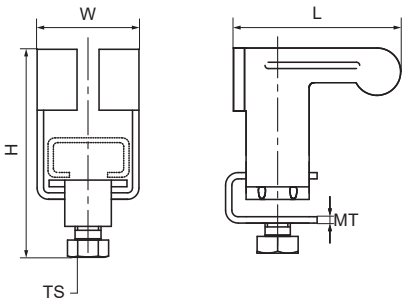

Besonderes & Eigenschaften

- Zur Aufhängung von leichten Bauteilen wie Kabeltrassen, Kanälen usw. an Trägern ohne Schweißen oder Bohren
- Zur Befestigung einer Schiene an einem Stahlträger
- Material: Stahl
- Elektrolytisch verzinkt

Produktnummer	Für Schienentyp	Spannbereich	Gesamthöhe	Gesamtbreite	Gesamtlänge	Gewindegröße	Gewindelänge	Breite	Materialstärke	Zulässige Last (Fa,z)	Drehmoment für den Einbau
Kennzeichnung		*CR*	*H*	*W*	*L*	*TS*	*TL*	*w*	*MT*	*Fa,z*	*T inst.*
Einheit		*mm*	*mm*	*mm*	*mm*		*mm*	*mm*	*mm*	*N*	*Nm*
6070000	27x18	1 - 12	60	53	32	M8	16	28	2,00	2.350	15
6071000	30x15	1 - 20	66	70	36	M8	16	31	2,50	1.900	15

Walraven Trägerklemmset 27x18 | M8

(G4030)

Befestigung an Stahlträgern

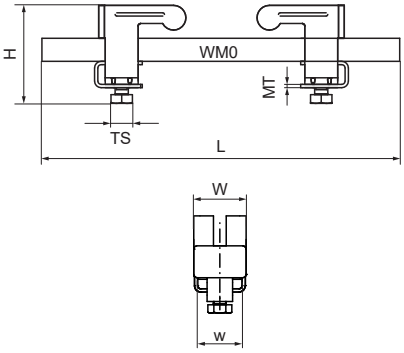

Besonderes & Eigenschaften

- Zur Aufhängung von leichten Bauteilen wie Kabeltrassen, Kanälen usw. an Trägern ohne Schweißen oder Bohren
- Bis zu einer Flanschdicke von 12 mm
- Material: Trägerklammer aus Stahl; Schiene aus Stahl 1.0242
- Trägerklammern: elektrolytisch verzinkt; Schiene: sendzimirverzinkt
- Besteht aus: 1 Länge der Schiene 27x18 mm, 2 Rohrschellen (Art.-Nr. 607 0 000), 2 Schienenendkappen
- Rohrschelle auch lose erhältlich

Produktnummer	Für Schienentyp	Spannbereich	Gesamthöhe	Gesamtbreite	Gesamtlänge	Gewindegröße	Gewindelänge	Breite	Materialstärke	Zulässige Last (Fa,z)	Drehmoment für den Einbau
Kennzeichnung		*CR*	*H*	*W*	*L*	*TS*	*TL*	*w*	*MT*	*Fa,z*	*T inst.*
Einheit		*mm*	*mm*	*mm*	*mm*		*mm*	*mm*	*mm*	*N*	*Nm*
6070400	27x18	1 - 12	60	32	400	M8	16	28	2,00	2.350	15

Walraven Trägerklemmset 30x15 | M8

(G4035)

Befestigung an Stahlträgern

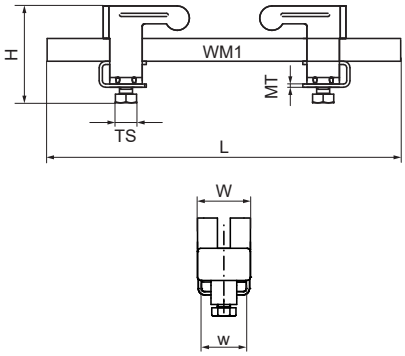

Besonderes & Eigenschaften

- Zur Aufhängung von leichten Bauteilen wie Kabeltrassen, Kanälen usw. an Trägern ohne Schweißen oder Bohren
- Bis zu einer Flanschdicke von 20 mm
- Material: Trägerklammer aus Stahl; Schiene aus Stahl 1.0242
- Trägerklammern: elektrolytisch verzinkt; Schiene: sendzimirverzinkt
- Besteht aus: 1 Stück Schiene 30x15 mm, 2 Rohrschellen (Art.-Nr. 607 1 000), 2 Schienenendkappen
- Rohrschelle auch lose erhältlich

Produktnummer	Für Schienentyp	Spannbereich	Gesamthöhe	Gesamtbreite	Gesamtlänge	Gewindegröße	Gewindelänge	Breite	Materialstärke	Zulässige Last (Fa,z)	Drehmoment für den Einbau
Kennzeichnung		*CR*	*H*	*W*	*L*	*TS*	*TL*	*w*	*MT*	*Fa,z*	*T inst.*
Einheit		*mm*	*mm*	*mm*	*mm*		*mm*	*mm*	*mm*	*N*	*Nm*
6071400	30x15	1 - 20	62	36	400	M8	16	31	2,50	1.900	15
6071600	30x15	1 - 20	62	36	600	M8	16	31	2,50	1.900	15

Walraven Schienenendstopfen

(G4505)

Schienenabschluss für Walraven RapidRail® Schiene

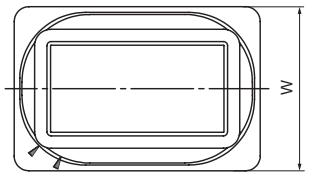

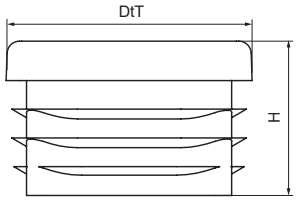

Besonderes & Eigenschaften

- Für einen sauberen Schienenabschluss; deckt alle Grate ab
- Einfach eindrücken oder einklopfen
- Material: PE (Polyethylen)

Produktnummer	Für Schienentyp	Gesamthöhe	Gesamtbreite	Gesamttiefe
Kennzeichnung		*H*	*W*	*DtT*
Einheit		*mm*	*mm*	*mm*
6566000	27x18, 30x20	18	18	27
6566001	30x15	17	15	30
6566002	30x30	19	30	30
6566030	30x45	20	45	30
6566035	38x40	16	40	38

Walraven Schienendämmprofil

(G4510)

Schallschutzeinlage für Montageschiene

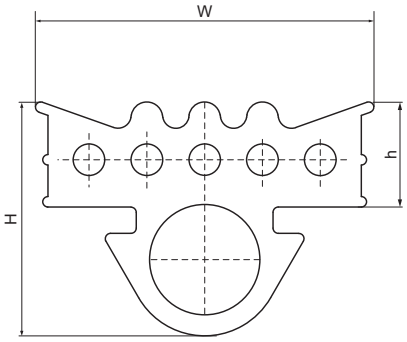

Besonderes & Eigenschaften

- Schalldämmende Einlage für Schienen
- Auch für Gewindestangen M6, M8 oder M10 verwendbar
- Geeignet für Schienen 27x18, 30x15, 30x20, 30x30, 30x45, 38x40
- Material: EPDM-Gummi, schwarz
- Baustoffklasse B2 nach DIN 4102-1 und Klasse E nach EN 13501-1
- Schallschutzeinlage aus EPDM-Gummi nach DIN 4109

Produktnummer	Gesamthöhe	Gesamtbreite	Gesamtlänge	Höhe	Für Schienentyp
Kennzeichnung	*H*	*W*	*L*	*h*	
Einheit	*mm*	*mm*	*mm*	*mm*	
6568001	22	31,2	30.000	10	27x18, 30x15, 30x20, 30x30, 30x45, 38x40

Walraven Schienenendstopfen 50x40

(G4520)

Befestigung an Schienen 50x40

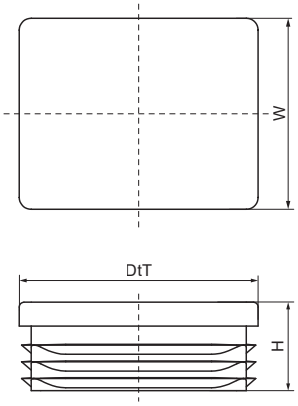

Besonderes & Eigenschaften

- Für einen sauberen Schienenabschluss; deckt alle Grate ab
- Einfach eindrücken oder einklopfen
- Material: PE (Polyethylen)

Produktnummer	Für Schienentyp	Gesamthöhe	Gesamtbreite	Gesamttiefe
Kennzeichnung		*H*	*W*	*DtT*
Einheit		*mm*	*mm*	*mm*
6566003	50x40	20	50	40

Walraven Schienenbefestigungs-Sets

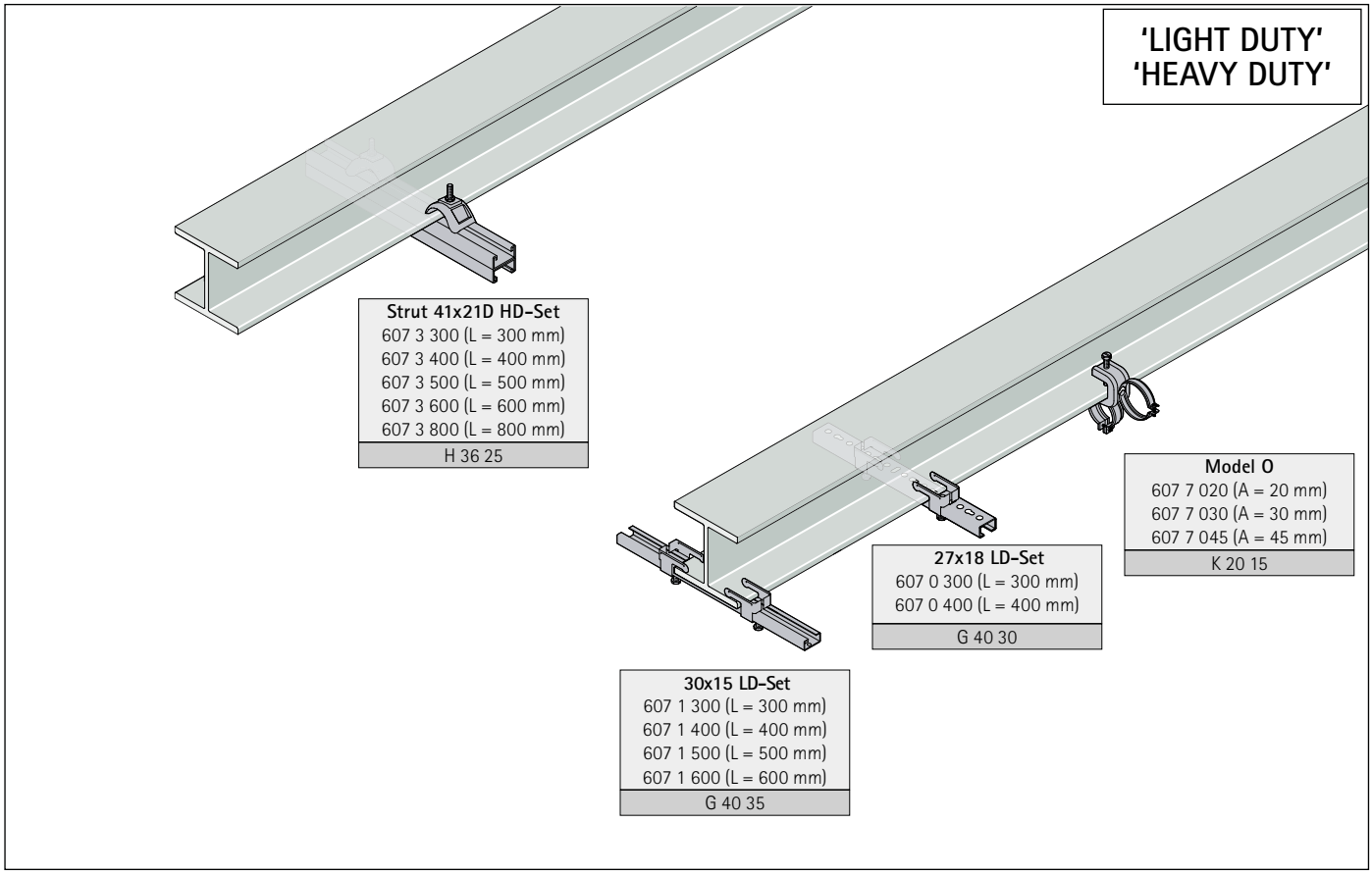

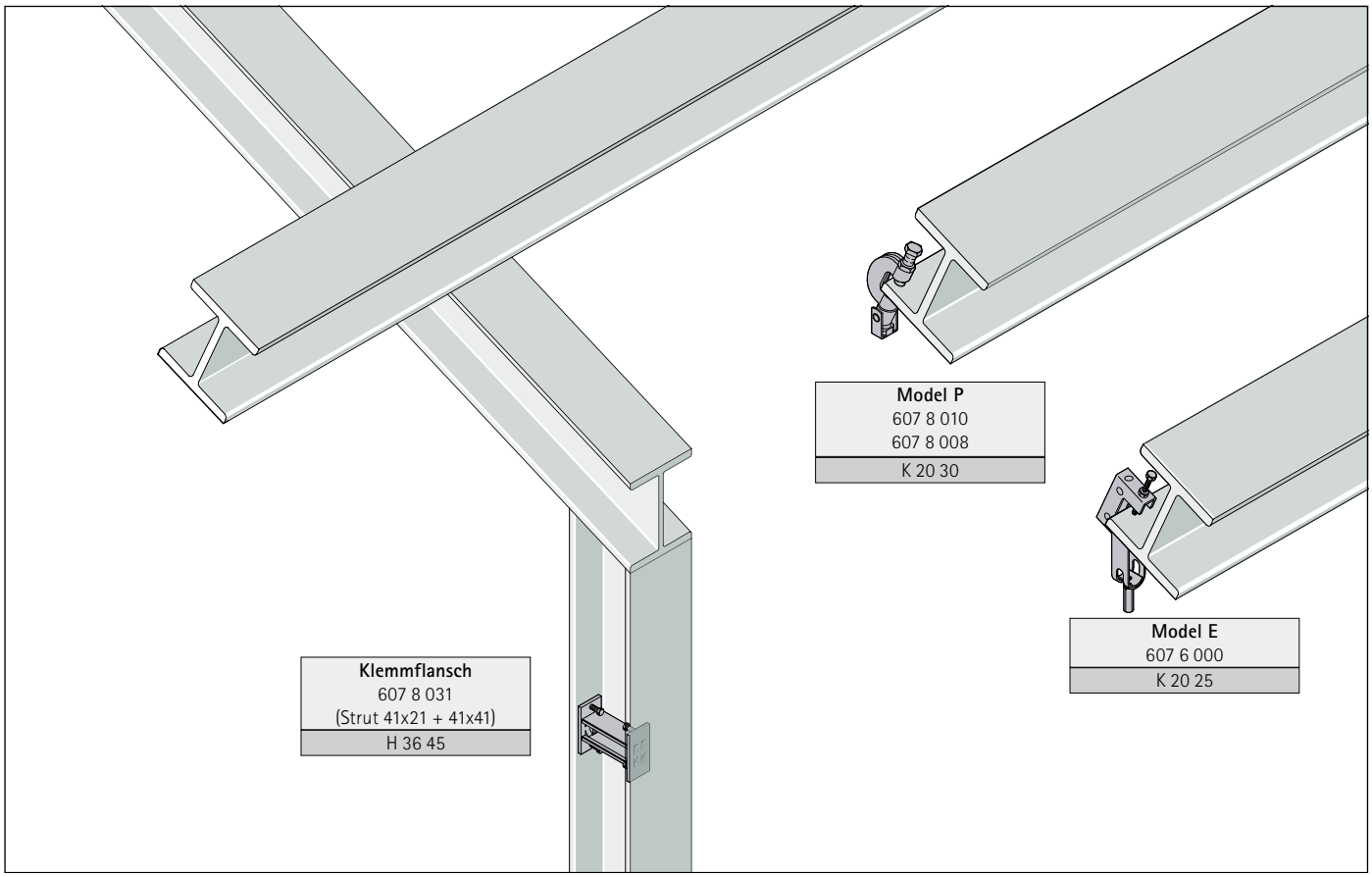

Berechnungsverfahren

Die Berechnungen sind für gelochte Schienen erstellt worden.

Die Lasten werden unter Berücksichtigung einer maximalen Durchbiegung (f) von L/200 (gemäß RAL-GZ 665/B) (siehe Abb. 1).

1 N (Newton) = 0,102 kg
1 kg = 9,8 N (Newton)

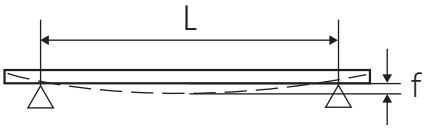

Abb. 1

Picture 1: Calculation of loads, f = maximal deflection , L = length

Befestigung von Schienen an Wänden oder Decken

Die Profilschienenverankerung wurde nicht berücksichtigt. Der Verarbeitende muss sicherstellen, dass die verwendeten Schrauben und Dübel für die maximale zulässige Schienenbelastung geeignet sind.

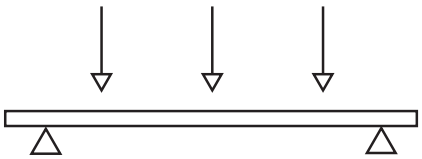

Abb. 2

Picture 2: Static load at free bending support

Schienenbelastungstabelle richtig lesen

Die Lastwerte gelten nur für die Befestigungsschiene. Die maximal zulässige Belastung aller anderen Bauteile muss überprüft werden. Die angegebenen maximalen Lasten wurden für eine statische Belastung bei freier Biegestütze berechnet (siehe Abb. 2).

Wenn das Segment mit einem Bindestrich markiert ist, kann die entsprechende Länge nicht sicher belastet werden.

Spezialbedingungen

Im Zweifelsfall oder bei abweichenden Situationen (als in den Tabellen angegeben), bitten wir Sie, sich mit unserer technischen Abteilung in Verbindung zu setzen.

Schienenabhängung von der Decke

Bei Schienenabhängungen von der Decke empfehlen wir die Verwendung von U-förmigen Haltelaschen (siehe Abb. 3).

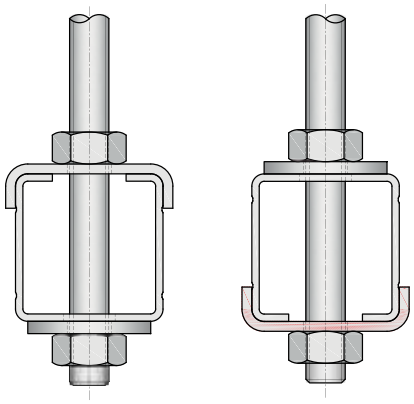

Abb. 3

Picture 3: Use of Walraven RapidRail® Washer – U-shaped on the open side of the rail

Belastungsfälle

Bei Belastung unterhalb der Schiene (z.B. abgehängte Rohre), dürfen die Belastungswerte der Gleitmutter nicht überschritten werden. Um die Festigkeit der Installation zu erhöhen, empfehlen wir die Verwendung einer U-förmigen Unterlegscheibe (siehe Abb. 4).

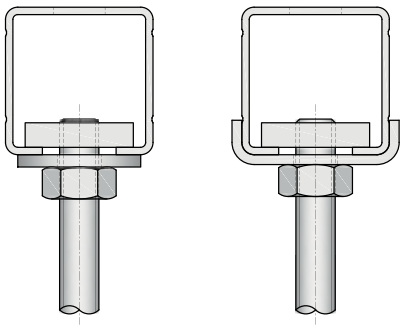

Abb. 4

Picture 4: Increase rigidity for loads beneath the rail by using U-shaped washers (right picture) instead of standard flat washers (left picture)

Walraven RapidRail® Montageschiene: Einzellast

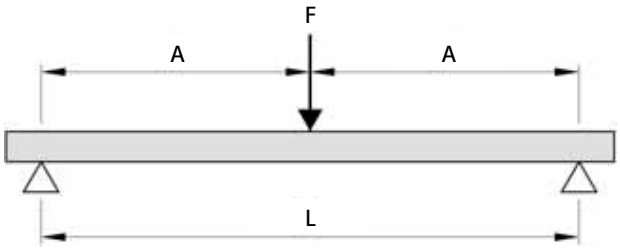

L = length, A = equal distances, F = load point

L (mm)	27 x 18	30 x 15	30 x 20	30 x 30	30 x 45	38 x 40
250	802	987	1.279	2.814	6.338	5.716
300	668	822	1.066	2.345	5.281	4.763
350	572	704	913	2.009	4.526	4.081
400	500	616	799	1.757	3.959	3.570
450	444	547	710	1.562	3.518	3.173
500	400	492	638	1.405	3.166	2.855
600	333	392	531	1.170	2.636	2.377
700	285	287	455	1.002	2.258	2.036
800	220	218	364	875	1.974	1.780
900	173	171	286	777	1.753	1.581
1.000	139	138	231	698	1.576	1.421
1.200	95	93	158	543	1.310	1.181
1.400	68	66	114	396	1.120	1.003
1.600	51	48	85	299	968	762
1.800	38	36	65	233	759	597
2.000	29	27	50	185	609	478
2.250	21	18	37	142	474	370
2.500	15	12	27	110	377	293
2.750	10	-	20	87	304	235
3.000	-	-	14	68	248	190
3.250	-	-	-	54	204	155
3.500	-	-	-	42	168	126
3.750	-	-	-	32	139	103
4.000	-	-	-	23	115	83
4.250	-	-	-	16	94	66
4.500	-	-	-	10	76	52
4.750	-	-	-	-	61	39
5.000	-	-	-	-	47	28
5.250	-	-	-	-	35	18
5.500	-	-	-	-	24	-
5.750	-	-	-	-	15	-
6.000	-	-	-	-	-	-

Max. zulässige Belastung in N.

Die angegebenen Lasten gelten ausschließlich für die Schiene.
Auch die übrigen Konstruktionsteile müssen auf Ihre maximal zulässige Belastung geprüft werden.

Walraven RapidRail® Montageschiene: 2 Einzellasten

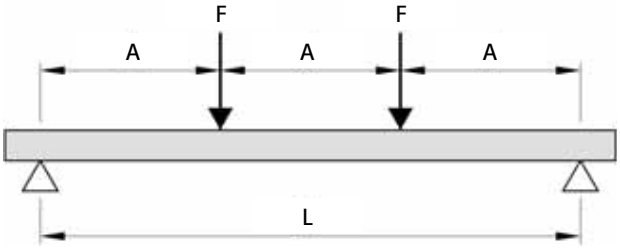

L = length, A = equal distances, F = load point

L (mm)	27 x 18	30 x 15	30 x 20	30 x 30	30 x 45	38 x 40
250	601	740	959	2.111	4.754	4.287
300	501	616	799	1.758	3.961	3.572
350	429	528	685	1.507	3.394	3.061
400	375	462	599	1.318	2.970	2.678
450	333	410	532	1.171	2.639	2.380
500	300	332	479	1.054	2.375	2.141
600	231	230	381	877	1.978	1.783
700	169	168	279	751	1.694	1.527
800	129	128	213	657	1.481	1.335
900	101	100	168	572	1.315	1.186
1.000	82	81	135	462	1.183	1.066
1.200	56	55	92	319	983	805
1.400	40	39	67	232	746	588
1.600	30	28	50	176	568	447
1.800	22	21	38	137	445	350
2.000	17	15	29	108	357	280
2.250	12	10	22	83	278	217
2.500	-	-	16	65	221	172
2.750	-	-	11	51	178	138
3.000	-	-	-	40	145	112
3.250	-	-	-	31	119	91
3.500	-	-	-	24	99	74
3.750	-	-	-	18	81	60
4.000	-	-	-	13	67	49
4.250	-	-	-	-	55	39
4.500	-	-	-	-	45	30
4.750	-	-	-	-	35	23
5.000	-	-	-	-	28	16
5.250	-	-	-	-	20	10
5.500	-	-	-	-	14	-
5.750	-	-	-	-	-	-
6.000	-	-	-	-	-	-

Max. zulässige Belastung in Newton (N) pro Aufhängepunkt (F).

Die angegebenen Lasten gelten ausschließlich für die Schiene.
Auch die übrigen Konstruktionsteile müssen auf ihre maximal zulässige Belastung geprüft werden.

Walraven RapidRail® Montageschiene: 3 Einzellasten

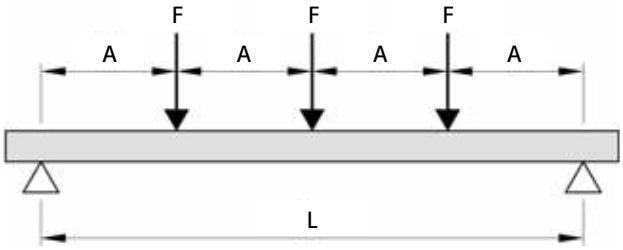

L = length, A = equal distances, F = load point

L (mm)	27 x 18	30 x 15	30 x 20	30 x 30	30 x 45	38 x 40
250	401	493	639	1.407	3.169	2.858
300	334	411	533	1.172	2.640	2.381
350	286	352	456	1.004	2.263	2.040
400	250	308	399	878	1.979	1.785
450	222	273	355	781	1.759	1.586
500	200	238	319	702	1.583	1.427
600	166	165	265	585	1.318	1.188
700	121	121	200	501	1.129	1.018
800	93	92	153	437	987	890
900	73	72	120	388	876	790
1.000	58	58	97	331	788	710
1.200	40	39	66	228	655	578
1.400	28	28	48	166	535	422
1.600	21	20	35	126	407	321
1.800	16	15	27	98	319	251
2.000	12	11	21	78	256	201
2.250	-	-	15	59	199	156
2.500	-	-	11	46	158	123
2.750	-	-	-	36	128	99
3.000	-	-	-	28	104	80
3.250	-	-	-	22	86	65
3.500	-	-	-	17	71	53
3.750	-	-	-	13	58	43
4.000	-	-	-	10	48	35
4.250	-	-	-	-	39	28
4.500	-	-	-	-	32	22
4.750	-	-	-	-	25	16
5.000	-	-	-	-	20	11
5.250	-	-	-	-	15	-
5.500	-	-	-	-	10	-
5.750	-	-	-	-	-	-
6.000	-	-	-	-	-	-

Max. zulässige Belastung in Newton (N) pro Aufhängepunkt (F).

Die angegebenen Lasten gelten ausschließlich für die Schiene.
Auch die übrigen Konstruktionsteile müssen auf ihre maximal zulässige Belastung geprüft werden.

Walraven RapidRail® Montageschiene: Flächenbelastung

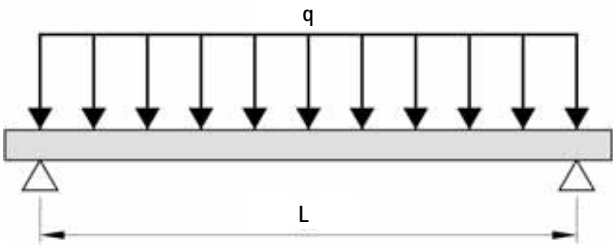

L (mm)	27 x 18	30 x 15	30 x 20	30 x 30	30 x 45	38 x 40
250	1.604	1.974	2.559	5.629	12.677	11.433
300	1.336	1.645	2.132	4.690	10.563	9.526
350	1.145	1.409	1.827	4.019	9.052	8.163
400	1.001	1.232	1.598	3.515	7.919	7.141
450	889	1.094	1.420	3.124	7.037	6.346
500	800	907	1.277	2.810	6.332	5.710
600	632	628	1.040	2.340	5.273	4.755
700	463	459	762	2.004	4.517	4.073
800	353	350	582	1.751	3.949	3.561
900	278	275	458	1.555	3.507	3.162
1.000	223	220	369	1.260	3.153	2.842
1.200	153	149	253	869	2.621	2.196
1.400	110	106	182	633	2.035	1.605
1.600	81	78	136	479	1.549	1.220
1.800	62	58	104	373	1.215	955
2.000	47	43	81	296	975	765
2.250	34	29	59	227	759	593
2.500	24	19	44	177	603	469
2.750	17	11	32	139	487	376
3.000	11	-	22	110	397	305
3.250	-	-	14	86	326	248
3.500	-	-	-	67	269	203
3.750	-	-	-	51	223	165
4.000	-	-	-	38	184	133
4.250	-	-	-	26	151	106
4.500	-	-	-	16	122	83
4.750	-	-	-	-	98	63
5.000	-	-	-	-	76	45
5.250	-	-	-	-	57	29
5.500	-	-	-	-	39	15
5.750	-	-	-	-	24	-
6.000	-	-	-	-	10	-

Max. zulässige Belastung in N.

Die angegebenen Lasten gelten ausschließlich für die Schiene.
Auch die übrigen Konstruktionsteile müssen auf Ihre maximal zulässige Belastung geprüft werden.

Walraven RapidRail® Konsolen: Einzellast

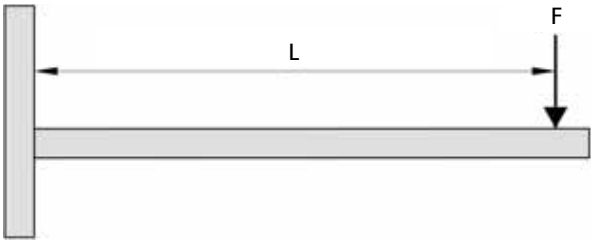

L = length, F = load point

L (mm)	27 x 18	30 x 15	30 x 20	30 x 30	38 x 40
100	300	284	312	772	793
150	200	189	208	514	528
200	149	141	155	385	395
250	119	113	124	307	315
300	99	93		256	262
350	85			218	224
400	73			191	195
450	58			169	172
500	46			151	154
550					139
600					127
650					116
700					107
750					99
800					92
850					86
900					80
950					75
1.000					71
1.050					67

Max. zulässige Belastung in N.
Auch die übrigen Konstruktionsteile müssen auf ihre maximal zulässige Belastung geprüft werden.

Walraven RapidRail® Konsolen: Flächenbelastung

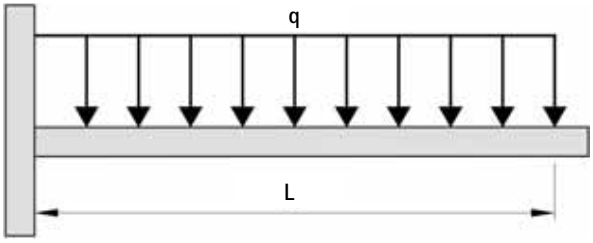

L (mm)	27 x 18	30 x 15	30 x 20	30 x 30	38 x 40
100	601	568	625	1.544	1.587
150	400	378	416	1.028	1.057
200	299	283	311	770	791
250	239	226	248	615	631
300	198	187		512	524
350	170			437	448
400	148			382	390
450	131			338	345
500	117			303	309
550					279
600					255
650					233
700					215
750					199
800					185
850					173
900					161
950					151
1.000					142
1.050					134

Max. zulässige Belastung in N.
Auch die übrigen Konstruktionsteile müssen auf ihre maximal zulässige Belastung geprüft werden.

Technische Details
RapidRail® auf Seite 142

Walraven RapidStrut®

Für mittelschwere Anwendungen

Schnell und einfach montiert

Die Zubehörteile werden vormontiert und gebrauchsfertig angeliefert. Die elastische Kunststofffeder ermöglicht eine schnelle und unkomplizierte Befestigung in der Schiene. Zudem gewährleistet sie stets eine flexible Positionierung in der Schiene.

Vollständiges System

Das Walraven RapidStrut® System bietet eine vielfältige Auswahl an Profilschienen und Wandkonsolen sowie ein breites Sortiment an vormontierten Zubehörteilen, wie beispielsweise Schiebemuttern, Hammerkopfbefestigungen, Kugelgelenksätzen und verschiedene Schienenverbinder.

Walraven RapidStrut® DS 5 Montageschiene

besitzt ein einzigartiges Lochmuster, das eine beidseitige Befestigung des Zubehörs an der Schiene ermöglicht.

BIS UltraProtect® 1000

Für Innen- und Außenanwendungen

Hoher Korrosionsschutz durch BIS UltraProtect® 1000 Ober ächenbeschichtung.

H RapidStrut® Montageschienensystem für mittelschwere Anwendungen

Walraven Montageschienen

Walraven RapidStrut® Montageschiene DS 5 (BUP) 210
Walraven RapidStrut® Doppelschiene (BUP) 211
Walraven RapidStrut® Montageschiene (sv) 212
Walraven RapidStrut® Montageschiene ohne Lochmuster (sv) 213
Walraven RapidStrut® Montageschiene (BUP) 214
Walraven RapidStrut® Montageschiene ohne Lochmuster (BUP) 216
Walraven RapidStrut® Trapezblechschiene (sv) 217
Walraven RapidStrut® Doppelschiene (sv) 218

Walraven Wandkonsolen

Walraven RapidStrut® Wandkonsole (BUP) 219
Walraven RapidStrut® Vertikalkonsole 21|H (BUP) 220
Walraven RapidStrut® Wandkonsole 41x41D (BUP) 221
Walraven Strut Wandkonsole mit Stütze (fv) 222
Walraven RapidStrut® Vertikalkonsole 41|H (BUP) 223

Walraven Schienen-Untergrundanbindungen

Walraven RapidStrut® Schienenfuß G2 (BUP) 224
Walraven Strut Schienenfuß G2 (ev) 225
Walraven Strut T-Schienenfuß (BUP) 226
Walraven Strut Schwerlast-Schienenfuß (BUP) 227
Walraven Strut Gelenkhalter (BUP) 228
Walraven Montagesockel verstellbar (sv) 229
Walraven Strut Stirnflansch (ev) 230
Walraven Strut Universalgelenk (BUP) 231

Walraven RapidStrut® Adapter für HD-Rohrschellen (BUP) 232
Walraven Stützbalken (BUP) 233
Walraven Gelenkstützbalken 234
Walraven RapidStrut® Knotendreieck (BUP) 235
Walraven RapidStrut® Winkelkonsole (BUP) 236
Walraven Strut Schienenfuß (ev) 237

Walraven Konsolen-Kits

Walraven Konsolen-Kit ISO Strut | Wandschienen (fv) 238
Walraven Konsolen-Kit Clim ISO Strut (fv) 239
Walraven Wandkonsolen-Set Strut 62 | H 240
Walraven Wandkonsolen-Set 62 | HD (fv) 241
Walraven Wandmontage ISO-Kit 242

Walraven Montageschienenzubehör

Walraven RapidStrut® Schiebemutter G2 (BUP) 243
Walraven RapidStrut® Schiebemutter MF (BUP) 244
Walraven RapidStrut® Schiebemutter MF (ev) 245
Walraven RapidStrut® Schiebemutter MF mit Gewindemuffe (ev) 246
Walraven Strut Schiebemutter (BUP) 247
Walraven Strut Schiebemutter (ev) 248
Walraven Strut Schiebemuttern (fv) 249
Walraven RapidStrut® Schiebemutter mit Feder (fv) 250
Walraven Strut Vierkant-Schiebemutter (BUP) 251
Walraven RapidStrut® Flügelmutter (BUP) 252
Walraven RapidStrut® Flügelmutter (ev) 253
Walraven RapidStrut® Hammerfix G2 (BUP) 254
Walraven RapidStrut® Hammerfix 'U' G2 (BUP) 255
Walraven RapidStrut® Hammerfix 'U' (BUP) 256
Walraven Strut Hammerkopfbefestigungssatz (ev) 257
Walraven Strut Schraubenset mit Sechskantkopf 258
Walraven Strut Schraubenset mit Innensechskantkopf (BUP) 259
Walraven RapidStrut® Kugelgelenksatz (ev) 260
Walraven Strut Unterlegscheibe flach (BUP) 261
Walraven Strut Unterlegscheibe flach (ev) 262
Walraven Strut Unterlegscheibe U-förmig (BUP) 263

H RapidStrut® Montageschienensystem für mittelschwere Anwendungen

Walraven Schienenverbinder

Walraven RapidStrut® Schienenverbinder 90° G2 (BUP) 264
Walraven Strut Schienenverbinder 90° (BUP) 265
Walraven Strut Schienenverbinder 90° 2D (BUP) 266
Walraven Strut Schienenverbinder 90° HD (BUP) 267
Walraven Strut Gelenkverbinder (BUP) 268
Walraven RapidStrut® Schienenverbinder 135° G2 (BUP) 269
Walraven Strut Winkelverbinder 135° (BUP) 270
Walraven Strut Winkelverbinder 45° (BUP) 271
Walraven RapidStrut® Längsverbinder flach G2 (BUP) 272
Walraven Rechteckverbinder (fv) 273
Walraven RapidStrut® Längsverbinder U-förmig G2 (BUP) 274
Walraven Strut Längsverbinder U-förmig (BUP) 275
Walraven RapidStrut® Schienenverbinder T | X G2 (BUP) 276
Walraven RapidStrut® Schienenverbinder X G2 (BUP) 277
Walraven Strut T-Schienenverbinder flach (BUP) 278
Walraven Strut Z-Schienenverbinder (BUP) 279
Walraven RapidStrut® Kreuzverbinder G2 (BUP) 280
Walraven Strut Kreuzverbinder (BUP) 281

Walraven PushStrut

Walraven PushStrut Verschlussknopf (ev) 282
Walraven PushStrut Unterlegscheibe (ev) 283
Walraven PushStrut Verbinder flach (ev) 284
Walraven PushStrut Winkelkonsole (ev) 285
Walraven PushStrut Verbinder 90° (ev) 286
Walraven PushStrut Verbinder T (ev) 287
Walraven PushStrut Schienenfuß (ev) 288
Walraven PushStrut 3D Verbinder (ev) 289

Walraven Trägerbefestigungen

Walraven Strut Trägerklammer (fv) 290
Walraven Strut Trägerklemmplatte 50x50x20 (ev) 291
Walraven Strut Trägerklemmplatte 50x40x30 (ev) 292
Walraven Strut Trägerklammer Typ C 293
Walraven Strut Trägerklemmset 41x21D (fv) 294
Walraven Strut Trägerklammer Schwerlast (fv) 295
Walraven Strut Klemmflansch 296

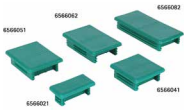

Walraven Zubehör für Schienenabschluss

Walraven Strut Schienenendstopfen 297
Walraven Strut PVC-Profil 298
Walraven Strut Schienendämmprofil 299

System Walraven RapidStrut®

Tabelle für die statische Berechnung

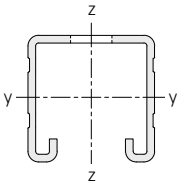

Einfach

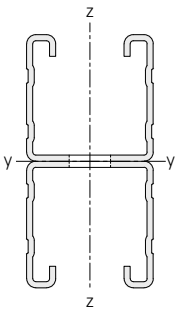

doppelt

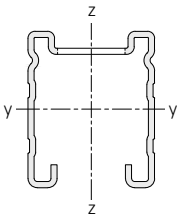

51 | M - Walraven RapidStrut® DS 5

Typ	Gewicht (kg/m)	Streckgrenze $f_{max.}$ (N/mm²)	Trägheitsmoment Iy (cm⁴)	Trägheitsmoment Iz (cm⁴)	Widerstandsmoment Wy (cm³)	Widerstandsmoment Wz (cm³)
21 | L	1,127	188,3 *	0,924	3,849	0,792	1,864
21 | M	1,448	188,3 *	1,116	4,801	0,950	2,325
21 | H	1,741	188,3 *	1,261	5,587	1,065	2,706
41 | L	1,604	183,8 *	4,756	6,275	2,186	3,038
41 | M	2,098	188,3 *	5,920	7,906	2,701	3,829
41 | H	2,526	188,3 *	6,893	9,299	3,120	4,503
51 | M	2,380	188,3 *	9,873	9,719	3,640	4,706
62 | H	3,341	188,3 *	19,494	13,199	5,984	6,392
82 | H	4,123	187,0 *	40,247	16,968	9,437	8,217
21 | M-D	2,896	188,3 *	5,636	9,603	2,646	4,650
41 | M-D	4,152	188,3 *	31,979	15,812	7,743	7,657
62 | H-D	6,682	188,3 *	112,252	26,399	18,105	12,784

Siehe Schienenbelastungstabellen mit errechneten Belastungswerten.
Bei den angegebenen Belastungswerten wird die zulässige Stahlspannung $f_{max.}$, sowie ein maximales Verformungsverhältnis von L/200 nicht überschritten.
Trägheitsmoment und Widerstandsmoment wurden mit gemittelter Rückenlochung und Verzahnung berechnet.
** Die maximal zulässige Streckgrenze $f_{max.}$ wurde ermittelt aufgrund der erhöhten Streckgrenze infolge von Kaltumformung gemäß DIN EN 1993-1-3:2010-12, Abschnitt 3.2.2. Hierbei wurde auf der Einwirkungsseite ein Sicherheitsbeiwert $\gamma_{G/Q}$ von 1,4 und auf der Materialseite ein Sicherhweitsbeiwert γ_M von 1,1 zugrundegelegt.*
Der Gesamtsicherheitsbeiwert $\gamma_{ges.}$ beträgt somit 1,54.

Lochmuster der Montageschienen

Der Abstand vom Schienenende zur ersten Lochung ist immer gleich.

Walraven RapidStrut® – L (1,5 mm) / M (2,0 mm) / H (2,5 mm)

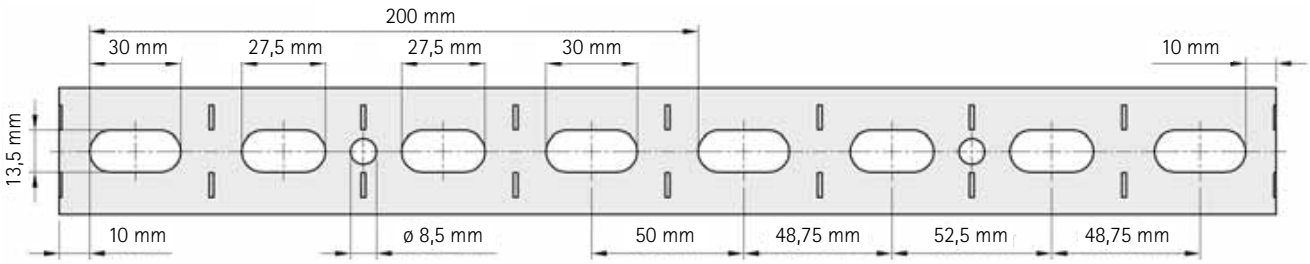

Walraven RapidStrut® DS 5 – M (2,0 mm)

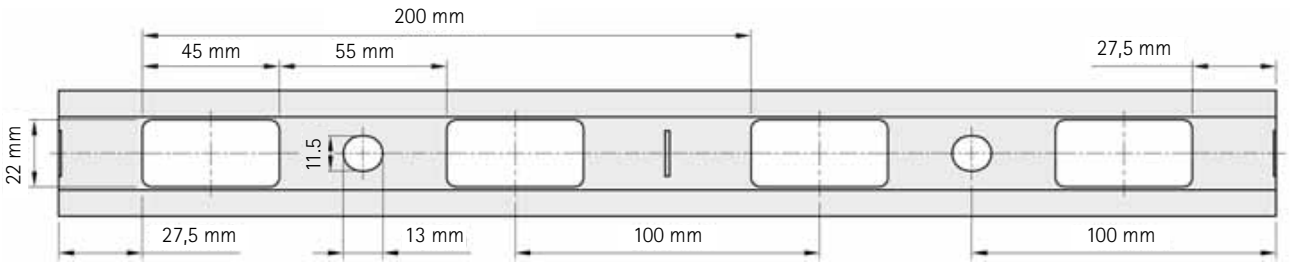

Schienenbelastungstabelle RapidStrut® ab Seite 299

Walraven RapidStrut® Montageschiene DS 5 (BUP)

(H0405)

Für mittelschwere Befestigungsanwendungen

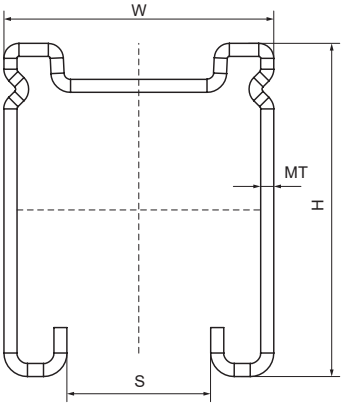

Besonderes & Eigenschaften

- Für eine schnelle und einfache Befestigung
- Einzigartiges Lochmuster, das eine beidseitige Montage des Zubehörs an der Schiene ermöglicht
- Hoher Korrosionsschutz durch Walraven BIS UltraProtect® 1000 Oberflächenbeschichtung
- Kompensierender Korrosionsschutz bei Schnittkanten
- Festigkeit minimal gleich Walraven RapidStrut® 41x41x2,5 mm
- Gleichmäßiges Lochbild
- Der Abstand zwischen Schienenende und erstem Loch ist immer gleich
- Eine durchgehende Zentimeterskala auf einer Seite
- Nach innen gebogene Flanken mit Verzahnung für extra Halt
- Material: Stahl 1.0242
- Das Produkt ist Teil des Walraven BIS UltraProtect® 1000 Systems
- Ein System für Installationen im Innen- und Außenbereich
- Besteht min. 1.000 Std. Salzsprühnebeltest nach DIN ISO 9227
- Ausführliche technische Informationen, u.a. zu den max. zulässigen Lasten (Fa,z), finden Sie im Datenblatt "Technisches Merkblatt Walraven RapidStrut®" auf unserer Webseite

Produktnummer	Typ	Gesamthöhe	Gesamtbreite	Gesamtlänge	Materialstärke	Schlitzbreite
Kennzeichnung		*H*	*W*	*L*	*MT*	*S*
Einheit		*mm*	*mm*	*mm*	*mm*	*mm*
65058252	51 | M	51	41	2.000	2,00	22
65058352	51 | M	51	41	3.000	2,00	22
65058652	51 | M	51	41	6.000	2,00	22
650580600	51 | M	51	41	600	2,00	22

Walraven RapidStrut® Doppelschiene (BUP)

(H0409)

Doppelprofil für beidseitige Anbindung an die Schiene

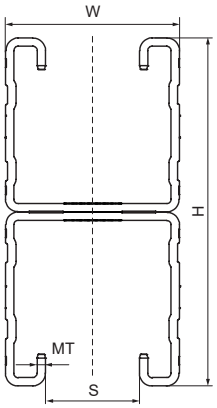

EPD

Besonderes & Eigenschaften

- Universal-Schienensystem
- Doppelseitiges Schienenprofil mit durchgehender Perforation
- Nach innen gebogene Flanken mit Verzahnung für extra Halt
- Mit Schnittmarkierungen alle 50 mm auf beiden Profilseiten
- Material: Stahl 1.0242 (S250GD)
- Das Produkt ist Teil des Walraven BIS UltraProtect® 1000 Systems
- Ein System für Installationen im Innen- und Außenbereich
- Besteht min. 1.000 Std. Salzsprühnebeltest nach DIN ISO 9227
- Typ 62|H Doppelt = brandgeprüft
- Ausführliche technische Informationen, u.a. zu den max. zulässigen Lasten (Fa,z), finden Sie im Datenblatt "Technisches Merkblatt Walraven RapidStrut®" auf unserer Webseite

Produktnummer	Typ	Gesamthöhe	Gesamtbreite	Gesamtlänge	Materialstärke	Schlitzbreite
Kennzeichnung		*H*	*W*	*L*	*MT*	*S*
Einheit		*mm*	*mm*	*mm*	*mm*	*mm*
65018626	21 | M - Doppelt	42	41	6.000	2,00	22
65018646	41 | M - Doppelt	82	41	6.000	2,00	22
65018666	62 | H - Doppelt	124	41	6.000	2,50	22
65018466	62 | H - Doppelt	124	41	4.000	2,50	22

Walraven RapidStrut® Montageschiene (sv)

(H0410)

Für mittelschwere Befestigungsanwendungen

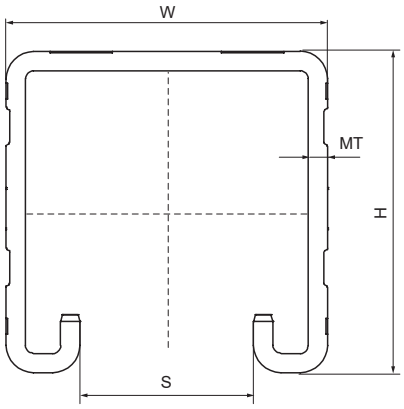

Besonderes & Eigenschaften

- Universelles Schienensystem
- Der Abstand zwischen Schienenende und erstem Loch ist immer gleich
- Nach innen gebogene Flanken mit Verzahnung für extra Halt
- Mit smartem, gleichbleibendem Lochmuster inklusive runden Ankerlöchern
- Mit Schnittmarkierungen alle 50 mm auf allen drei Profilseiten
- Sendzimirverzinkt
- Erfüllt die Brandschutzanforderungen der MLAR/LAR/RbALei für Walraven RapidStrut® 41|H und 62|H nach EN 1363-1
- Ausführliche technische Informationen, u.a. zu den max. zulässigen Lasten (Fa,z), finden Sie im Datenblatt "Technisches Merkblatt Walraven RapidStrut®" auf unserer Webseite.

EPD BS6946

Produktnummer	Typ	Gesamthöhe	Gesamtbreite	Gesamtlänge	Materialstärke	Schlitzbreite
Kennzeichnung		*H*	*W*	*L*	*MT*	*S*
Einheit		*mm*	*mm*	*mm*	*mm*	*mm*
6505224	21 | L	21	41	2.000	1,50	22
6505225	21 | H	21	41	2.000	2,50	22
6505242	41 | M	41	41	2.000	2,00	22
6505245	41 | H	41	41	2.000	2,50	22
6505324	21 | L	21	41	3.000	1,50	22
6505325	21 | H	21	41	3.000	2,50	22
6505342	41 | M	41	41	3.000	2,00	22
6505345	41 | H	41	41	3.000	2,50	22
6505365	62 | H	62	41	3.000	2,50	22
6505385	82 | H	82	41	3.000	2,50	22
6505624	21 | L	21	41	6.000	1,50	22
6505625	21 | H	21	41	6.000	2,50	22
6505642	41 | M	41	41	6.000	2,00	22
6505645	41 | H	41	41	6.000	2,50	22
6505665	62 | H	62	41	6.000	2,50	22
6505685	82 | H	82	41	6.000	2,50	22
6505322	21 | M	21	41	3.000	2,00	22
6505222	21 | M	21	41	2.000	2,00	22
6505622	21 | M	21	41	6.000	2,00	22
6505224054	21 | L	21	41	540	1,50	22

Walraven RapidStrut® Montageschiene ohne Lochmuster (sv)

(H0411)

Für mittelschwere Befestigungsanwendungen

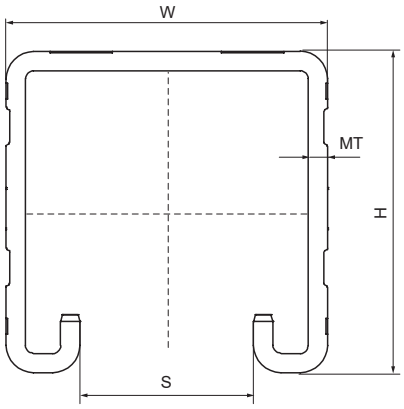

Besonderes & Eigenschaften

- Universal-Schienensystem
- Nach innen gebogene Flanken mit Verzahnung für extra Halt
- Sendzimirverzinkt
- Weitere Informationen über die maximal zulässige Belastung finden Sie in den Belastungstabellen oder in unserem Online-Datenblatt 'Walraven RapidStrut® Data Sheet'.

Produktnummer	Typ	Gesamthöhe	Gesamtbreite	Gesamtlänge	Materialstärke	Schlitzbreite
Kennzeichnung		*H*	*W*	*L*	*MT*	*S*
Einheit		*mm*	*mm*	*mm*	*mm*	*mm*
6505640	41 | H	41	41	6.000	2,50	22
6505620	21 | H	21	41	6.000	2,50	22

Walraven RapidStrut® Montageschiene (BUP)

(H0413)

Für mittelschwere Befestigungsanwendungen

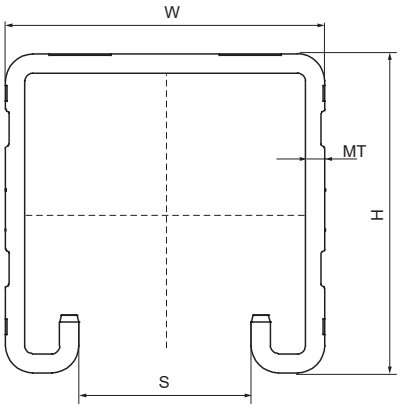

EPD BS6946

Besonderes & Eigenschaften

- Universal-Schienensystem
- Kompensierender Korrosionsschutz bei Schnittkanten
- Der Abstand zwischen Schienenende und erstem Loch ist immer gleich
- Nach innen gebogene Flanken mit Verzahnung für extra Halt
- Mit smartem, gleichbleibendem Lochmuster inklusive runden Ankerlöchern
- Mit Schnittmarkierungen alle 50 mm auf allen drei Profilseiten
- Material: Stahl 1.0242 (S250GD)
- Das Produkt ist Teil des Walraven BIS UltraProtect® 1000 Systems
- Ein System für Installationen im Innen- und Außenbereich
- Besteht min. 1.000 Std. Salzsprühnebeltest nach DIN ISO 9227
- Erfüllt die Brandschutzanforderungen der MLAR/LAR/RbALei für Walraven RapidStrut® 41|H und 62|H nach EN 1363-1
- Weitere Informationen über die maximal zulässige Belastung (Faz) finden Sie in den Belastungstabellen oder in unserem Online-Datenblatt 'Walraven RapidStrut® Data Sheet'.
- Weitere Informationen über die maximal zulässige Belastung (Faz) finden Sie in den Belastungstabellen oder in unserem Online-Datenblatt 'Walraven RapidStrut® Data Sheet'.

Produktnummer	Typ	Gesamthöhe	Gesamtbreite	Gesamtlänge	Materialstärke	Schlitzbreite
Kennzeichnung		*H*	*W*	*L*	*MT*	*S*
Einheit		*mm*	*mm*	*mm*	*mm*	*mm*
65018327	21 | H	21	41	3.000	2,50	22
65018347	41 | H	41	41	3.000	2,50	22
65018627	21 | H	21	41	6.000	2,50	22
65018647	41 | H	41	41	6.000	2,50	22
65018227	21 | H	21	41	2.000	2,50	22
65018242	41 | M	41	41	2.000	2,00	22
65018247	41 | H	41	41	2.000	2,50	22
65018342	41 | M	41	41	3.000	2,00	22
65018642	41 | M	41	41	6.000	2,00	22
65018667	62 | H	62	41	6.000	2,50	22
65018687	82 | H	82	41	6.000	2,50	22
65018367	62 | H	62	41	3.000	2,50	22
65018387	82 | H	82	41	3.000	2,50	22
65018344	41 | L	41	41	3.000	1,50	22
65018444	41 | L	41	41	4.000	1,50	22
65018644	41 | L	41	41	6.000	1,50	22
6501847050	41 | H	41	41	500	2,50	22
6501847075	41 | H	41	41	750	2,50	22

Walraven RapidStrut® Montageschiene (BUP)

(H0413)

Für mittelschwere Befestigungsanwendungen

Produktnummer	Typ	Gesamthöhe	Gesamtbreite	Gesamtlänge	Materialstärke	Schlitzbreite
Kennzeichnung		*H*	*W*	*L*	*MT*	*S*
Einheit		*mm*	*mm*	*mm*	*mm*	*mm*
6501847100	41 | H	41	41	1.000	2,50	22
6501847120	41 | H	41	41	1.200	2,50	22
6501847180	41 | H	41	41	1.800	2,50	22
6501847240	41 | H	41	41	2.400	2,50	22

Walraven RapidStrut® Montageschiene ohne Lochmuster (BUP) *(H0414)*

Für mittelschwere Befestigungsanwendungen

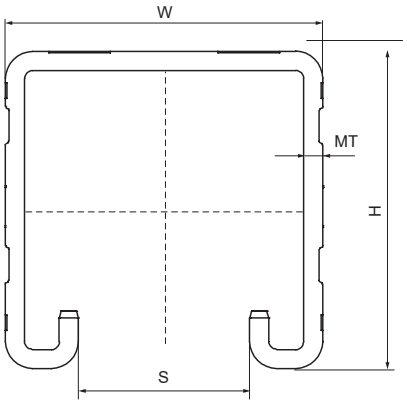

Besonderes & Eigenschaften

- Universal-Schienensystem
- Kompensierender Korrosionsschutz bei Schnittkanten
- Material: Stahl 1.0242 (S250GD)
- Das Produkt ist Teil des Walraven BIS UltraProtect® 1000 Systems
- Ein System für Installationen im Innen- und Außenbereich
- Weitere Informationen über die maximal zulässige Belastung finden Sie in den Belastungstabellen oder in unserem Online-Datenblatt 'Walraven RapidStrut® Data Sheet'.

Produktnummer	Typ	Gesamthöhe	Gesamtbreite	Gesamtlänge	Materialstärke	Schlitzbreite
Kennzeichnung		*H*	*W*	*L*	*MT*	*S*
Einheit		*mm*	*mm*	*mm*	*mm*	*mm*
65018640	41 | H	41	41	6.000	2,50	22

Walraven RapidStrut® Trapezblechschiene (sv)

(H0416)

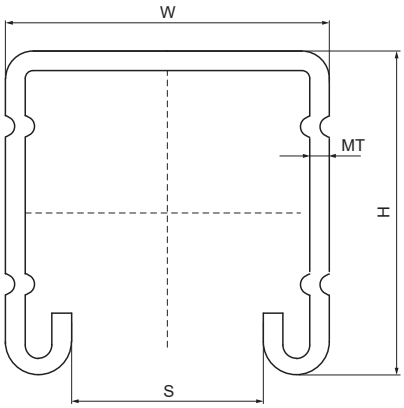

Besonderes & Eigenschaften

- Spezielle Schiene zur Lastverteilung an Trapezblechen im Hallenbau
- Gleichmäßiges, an gängige Trapezprofile angepasstes Lochbild
- Nach innen gebogene Flanken mit Verzahnung für extra Halt
- Lochbild 70 x 10,5 mm, Lochabstand 30 mm
- Material: Stahl 1.0242
- Sendzimirverzinkt

EPD

Produktnummer	Typ	Gesamthöhe	Gesamtbreite	Gesamtlänge	Materialstärke	Schlitzbreite
Kennzeichnung		*H*	*W*	*L*	*MT*	*S*
Einheit		*mm*	*mm*	*mm*	*mm*	*mm*
6505644040	41 | L	41	41	400	1,50	22
6505644070	41 | L	41	41	700	1,50	22
6505644100	41 | L	41	41	1.000	1,50	22
6505644140	41 | L	41	41	1.400	1,50	22

Walraven RapidStrut® Doppelschiene (sv)

(H0440)

Doppelprofil für beidseitige Anbindung an die Schiene

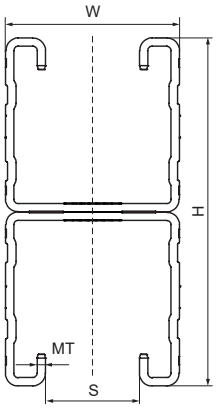

EPD

Besonderes & Eigenschaften

- Universelles Schienensystem
- Doppelseitiges Schienenprofil mit durchgehender Lochung
- Nach innen gebogene Flanken mit Verzahnung für extra Halt
- Mit Schnittmarkierungen alle 50 mm auf beiden Profilseiten
- Material: Stahl 1.0242 (S250GD)
- Sendzimirverzinkt
- Typ 62|H Doppelt = brandgeprüft
- Ausführliche technische Informationen, u.a. zu den max. zulässigen Lasten (Fa,z), finden Sie im Datenblatt "Technisches Merkblatt Walraven RapidStrut®" auf unserer Webseite.

Produktnummer	Typ	Gesamthöhe	Gesamtbreite	Gesamtlänge	Materialstärke	Schlitzbreite
Kennzeichnung		*H*	*W*	*L*	*MT*	*S*
Einheit		*mm*	*mm*	*mm*	*mm*	*mm*
65015626	21 | M - Doppelt	42	41	6.000	2,00	22
65015646	41 | M - Doppelt	82	41	6.000	2,00	22
65015666	62 | H - Doppelt	124	41	6.000	2,50	22

Walraven RapidStrut® Wandkonsole (BUP)

(H0806)

Zur Befestigung an Wand, Decke oder Boden

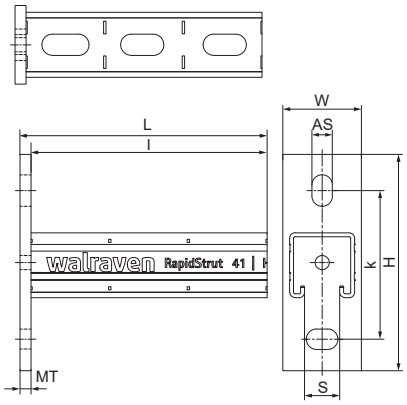

Besonderes & Eigenschaften

- Grundplatte mit geschweißtem RapidStrut® Profil
- Zur schnellen und flexiblen Befestigung von einem oder mehreren Rohren
- CO_2-geschweißt
- Gleichmäßiges Lochbild
- Mit Schnittmarkierungen alle 50 mm auf allen drei Profilseiten
- Ausgeglichenes Verhältnis von Wandplatte zu Profilschiene für eine optimale Leistungsfähigkeit bzw. maximal zulässige Last
- Material: Profilschiene Stahl 1.0038 (S235JR)
- Material: Grundplatte Typ 21 H aus Stahl 1.0044 (S275JR)
- Material: Grundplatte Typ 41 M und H aus Stahl 1.0045 (S355JR)
- Das Produkt ist Teil des Walraven BIS UltraProtect® 1000 Systems
- Ein System für Installationen im Innen- und Außenbereich
- Besteht min. 1.000 Std. Salzsprühnebeltest nach DIN ISO 9227
- Walraven RapidStrut® Typ 41 H und höher, geprüft auf Brandsicherheit nach EN 1366-1
- Ausführliche technische Informationen, u.a. zu den max. zulässigen Lasten (Fa,z), finden Sie im Datenblatt "Technisches Merkblatt Walraven RapidStrut®" auf unserer Webseite

Produktnummer	Typ	Länge	Gesamthöhe	Gesamtbreite	Gesamtlänge	Materialstärke	Verankerungsschlitz	Schlitzbreite	Lochabstand
Kennzeichnung		*l*	*H*	*W*	*L*	*MT*	*AS*	*S*	*k*
Einheit		*mm*	*mm*	*mm*	*mm*	*mm*	*mm*	*mm*	*mm*
66082120	21 | H	205	110	50	205	5,00	18x11	22	70
66082130	21 | H	300	110	50	305	5,00	18x11	22	70
66082145	21 | H	450	110	50	455	5,00	18x11	22	70
66082160	21 | H	600	110	50	605	5,00	18x11	22	70
66084030	41 | M	300	137,5	50	307	7,00	20x13	22	95
66084045	41 | M	450	137,5	50	457	7,00	20x13	22	95
66084060	41 | M	600	137,5	50	607	7,00	20x13	22	95
66084115	41 | H	150	137,5	50	157	7,00	20x13	22	95
66084120	41 | H	200	137,5	50	207	7,00	20x13	22	95
66084130	41 | H	300	137,5	50	307	7,00	20x13	22	95
66084140	41 | H	400	137,5	50	407	7,00	20x13	22	95
66084145	41 | H	450	137,5	50	457	7,00	20x13	22	95
66084150	41 | H	500	137,5	50	507	7,00	20x13	22	95
66084160	41 | H	600	137,5	50	607	7,00	20x13	22	95
66084175	41 | H	750	137,5	50	757	7,00	20x13	22	95
66084198	41 | H	1.000	137,5	50	1.007	7,00	20x13	22	95
66084199	41 | H	1.200	137,5	50	1.207	7,00	20x13	22	95

Walraven RapidStrut® Vertikalkonsole 21|H (BUP)

(H0807)

Besonders geeignet für enge Schächte

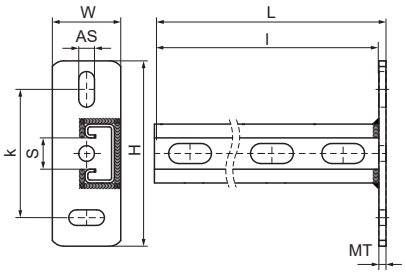

Besonderes & Eigenschaften

- Versetzt und hochkant angeschweißte Schiene für vertikale Installationen
- Perfekte Lösung für Schachtsituationen mit oder ohne Wand
- Optimierte Nutzung begrenzter Installationsflächen
- CO_2-geschweißt
- Nach innen gebogene Flanken mit Verzahnung für extra Halt
- Material: Stahl 1.0226
- Das Produkt ist Teil des Walraven BIS UltraProtect® 1000 Systems
- Ein System für Installationen im Innen- und Außenbereich
- Besteht min. 1.000 Std. Salzsprühnebeltest nach DIN ISO 9227

Produktnummer	Typ	Länge	Gesamthöhe	Gesamtbreite	Gesamtlänge	Materialstärke	Verankerungsschlitz	Schlitzbreite	Lochabstand
Kennzeichnung		*l*	*H*	*W*	*L*	*MT*	*AS*	*S*	*k*
Einheit		*mm*	*mm*	*mm*	*mm*	*mm*	*mm*	*mm*	*mm*
6603828	41x21x2,5	300	130	48	305	5,00	25x11	22	90
6603829	41x21x2,5	600	130	48	605	5,00	25x11	22	90

Walraven RapidStrut® Wandkonsole 41x41D (BUP)

(H0810)

Doppelprofil zur Anbindung an beiden Seiten der Konsole

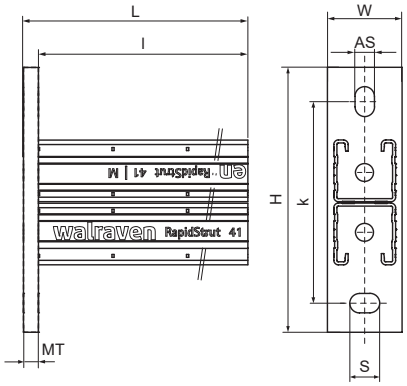

Besonderes & Eigenschaften

- Grundplatte mit angeschweißter RapidStrut® Doppel-Profilschiene
- Schlitze im 90°-Winkel zueinander, um die Befestigung zu vereinfachen
- CO_2-geschweißt
- Nach innen gebogene Flanken mit Verzahnung für extra Halt
- Material: Stahl 1.0332
- Das Produkt ist Teil des Walraven BIS UltraProtect® 1000 Systems
- Ein System für Installationen im Innen- und Außenbereich
- Besteht min. 1.000 Std. Salzsprühnebeltest nach DIN ISO 9227
- Brandgeprüft
- Ausführliche technische Informationen, u.a. zu den max. zulässigen Lasten (Fa,z), finden Sie im Datenblatt "Technisches Merkblatt Walraven RapidStrut®" auf unserer Webseite

Produktnummer	Typ	Länge	Gesamthöhe	Gesamtbreite	Gesamtlänge	Materialstärke	Verankerungsschlitz	Schlitzbreite	Lochabstand
Kennzeichnung		*l*	*H*	*W*	*L*	*MT*	*AS*	*S*	*k*
Einheit		*mm*	*mm*	*mm*	*mm*	*mm*	*mm*	*mm*	*mm*
66088240	41 | M - Doppelt	400	177,5	50	410	10,00	20x13	22	135
66088260	41 | M - Doppelt	600	177,5	50	610	10,00	20x13	22	135
66088280	41 | M - Doppelt	800	177,5	50	810	10,00	20x13	22	135
66088298	41 | M - Doppelt	1.000	177,5	50	1.010	10,00	20x13	22	135

Walraven Strut Wandkonsole mit Stütze (fv)

(H0815)

Wandkonsole mit geschweißter Stütze

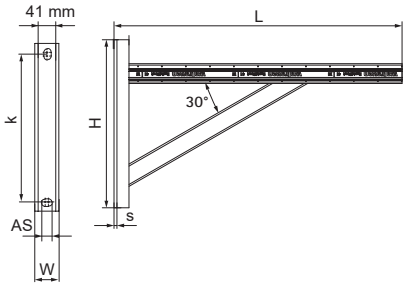

Besonderes & Eigenschaften

- U-förmige Grundplatte mit geschweißter Schiene und geschweißtem Träger
- Robuste Wandkonsole für Anwendungen, bei denen höhere Lasten oder zusätzliche Sicherheit erforderlich sind
- CO_2-geschweißt
- Nach innen gebogene Flanken mit Verzahnung für extra Halt
- Horizontalprofil Typ RapidStrut 41|M mit durchgehender Perforation
- Material: Stahl 1.0332
- Feuerverzinkt

Produktnummer	Typ	Gesamthöhe	Gesamtbreite	Gesamtlänge	Materialstärke	Verankerungsschlitz	Lochabstand
Kennzeichnung		*H*	*W*	*L*	*MT*	*AS*	*k*
Einheit		*mm*	*mm*	*mm*	*mm*	*mm*	*mm*
6601894	41 | M	350	50	600	4,00	20x13	307,5

Walraven RapidStrut® Vertikalkonsole 41|H (BUP)

(H0820)

Besonders geeignet für enge Schächte

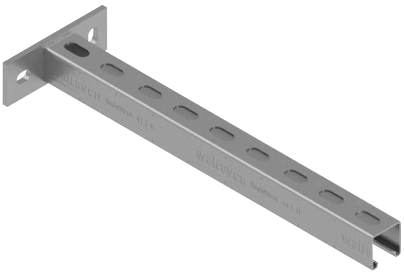

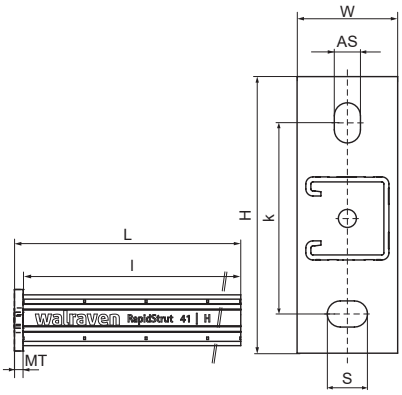

Besonderes & Eigenschaften

- Versetzt und hochkant angeschweißte Schiene für vertikale Installationen
- Perfekte Lösung für Schachtsituationen mit oder ohne Wand
- Optimierte Nutzung begrenzter Installationsflächen
- CO_2-geschweißt
- Nach innen gebogene Flanken mit Verzahnung für extra Halt
- Material: Stahl 1.0226
- Das Produkt ist Teil des Walraven BIS UltraProtect® 1000 Systems
- Ein System für Installationen im Innen- und Außenbereich
- Besteht min. 1.000 Std. Salzsprühnebeltest nach DIN ISO 9227

Produktnummer	Typ	Länge	Gesamthöhe	Gesamtbreite	Gesamtlänge	Materialstärke	Verankerungsschlitz	Schlitzbreite	Lochabstand
Kennzeichnung		*l*	*H*	*W*	*L*	*MT*	*AS*	*S*	*k*
Einheit		*mm*	*mm*	*mm*	*mm*	*mm*	*mm*	*mm*	*mm*
66084245	41 | H	450	138	50	457	7,00	20x13	22	95
66084260	41 | H	600	138	50	607	7,00	20x13	22	95
66084275	41 | H	750	138	50	757	7,00	20x13	22	95

Walraven RapidStrut® Schienenfuß G2 (BUP)

(H1203)

Schienenfuß zur Befestigung von Montageschienen

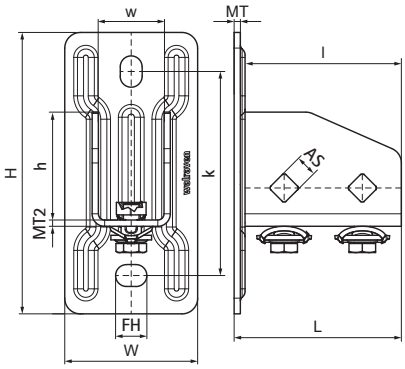

Besonderes & Eigenschaften

- Flexibel einsetzbare Grundplatte (Wand-, Decken- oder Bodenplatte) zur Anbindung von Strut-Montageschienen
- Geeignet für alle Walraven RapidStrut® Schienen bis zu 82mm Höhe
- Offene Seite der 41x41-Schienen ist frei ausrichtbar
- Bei hohen Lasten empfehlen wir die Verwendung von Durchsteckverschraubungen
- Zeitersparnis durch vormontierte Verschlussschrauben
- Material: Metallteile aus Stahl 1.0332; Klemmfeder aus POM (Polyoxymethylen), grün
- Das Produkt ist Teil des Walraven BIS UltraProtect® 1000 Systems
- Ein System für Installationen im Innen- und Außenbereich
- Besteht min. 1.000 Std. Salzsprühnebeltest nach DIN ISO 9227
- Erfüllt die Brandschutzanforderungen nach EN 1366-1

Produktnummer	Für Schienentyp	Gesamthöhe	Gesamtbreite	Gesamtlänge	Breite	Höhe	Länge	Lochabstand	Verankerungs-schlitz	Befestigungs-loch	Materialstärke	Material-stärke 2	Zulässige Last (Fa,z)
Kennzeichnung		*H*	*W*	*L*	*w*	*h*	*l*	*k*	*AS*	*FH*	*MT*	*MT 2*	*Fa,z*
Einheit		*mm*	*mm*	*mm*	*mm*	*mm*	*mm*	*mm*	*mm*	*mm*	*mm*	*mm*	*N*
665885400	41x21, 41x41, 41x51, 41x62, 41x82	180	85	107	42	69	100	130,5	20x14	13,8	4,00	4	3.636

Walraven Strut Schienenfuß G2 (ev)

(H1211)

Schienenfuß zur Befestigung von Montageschienen

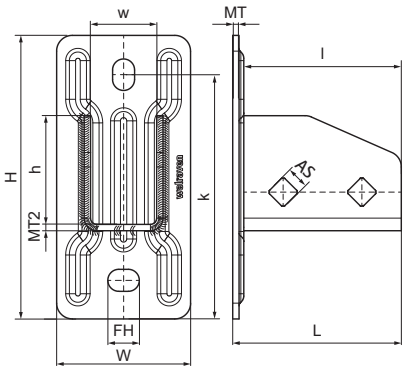

Besonderes & Eigenschaften

- Flexible Grundplatte für Walraven RapidStrut® Schienen
- Geeignet für alle Walraven RapidStrut® Schienen bis zu 82mm Höhe
- Offene Seite der 41x41-Schienen ist frei ausrichtbar
- Bei hohen Lasten empfehlen wir die Verwendung von Durchsteckverschraubungen
- Material: Stahl
- Elektrolytisch verzinkt
- Erfüllt die Brandschutzanforderungen nach EN 1366-1

Produktnummer	Für Schienentyp	Gesamthöhe	Gesamtbreite	Gesamtlänge	Breite	Höhe	Länge	Lochabstand	Verankerungs-schlitz	Befestigungs-loch	Materialstärke	Material-stärke 2	Zulässige Last (Fa,z)
Kennzeichnung		*H*	*W*	*L*	*w*	*h*	*l*	*k*	*AS*	*FH*	*MT*	*MT 2*	*Fa,z*
Einheit		*mm*	*mm*	*mm*	*mm*	*mm*	*mm*	*mm*	*mm*	*mm*	*mm*	*mm*	*N*
66583804	41x21, 41x41, 41x51, 41x62, 41x82	180	85	107	42	69	100	130,5	20x14	13,8	4,00	4	3.636

Walraven Strut T-Schienenfuß (BUP)

(H1212)

Grundplatte (Wand-, Decken- oder Bodenplatte) zur Anbindung von Strut-Montageschienen

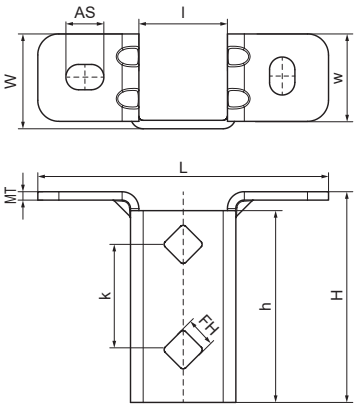

Besonderes & Eigenschaften

- Hochflexible Grundplatte für Walraven RapidStrut® Schienen
- Offene Schienenseite ist frei ausrichtbar
- Erhöhte Biegefestigkeit durch verstärkte Flansche
- Lochmuster ist an das Lochmuster der Walraven RapidStrut® Schienen angepasst
- Material: Stahl 1.0242 (S250GD) + ZM310 MAC
- Das Produkt ist Teil des Walraven BIS UltraProtect® 1000 Systems
- Ein System für Installationen im Innen- und Außenbereich
- Besteht min. 1.000 Std. Salzsprühnebeltest nach DIN ISO 9227

Produktnummer	Für Schienentyp	Gesamthöhe	Gesamtbreite	Gesamtlänge	Breite	Höhe	Länge	Lochabstand	Verankerungs-schlitz	Befestigungs-loch	Materialstärke	Material-stärke 2	Zulässige Last (Fa,z)
Kennzeichnung		*H*	*W*	*L*	*w*	*h*	*l*	*k*	*AS*	*FH*	*MT*	*MT 2*	*Fa,z*
Einheit		*mm*	*mm*	*mm*	*mm*	*mm*	*mm*	*mm*	*mm*	*mm*	*mm*	*mm*	*N*
66588361	41x21, 41x41, 41x51, 41x62, 41x82	100	45	138	415	91	42	50	18x12	13,8	4,00	0	3.636

Walraven Strut Schwerlast-Schienenfuß (BUP)

(H1213)

Schienenfuß zur Befestigung von Montageschienen

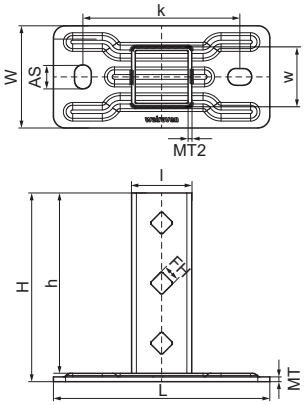

Besonderes & Eigenschaften

- Schwere Bodenplatte für Walraven RapidStrut® Schienen
- Kombinierbar mit Flügelmuttern und Durchsteckverschraubungen
- Lochmuster ist an das Lochmuster der Walraven RapidStrut® Schienen angepasst
- Geschlossenes Vierkantprofil mit erhöhter Biegefestigkeit
- Material: Stahl 1.0332
- Das Produkt ist Teil des Walraven BIS UltraProtect® 1000 Systems
- Ein System für Installationen im Innen- und Außenbereich
- Besteht min. 1.000 Std. Salzsprühnebeltest nach DIN ISO 9227

Produktnummer	Für Schienentyp	Gesamthöhe	Gesamtbreite	Gesamtlänge	Breite	Höhe	Länge	Lochabstand	Verankerungs-schlitz	Befestigungs-loch	Materialstärke	Material-stärke 2	Zulässige Last (Fa,z)
Kennzeichnung		*H*	*W*	*L*	*w*	*h*	*l*	*k*	*AS*	*FH*	*MT*	*MT 2*	*Fa,z*
Einheit		*mm*	*mm*	*mm*	*mm*	*mm*	*mm*	*mm*	*mm*	*mm*	*mm*	*mm*	*N*
66588641	41x21, 41x41, 41x51, 41x62, 41x82	157	85	180	50	150	50	130,5	20x14	13,8	4,00	3	4.242
66588682	41x21, 41x41, 41x51, 41x62, 41x82	157	85	180	50	150	90	130,5	20x14	13,8	4,00	3	7.273

Walraven Strut Gelenkhalter (BUP)

(H1225)

Grundplatte mit gelenkigem U-Profil

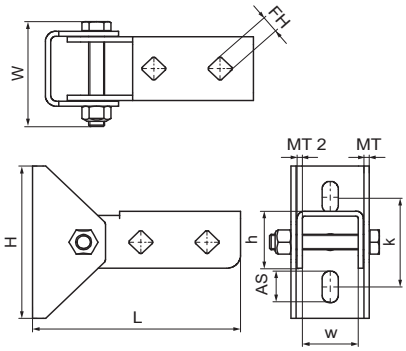

Besonderes & Eigenschaften

- Grundplatte mit gelenkigem U-Profil
- Für Wandbefestigung der Schiene
- Schiene kann mit Schlitz nach unten oder seitlich montiert werden
- Auch zur Verstärkung von Konstruktionen mit Walraven RapidStrut® 41x41 verwendet
- Material: Stahl 1.0332
- Das Produkt ist Teil des Walraven BIS UltraProtect® 1000 Systems
- Ein System für Installationen im Innen- und Außenbereich
- Besteht min. 1.000 Std. Salzsprühnebeltest nach DIN ISO 9227

Produktnummer	Für Schienentyp	Gesamthöhe	Gesamtbreite	Gesamtlänge	Breite	Höhe	Lochabstand	Verankerungs-schlitz	Befestigungsloch	Materialstärke	Materialstärke 2	Zulässige Last (Fa,z)
Kennzeichnung		*H*	*W*	*L*	*w*	*h*	*k*	*AS*	*FH*	*MT*	*MT 2*	*Fa,z*
Einheit		*mm*	*mm*	*mm*	*mm*	*mm*	*mm*	*mm*	*mm*	*mm*	*mm*	*N*
66588814	41x21, 41x41, 41x51, 41x62, 41x82	156,5	82,2	120	59	45	70,6	25x12.2	13,8	4,00	4	2.500

Walraven Montagesockel verstellbar (sv)

(H1242)

Höhenverstellbarer Stützfuß zur Erstellung flexibler Schienenkonstruktionen

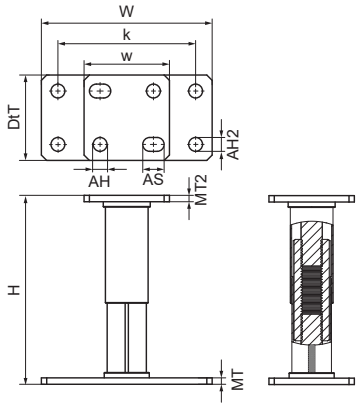

Besonderes & Eigenschaften

- Von 145mm bis 200mm höhenverstellbar (auch in installiertem Zustand)
- Geeignet für alle Walraven RapidStrut®-Schienen (es wird empfohlen, sie mit der offenen Seite nach unten zu verwenden, damit sie flexibel an die Löcher angepasst werden können)
- Verwendung bis Nutzungsklasse 1-2 gemäß Eurocode 5 (Innenbereich und überdachter Außenbereich ohne Witterungseinflüsse)
- Material: Metallteile aus Stahl S235JR; Schutzschicht aus Kunststoff, grau
- Galvanisch verzinkt (Zink-Eisen-Beschichtung)
- Für eine detaillierte Berechnung und Unterstützung bei der Verteilung der Last wenden Sie sich bitte an den technischen Kundendienst von Walraven.
- Angaben zur max. zulässigen Dachlast erhalten Sie vom zuständigen Statiker.

Produktnummer	Für Schienentyp	Gesamthöhe	Gesamtbreite	Gesamttiefe	Breite	Materialstärke	Materialstärke 2	Verankerungsloch	Verankerungs-loch 2	Verankerungs-schlitz	Lochabstand
Kennzeichnung		*H*	*W*	*DtT*	*w*	*MT*	*MT 2*	*AH*	*AH 2*	*AS*	*k*
Einheit		*mm*	*mm*	*mm*	*mm*	*mm*	*mm*	*mm*	*mm*	*mm*	*mm*
66583810	41x21, 41x41, 41x51, 41x62, 41x82	200	160	80	80	6,00	6	13	13	20x13	129

Walraven Strut Stirnflansch (ev)

(H1250)

Zum Verbinden von Schienen als Traversen ohne überstehende Teile

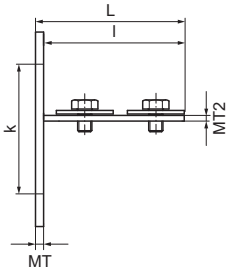

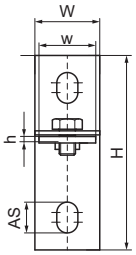

Besonderes & Eigenschaften

- Für kleine Spannweiten bei Konstruktionen mit Walraven RapidStrut® Rail
- Schnelle Installation
- Mit vormontierten Schrauben und Unterlegscheiben
- Material: Stahl 1.0332
- Elektrolytisch verzinkt
- Fa,y und Fa,x befestigt auf Schiene Typ L (1,5mm Dicke) mit M12 und 25Nm.
- Fa,y2 und Fa,x2 befestigt auf Schiene Typ H (2,5mm Dicke) mit M12 und 35Nm

Produktnummer	Für Schienentyp	Gesamthöhe	Gesamtbreite	Gesamtlänge	Breite	Höhe	Länge	Lochabstand	Verankerungs-schlitz	Befestigungsloch	Materialstärke	Materialstärke 2
Kennzeichnung		*H*	*W*	*L*	*w*	*h*	*l*	*k*	*AS*	*FH*	*MT*	*MT 2*
Einheit		*mm*	*mm*	*mm*	*mm*	*mm*	*mm*	*mm*	*mm*	*mm*	*mm*	*mm*
66583801	41x21, 41x41, 41x51, 41x62, 41x82	120	40	105	35	4	100	80	19x13	10,5	5,00	4
66583802	41x21, 41x41, 41x51, 41x62, 41x82	120	40	105	4	35	100	80	19x13	10,5	5,00	4

Walraven Strut Universalgelenk (BUP)

(H1253)

Für Aufhängungen und Verstrebungen

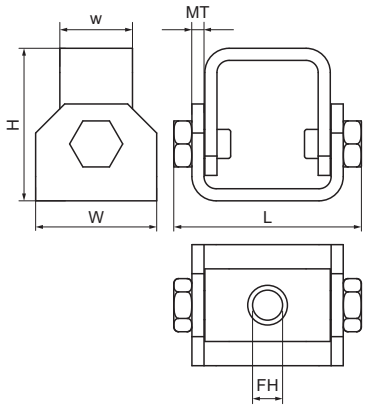

Besonderes & Eigenschaften

- Insbesondere geeignet für geneigte Installationen mit Verstrebungen und Aussteifungen
- Zur Anbindung an Baukörper und Montageschienen
- Winkel flexibel bis 90° einstellbar
- Mit zwei Durchgangslöchern Ø 13 mm
- Material: Stahl
- Das Produkt ist Teil des Walraven BIS UltraProtect® 1000 Systems
- Ein System für Installationen im Innen- und Außenbereich
- Besteht min. 1.000 Std. Salzsprühnebeltest nach DIN ISO 9227
- Max. zulässige Last bei einem Montagewinkel von 45° an Wänden/Decken.

Produktnummer	Für Schienentyp	Gesamthöhe	Gesamtbreite	Gesamtlänge	Materialstärke	Breite	Befestigungsloch	Zulässige Last (Fa,z)
Kennzeichnung		*H*	*W*	*L*	*MT*	*w*	*FH*	*Fa,z*
Einheit		*mm*	*mm*	*mm*	*mm*	*mm*	*mm*	*N*
66588818	41x21, 41x41, 41x51, 41x62, 41x82	63	50	77,5	5,00	30	12,4	5.000

Walraven RapidStrut® Adapter für HD-Rohrschellen (BUP)

(H1603)

Zur Verbindung von HD-Rohrschellen an der Oberseite von Wandkonsolen

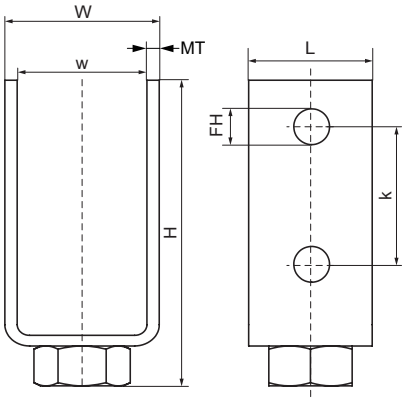

Besonderes & Eigenschaften

- Adapterplatte zur Verbindung von 1/2" HD Schellen mit RapidStrut Montagekonsolen
- Geeignet für RapidStrut® Montagekonsolen Typ 41|H und 41|M
- Zur Herstellung von Rohraufständerungskonstruktionen
- Anwendbar für Installationen im Innen- und Außenbereich
- Material: Stahl 1.0332
- Walraven BIS UltraProtect® 1000 Systemtechnologie
- Ein System für Installationen im Innen- und Außenbereich
- Besteht min. 1.000 Std. Salzsprühnebeltest nach DIN ISO 9227

Produktnummer	Für Schienentyp	Gesamthöhe	Gesamtbreite	Gesamtlänge	Materialstärke	Breite	Befestigungsloch	Lochabstand	Drehmoment für den Einbau
Kennzeichnung		*H*	*W*	*L*	*MT*	*w*	*FH*	*k*	*T inst.*
Einheit		*mm*	*mm*	*mm*	*mm*	*mm*	*mm*	*mm*	*Nm*
66588290	41x21, 41x41, 41x51, 41x62, 41x82	115	50	40	4,00	40	13	50	30

Walraven Stützbalken (BUP)

(H1605)

Stütze für Wandkonsole

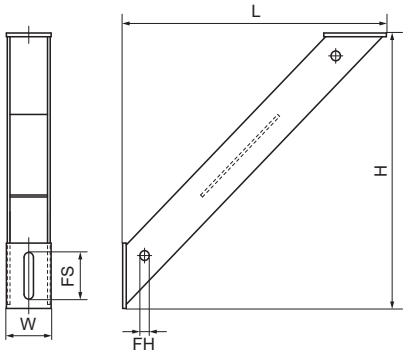

Besonderes & Eigenschaften

- 45° Verstärkungsstütze
- Zum Anbringen als Stützelement über, unter oder neben einer Wandkonsole
- Zur Erhöhung der Belastbarkeit von Schienenkonstruktionen
- CO_2-geschweißt
- Material: Stahl 1.0332
- Das Produkt ist Teil des Walraven BIS UltraProtect® 1000 Systems
- Ein System für Installationen im Innen- und Außenbereich
- Besteht min. 1.000 Std. Salzsprühnebeltest nach DIN ISO 9227

Produktnummer	Gesamthöhe	Gesamtbreite	Gesamtlänge	Befestigungsloch	Fixierschlitz	Winkel
Kennzeichnung	*H*	*W*	*L*	*FH*	*FS*	*a*
Einheit	*mm*	*mm*	*mm*	*mm*	*mm*	°
66288530	295	50	295	13	50x13	45

Walraven Gelenkstützbalken

(H1607)

Zur Unterstützung von Schienenkonstruktionen

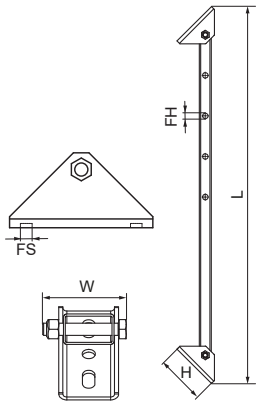

Besonderes & Eigenschaften

- Baukörperanbindung mit Gelenkplatte (flexible Winkel)
- Zur Erhöhung der Belastbarkeit von Schienenkonstruktionen
- Längenreduzierung in 100mm-Schritten durch zusätzliche Lochung möglich
- Geeignet für Walraven RapidStrut® Schienen und für Maxx Schienen
- Material: Grundplatte aus Stahl 1.0242 (S250GD); Profilschiene aus Stahl 1.0038 (S235JR)
- Oberflächenbeschichtung - Grundplatte: sendzimirverzinkt (ZM310-MAC); Profilschiene: feuerverzinkt (50-80 µm)
- Der Lastwert (Fa,z) beschreibt die maximal zulässige Last in Achsrichtung (Zug oder Druck), die das Produkt in seiner längsten Ausprägung (ungeschnitten) aufnehmen kann, ohne dass die Verbindungslöcher beschädigt werden oder sich die Schiene verbiegt.

Produktnummer	Gesamthöhe	Gesamtbreite	Gesamtlänge	Befestigungsloch	Fixierschlitz	Winkel	Zulässige Last (Fa,z)
Kennzeichnung	*H*	*W*	*L*	*FH*	*FS*	*a*	*Fa,z*
Einheit	*mm*	*mm*	*mm*	*mm*	*mm*	*°*	*N*
6621083	120	83	929,3	13	25x12,2	90	7.500

Walraven RapidStrut® Knotendreieck (BUP)

(H1620)

Zum Verbinden von Schienen in Rahmen und Konstruktionen

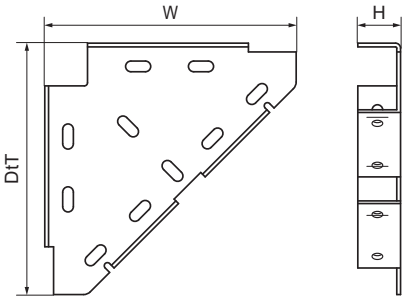

Besonderes & Eigenschaften

- Einteilige Stütze
- Zum Anbringen als Stützelement über, unter oder neben einer Wandkonsole
- Zur Erhöhung der Belastbarkeit von Schienenkonstruktionen
- Material: Stahl 1.0332
- Das Produkt ist Teil des Walraven BIS UltraProtect® 1000 Systems
- Ein System für Installationen im Innen- und Außenbereich
- Besteht min. 1.000 Std. Salzsprühnebeltest nach DIN ISO 9227

Produktnummer	Gesamthöhe	Gesamtbreite	Gesamttiefe
Kennzeichnung	*H*	*W*	*DtT*
Einheit	*mm*	*mm*	*mm*
65938020	46	200	200

Walraven RapidStrut® Winkelkonsole (BUP)

(H1635)

Zum Verbinden von Schienen in Rahmen und Konstruktionen

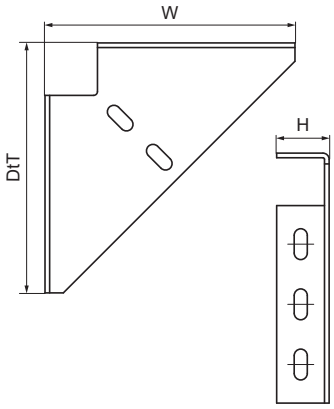

Besonderes & Eigenschaften

- Einteilige Stütze
- Zum Anbringen als Stützelement über, unter oder neben einer Wandkonsole
- Zur Erhöhung der Belastbarkeit von Schienenkonstruktionen
- Material: Stahl 1.0332
- Das Produkt ist Teil des Walraven BIS UltraProtect® 1000 Systems
- Ein System für Installationen im Innen- und Außenbereich
- Besteht min. 1.000 Std. Salzsprühnebeltest nach DIN ISO 9227

Produktnummer	Gesamthöhe	Gesamtbreite	Gesamttiefe
Kennzeichnung	*H*	*W*	*DtT*
Einheit	*mm*	*mm*	*mm*
66038020	46	200	200

Walraven Strut Schienenfuß (ev)

(H1650)

Schienenfuß zur Befestigung von Montageschienen

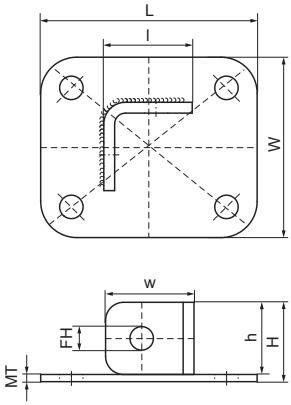

Besonderes & Eigenschaften

- Zur Verbindung mit Walraven RapidStrut® Rail Montageschienen
- Gute Passform durch abgerundete Ecken
- Material: Stahl 1.0332
- Elektrolytisch verzinkt

Produktnummer	Für Schienentyp	Gesamthöhe	Gesamtbreite	Gesamtlänge	Breite	Höhe	Länge	Befestigungsloch	Materialstärke
Kennzeichnung		*H*	*W*	*L*	*w*	*h*	*l*	*FH*	*MT*
Einheit		*mm*	*mm*	*mm*	*mm*	*mm*	*mm*	*mm*	*mm*
66583602	41x21, 41x41, 41x51, 41x62, 41x82	44	100	120	49	40	49	13	4,00

Walraven Konsolen-Kit ISO Strut | Wandschienen (fv)

(H1910)

Universal-Wandmontageset mit Schwingungsdämpfern

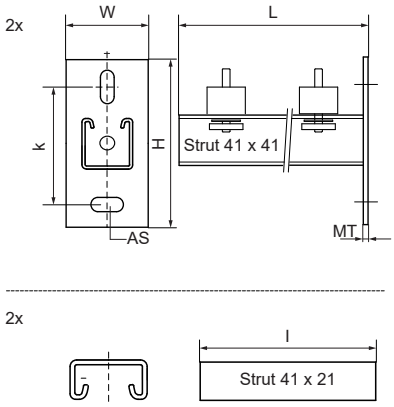

Besonderes & Eigenschaften

- Universeller Befestigungssatz
- Zur Wandbefestigung von Klimaanlagen, Heizapparaten, Kompressoren und anderen schweren Geräten
- Material: Stahl 1.0332
- Feuerverzinkt
- Schallschutz mittels Schwingungsdämpfer (aus vulkanisierten Gummi)
- 2 Wandkonsolen mit Profil Walraven RapidStrut® 41x41
- Besteht aus: 2 Längen Walraven RapidStrut® 41x21, 4 Schwingungsisolatoren, 2 Schienenendkappen

Produktnummer	Typ	Länge	Gesamthöhe	Gesamtbreite	Gesamtlänge	Materialstärke	Verankerungsschlitz	Lochabstand
Kennzeichnung		*l*	*H*	*W*	*L*	*MT*	*AS*	*k*
Einheit		*mm*	*mm*	*mm*	*mm*	*mm*	*mm*	*mm*
6901945	41 | H	450	130	48	457	7,00	20x13	95
6901960	41 | H	600	130	48	607	7,00	20x13	95

Walraven Konsolen-Kit Clim ISO Strut (fv)

(H1915)

Universal-Wandmontageset mit Schwingungsdämpfern

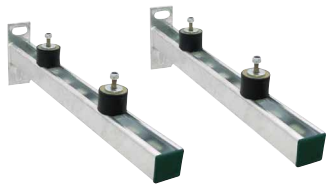

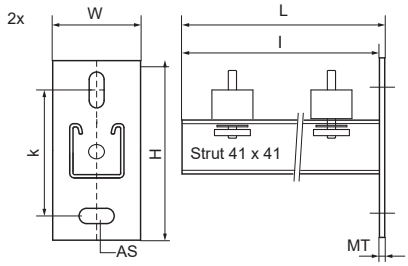

Besonderes & Eigenschaften

- Universeller Befestigungssatz
- Zur Wandbefestigung von Klimaanlagen, Heizapparaten, Kompressoren und anderen schweren Geräten
- Schwingungsisolatoren vormontiert mit Gleitmutter, Unterlegscheibe und Sechskant-Sicherungsmutter
- Schwingungsisolatoren vormontiert an Wandkonsole
- Material: Stahl 1.0332
- Feuerverzinkt
- Schallschutz mittels Schwingungsdämpfer (aus vulkanisierten Gummi)
- 2 Wandkonsolen mit Profil Walraven RapidStrut® 41x41
- Besteht aus: 4 Schwingungsisolatoren, 2 Schienenendkappen

Produktnummer	Typ	Länge	Gesamthöhe	Gesamtbreite	Gesamtlänge	Materialstärke	Verankerungsschlitz	Lochabstand
Kennzeichnung		*l*	*H*	*W*	*L*	*MT*	*AS*	*k*
Einheit		*mm*	*mm*	*mm*	*mm*	*mm*	*mm*	*mm*
6901860	41 | H	600	105	134	634	7,00	20x13	95

Walraven Wandkonsolen-Set Strut 62 | H

(H1920)

Universeller Befestigungssatz für Außenanwendungen

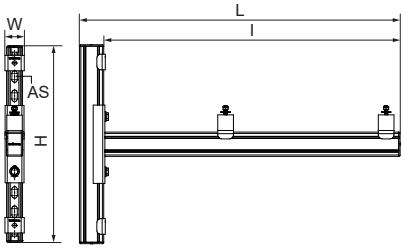

Besonderes & Eigenschaften

- Anwendbar für Installationen im Innen- und Außenbereich
- Universeller Montagesatz zur Befestigung von Geräten an Wänden
- Konzipiert für die gängigsten Standard-Wärmepumpen (für Wärmepumpenmodelle mit Innengewinde muss der Walraven Wall Mounting ISO Kit 6901998 separat bestellt werden - siehe Montageanleitung)
- Stufenlos verstellbar in Höhe und Wandabstand
- Mit Schwingungsdämpfer Typ Walraven VibraTek® SB-MM
- Material: Stahl 1.0332
- Material: Schwingungsdämpfer; Gummi SBR + NR 55°+-5 Shore A Stahlgüte 4.8
- Oberflächenbeschichtung: feuerverzinkt (EN-ISO 1461)
- Set besteht aus: - 2 Wandkonsolen RapidStrut 62|H- 2 Wandschienen RapidStrut 62|H- 4 Schwingungsdämpfer mit vormontierten Befestigungselementen- 6 Schienenendkappen-Befestigungselemente
- Max. zulässige Sicherheitslast pro Satz: 1.200 Newton (Gesamtgewicht der Einheit).

Produktnummer	Typ	Länge	Gesamthöhe	Gesamtbreite	Gesamtlänge	Materialstärke	Verankerungsschlitz	Lochabstand
Kennzeichnung		*l*	*H*	*W*	*L*	*MT*	*AS*	*k*
Einheit		*mm*	*mm*	*mm*	*mm*	*mm*	*mm*	*mm*
6901975	62 | H	750	508	106	821	3,00	30x11	141

Walraven Wandkonsolen-Set 62 | HD (fv)

(H1925)

Universeller Befestigungssatz für Außenanwendungen

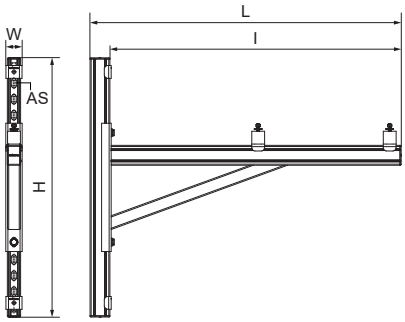

Besonderes & Eigenschaften

- Anwendbar für Installationen im Innen- und Außenbereich
- Universeller Montagesatz zur Befestigung von Geräten an Wänden
- Konzipiert für die gängigsten Standard-Wärmepumpen (für Wärmepumpenmodelle mit Innengewinde muss der Walraven Wall Mounting ISO Kit 6901998 separat bestellt werden - siehe Montageanleitung)
- Stufenlos verstellbar in Höhe und Wandabstand
- Mit Schwingungsdämpfer Typ Walraven VibraTek® SB-MM
- Material: Stahl 1.0332
- Material: Schwingungsdämpfer; Gummi SBR + NR 55°+-5 Shore A Stahlgüte 4.8
- Oberflächenbeschichtung: feuerverzinkt (EN-ISO 1461)
- Set besteht aus: - 2 Wandkonsolen RapidStrut 62|H mit angeschweißter Auflage- 2 Wandschienen RapidStrut 62|H- 4 Schwingungsdämpfer mit vormontierten Befestigungselementen- 6 Schienenendkappen-Befestigungselemente
- Max. zulässige Sicherheitslast pro Satz: 1.750 Newton (Gesamtgewicht der Einheit).

Produktnummer	Typ	Länge	Gesamthöhe	Gesamtbreite	Gesamtlänge	Materialstärke	Verankerungsschlitz	Lochabstand
Kennzeichnung		*l*	*H*	*W*	*L*	*MT*	*AS*	*k*
Einheit		*mm*	*mm*	*mm*	*mm*	*mm*	*mm*	*mm*
6901990	62 | H + Unterstützung	900	808	106	972	3,00	30x11	141

Walraven Wandmontage ISO-Kit

(H1930)

Universeller Befestigungssatz für Außenanwendungen

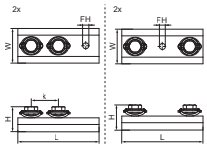

Besonderes & Eigenschaften

- Adapterset zur Befestigung der Wärmepumpeneinheit mit unterseitigem Innengewinde
- Zur Befestigung von Wärmepumpen mit Innengewinde an Konsolen-Kits Strut (#6901975/#6901990)
- Bitte beachten Sie die Montageanleitungen der Befestigungs- (6901998) und Wandmontage-Sets Typ 62|H (6901975 / 6901990)
- Material: Stahl 1.0332
- Oberflächenschutz:
- - Produkt ist Teil des Walraven BIS UltraProtect® 1000 Systems
- - geeignet für Innen- und Außenanwendungen
- - hält min. 1.000 Stunden Salzsprühtest (max. 5% Rotrost) nach ISO 9227 stand
- Satz besteht aus:- 2 U-förmige Halterungen mit vormontierten Befestigungselementen und 1 offenes Loch am Ende- 2 U-förmige Halterungen mit vormontierten Befestigungselementen und 1 offenen Bohrung in der Mitte- Montageanleitung

Produktnummer	Gesamthöhe	Gesamtbreite	Gesamtlänge	Befestigungsloch	Lochabstand
Kennzeichnung	*H*	*W*	*L*	*FH*	*k*
Einheit	*mm*	*mm*	*mm*	*mm*	*mm*
6901998	37,7	52	122	13,8	41

Walraven RapidStrut® Schiebemutter G2 (BUP)

(H2404)

Zur schnellen Verbindung von Rohrschellen und Gewindestangen

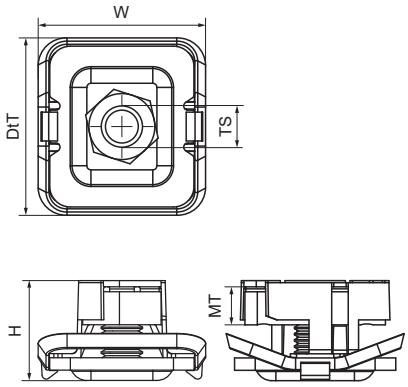

Besonderes & Eigenschaften

- Schiebemutter komplett vormontiert mit Kunststoffklemmfeder und U-Scheibe
- Gebrauchsfertig vormontiert für eine schnelle Befestigung, und hält die Baugruppe vor dem endgültigen Festziehen in Position
- Material: Metallteile aus Stahl 1.0332; Klemmfeder aus POM (Polyoxymethylen), grün
- Das Produkt ist Teil des Walraven BIS UltraProtect® 1000 Systems
- Ein System für Installationen im Innen- und Außenbereich
- Besteht min. 1.000 Std. Salzsprühnebeltest nach DIN ISO 9227
- Geprüfte Werte in Kombination mit Walraven RapidStrut® Rail 41x41x2,5mm, weitere Details finden Sie im Technischen Datenblatt.
- M10 und M12 sind auf Brandsicherheit nach EN 1366-1 geprüft.

Produktnummer	Für Schienentyp	Gewindegröße	Materialstärke	Drehmoment für den Einbau	Zulässige Last (Fa,x)	Zulässige Last (Fa,z)	Gesamthöhe	Gesamtbreite	Gesamttiefe
Kennzeichnung		*TS*	*MT*	*T inst.*	*Fa,x*	*Fa,z*	*H*	*W*	*DtT*
Einheit			*mm*	*Nm*	*N*	*N*	*mm*	*mm*	*mm*
665185108	41x21, 41x41, 41x51, 41x62, 41x82	M8	6,00	11	1.100	3.120	24,29	43,22	40,8
665185110	41x21, 41x41, 41x51, 41x62, 41x82	M10	8,00	15	1.250	5.000	24,29	43,22	40,8
665185112	41x21, 41x41, 41x51, 41x62, 41x82	M12	9,00	22	2.440	5.000	24,29	43,22	40,8
665185106	41x21, 41x41, 41x51, 41x62, 41x82	M6	5,00	7	950	2.660	24,29	43,22	40,8

Walraven RapidStrut® Schiebemutter MF (BUP)

(H2409)

Zur schnellen Verbindung von Rohrschellen und Gewindestangen

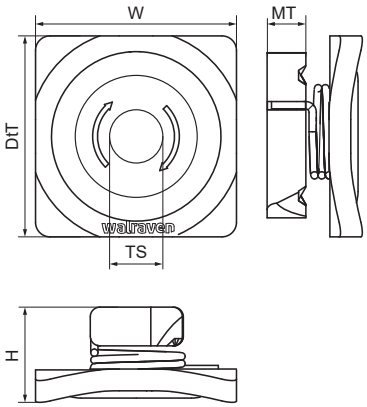

Besonderes & Eigenschaften

- Gebrauchsfertige Schiebemutter mit Metallfeder und U-Scheibe
- Gebrauchsfertig vormontiert für eine schnelle Befestigung, und hält die Baugruppe vor dem endgültigen Festziehen in Position
- Widerstandsfähige, robuste U-Scheibe
- Ausschließlich bestehend aus Stahlelementen; hochbelastbar
- Material: Stahl
- Das Produkt ist Teil des Walraven BIS UltraProtect® 1000 Systems
- Ein System für Installationen im Innen- und Außenbereich
- Besteht min. 1.000 Std. Salzsprühnebeltest nach DIN ISO 9227
- Geprüfte Werte in Kombination mit Walraven RapidStrut® Rail 41x41x2.5mm.|Weitere Details finden Sie im Technischen Datenblatt.

Produktnummer	Für Schienentyp	Gewindegröße	Materialstärke	Drehmoment für den Einbau	Zulässige Last (Fa,x)	Zulässige Last (Fa,z)	Gesamthöhe	Gesamtbreite	Gesamttiefe
Kennzeichnung		*TS*	*MT*	*T inst.*	*Fa,x*	*Fa,z*	*H*	*W*	*DtT*
Einheit			*mm*	*Nm*	*N*	*N*	*mm*	*mm*	*mm*
66518308	41x21, 41x41, 41x51, 41x62, 41x82	M8	8,00	25	1.450	4.450	20	43	43
66518310	41x21, 41x41, 41x51, 41x62, 41x82	M10	10,00	30	1.810	5.000	20	43	43
66518312	41x21, 41x41, 41x51, 41x62, 41x82	M12	10,00	40	2.790	5.000	20	43	43

Walraven RapidStrut® Schiebemutter MF (ev)

(H2411)

Zur schnellen Verbindung von Rohrschellen und Gewindestangen

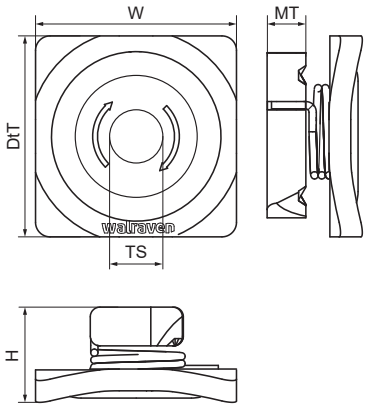

Besonderes & Eigenschaften

- Gebrauchsfertige Schiebemutter mit Metallfeder und U-Scheibe
- Gebrauchsfertig vormontiert für eine schnelle Befestigung, und hält die Baugruppe vor dem endgültigen Festziehen in Position
- Widerstandsfähige, robuste U-Scheibe
- Ausschließlich bestehend aus Stahlelementen; hochbelastbar
- Material: Stahl 1.0332
- Elektrolytisch verzinkt ISO 2081-Fe/Zn5/A (EN ISO 2081:2008)
- Geprüfte Werte in Kombination mit Walraven RapidStrut® Rail 41x41x2,5mm.

Produktnummer	Für Schienentyp	Gewindegröße	Materialstärke	Drehmoment für den Einbau	Zulässige Last (Fa,x)	Zulässige Last (Fa,z)	Gesamthöhe	Gesamtbreite	Gesamttiefe
Kennzeichnung		*TS*	*MT*	*T inst.*	*Fa,x*	*Fa,z*	*H*	*W*	*DtT*
Einheit			*mm*	*Nm*	*N*	*N*	*mm*	*mm*	*mm*
66513108	41x21, 41x41, 41x51, 41x62, 41x82	M8	8,00	25	1.450	4.450	20	43	43
66513110	41x21, 41x41, 41x51, 41x62, 41x82	M10	8,00	30	1.810	5.000	20	43	43
66513112	41x21, 41x41, 41x51, 41x62, 41x82	M12	10,00	40	2.790	5.000	20	43	43

Walraven RapidStrut® Schiebemutter MF mit Gewindemuffe (ev) *(H2412)*

Zur schnellen Verbindung von Rohrschellen und Gewindestangen

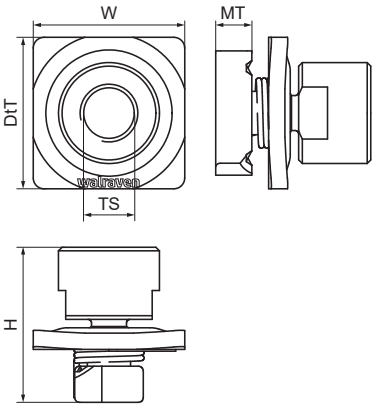

Besonderes & Eigenschaften

- Schiebemutter mit Metall-Klemmfeder und Gewindeadapter
- Zum Anschluss von Rohrschellen mit M16- oder 1/2"-Mutter an Walraven RapidStrut®-Schienen
- Durch vormontierte Klemmfeder leicht einsetzbar und bis zur Endfixierung flexibel umpositionierbar
- Widerstandsfähige, robuste U-Scheibe
- Ausschließlich bestehend aus Stahlelementen; hochbelastbar
- Material: Grundelement aus Stahl 1.0332; Bolzen aus Stahl 1.0718 (11SMnPb30)
- Grundelement verzinkt ISO 2081-Fe/Zn5/A (EN ISO 2081:2008); Bolzen verzinkt Fe/Zn8/An/T0 (EN-ISO 19598)
- Geprüfte Werte in Kombination mit Walraven RapidStrut® Rail 41x41x2,5mm.

Produktnummer	Für Schienentyp	Gewindegröße	Materialstärke	Drehmoment für den Einbau	Zulässige Last (Fa,x)	Zulässige Last (Fa,z)	Gesamthöhe	Gesamtbreite	Gesamttiefe
Kennzeichnung		*TS*	*MT*	*T inst.*	*Fa,x*	*Fa,z*	*H*	*W*	*DtT*
Einheit			*mm*	*Nm*	*N*	*N*	*mm*	*mm*	*mm*
66513116	41x21, 41x41, 41x51, 41x62, 41x82	M16	10,00	40	2.790	5.000	43	42	42
66513121	41x21, 41x41, 41x51, 41x62, 41x82	G½"	10,00	40	2.790	5.000	43	42	42

Walraven Strut Schiebemutter (BUP)

(H2415)

Zum Verbinden von Konstruktionsteilen mit der Schiene

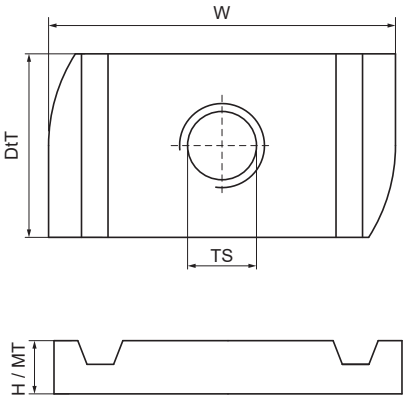

Besonderes & Eigenschaften

- Für alle Typen von Walraven RapidStrut® Schienen
- Zur festen Befestigung von Zubehör (z.B. Verbinder) auf der Schiene
- Material: Stahl 1.0332
- Das Produkt ist Teil des Walraven BIS UltraProtect® 1000 Systems
- Ein System für Installationen im Innen- und Außenbereich
- Besteht min. 1.000 Std. Salzsprühnebeltest nach DIN ISO 9227
- M10 & M12 auf Brandsicherheit nach EN 1366-1 geprüft.
- Geprüfte Werte in Kombination mit Walraven RapidStrut® Rail 41x41x2,5mm.

Produktnummer	Für Schienentyp	Gewindegröße	Materialstärke	Drehmoment für den Einbau	Zulässige Last (Fa,x)	Zulässige Last (Fa,z)	Gesamthöhe	Gesamtbreite	Gesamttiefe
Kennzeichnung		*TS*	*MT*	*T inst.*	*Fa,x*	*Fa,z*	*H*	*W*	*DtT*
Einheit			*mm*	*Nm*	*N*	*N*	*mm*	*mm*	*mm*
65188006	41x21, 41x41, 41x51, 41x62, 41x82	M6	5,00	7	950	2.660	5	34	19
65188008	41x21, 41x41, 41x51, 41x62, 41x82	M8	6,00	25	2.200	4.500	6	34	19
65188010	41x21, 41x41, 41x51, 41x62, 41x82	M10	9,00	40	2.550	5.000	9	34	19
65188012	41x21, 41x41, 41x51, 41x62, 41x82	M12	9,00	50	2.950	5.000	9	34	19

Walraven Strut Schiebemutter (ev)

(H2420)

Zum Verbinden von Konstruktionsteilen mit der Schiene

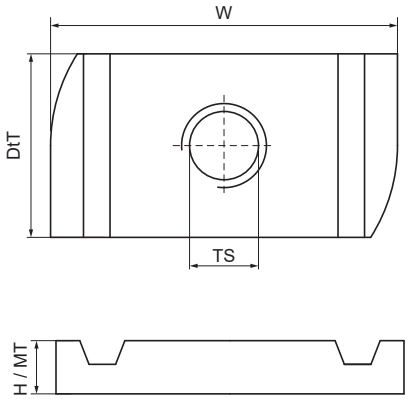

Besonderes & Eigenschaften

- Material: Stahl 1.0332
- Elektrolytisch verzinkt
- M10 & M12 auf Brandsicherheit nach EN 1366-1 geprüft.
- Valide Testergebnisse in Kombination mit Walraven RapidStrut® Schiene 41x41x2,5 mm.

Produktnummer	Für Schienentyp	Gewindegröße	Materialstärke	Drehmoment für den Einbau	Zulässige Last (Fa,x)	Zulässige Last (Fa,z)	Gesamthöhe	Gesamtbreite	Gesamttiefe
Kennzeichnung		*TS*	*MT*	*T inst.*	*Fa,x*	*Fa,z*	*H*	*W*	*DtT*
Einheit			*mm*	*Nm*	*N*	*N*	*mm*	*mm*	*mm*
6517006	41x21, 41x41, 41x51, 41x62, 41x82	M6	5,00	7	950	2.660	5	34	19
6517008	41x21, 41x41, 41x51, 41x62, 41x82	M8	6,00	25	2.200	4.500	6	34	19
6517010	41x21, 41x41, 41x51, 41x62, 41x82	M10	8,00	40	2.550	5.000	8	34	19
6517012	41x21, 41x41, 41x51, 41x62, 41x82	M12	9,00	50	2.950	5.000	9	34	19

Walraven Strut Schiebemuttern (fv)

(H2425)

Zum Verbinden von Konstruktionsteilen mit der Schiene

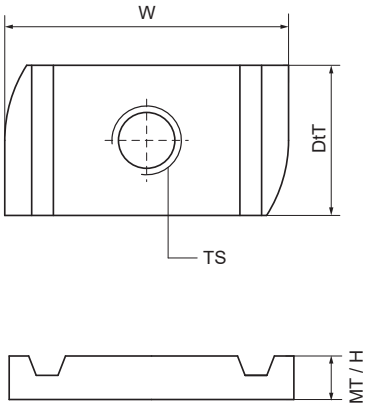

Besonderes & Eigenschaften

- Material: Schiebemutter aus Stahl 1.0332
- Feuerverzinkt
- M10 und höher sind auf Brandsicherheit geprüft
- Geprüfte Werte in Kombination mit Walraven RapidStrut® Rail 41x41x2,5mm.
- Weiterführende Informationen im technischen Datenblatt.

Produktnummer	Für Schienentyp	Gewindegröße	Materialstärke	Drehmoment für den Einbau	Zulässige Last (Fa,x)	Zulässige Last (Fa,z)	Gesamthöhe	Gesamtbreite	Gesamttiefe
Kennzeichnung		*TS*	*MT*	*T inst.*	*Fa,x*	*Fa,z*	*H*	*W*	*DtT*
Einheit			*mm*	*Nm*	*N*	*N*	*mm*	*mm*	*mm*
6518006	41x21, 41x41, 41x51, 41x62, 41x82	M6	5,00	7	950	2.660	5	34	19
6518008	41x21, 41x41, 41x51, 41x62, 41x82	M8	6,00	25	2.200	4.500	6	34	19
6518010	41x21, 41x41, 41x51, 41x62, 41x82	M10	8,00	40	2.550	5.000	8	34	19
6518012	41x21, 41x41, 41x51, 41x62, 41x82	M12	9,00	50	2.950	5.000	9	34	19

Walraven RapidStrut® Schiebemutter mit Feder (fv)

(H2426)

Zum Verbinden von Konstruktionsteilen mit der Schiene

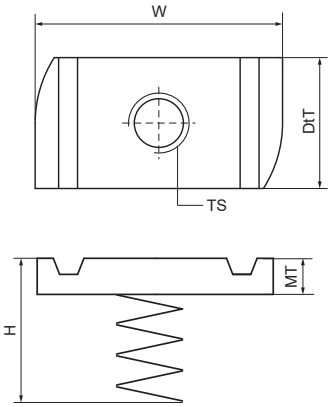

Besonderes & Eigenschaften

- Material: Schiebemutter aus Stahl 1.0332; Feder aus Federstahl nach DIN17223 (Klasse A)
- Feuerverzinkt
- M10 und höher sind auf Brandsicherheit geprüft
- Geprüfte Werte in Kombination mit Walraven RapidStrut® Rail 41x41x2,5mm.
- Weiterführende Informationen im technischen Datenblatt.

Produktnummer	Für Schienentyp	Gewindegröße	Materialstärke	Drehmoment für den Einbau	Zulässige Last (Fa,x)	Zulässige Last (Fa,z)	Gesamthöhe	Gesamtbreite	Gesamttiefe
Kennzeichnung		*TS*	*MT*	*T inst.*	*Fa,x*	*Fa,z*	*H*	*W*	*DtT*
Einheit			*mm*	*Nm*	*N*	*N*	*mm*	*mm*	*mm*
6518106	41x21	M6	5,00	7	950	2.660	18	34	19
6518108	41x21	M8	6,00	25	2.200	4.500	19	34	19
6518110	41x21	M10	8,00	40	2.550	5.000	21	34	19
6518112	41x21	M12	10,00	50	2.950	5.000	22	34	19
6518206	41x41	M6	5,00	7	950	2.660	38	34	19
6518208	41x41	M8	6,00	25	2.200	4.500	39	34	19
6518210	41x41	M10	8,00	40	2.550	5.000	41	34	19
6518212	41x41	M12	10,00	50	2.950	5.000	42	34	19

Walraven Strut Vierkant-Schiebemutter (BUP)

(H2432)

Zum Verbinden von Konstruktionsteilen mit der Schiene

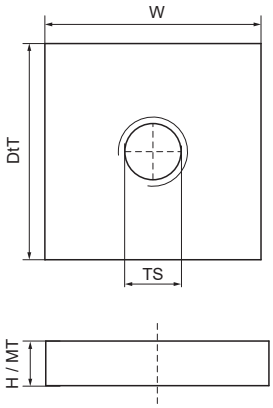

Besonderes & Eigenschaften

- Material: Stahl 1.0332
- Das Produkt ist Teil des Walraven BIS UltraProtect® 1000 Systems
- Ein System für Installationen im Innen- und Außenbereich
- Besteht min. 1.000 Std. Salzsprühnebeltest nach DIN ISO 9227
- Auf Brandsicherheit geprüft
- Fa,z 2 getestet in Profil 41x62x2,5 mit Walraven Strebenscheiben - U-Form, Art.nr. 66588016.

Produktnummer	Für Schienentyp	Gewindegröße	Materialstärke	Drehmoment für den Einbau	Zulässige Last (Fa,z)	Gesamthöhe	Gesamtbreite	Gesamttiefe
Kennzeichnung		*TS*	*MT*	*T inst.*	*Fa,z*	*H*	*W*	*DtT*
Einheit			*mm*	*Nm*	*N*	*mm*	*mm*	*mm*
65178016	41x21, 41x41, 41x51, 41x62, 41x82	M16	10,00	50	5.000	10	35	35

Walraven RapidStrut® Flügelmutter (BUP)

(H2435)

Zum Verbinden von Konstruktionsteilen mit der Schiene

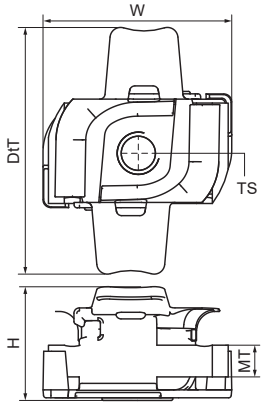

Besonderes & Eigenschaften

- Schiebemutter mit Fixierhilfe
- Für alle Typen von Walraven RapidStrut® Schienen
- Zur festen Befestigung von Zubehör (z.B. Verbinder) auf der Schiene
- Mit Kunststofflaschen, die das Einsetzen und Positionieren erleichtern
- Material: Schiebemutter aus Stahl 1.0332; Laschen aus PP (Polypropylen), grün
- Das Produkt ist Teil des Walraven BIS UltraProtect® 1000 Systems
- Ein System für Installationen im Innen- und Außenbereich
- Besteht min. 1.000 Std. Salzsprühnebeltest nach DIN ISO 9227
- M10 & M12 auf Brandsicherheit nach EN 1366-1 geprüft.
- Geprüfte Werte in Kombination mit Walraven RapidStrut® Rail 41x41x2,5mm.

Produktnummer	Für Schienentyp	Gewindegröße	Materialstärke	Drehmoment für den Einbau	Zulässige Last (Fa,x)	Zulässige Last (Fa,z)	Gesamthöhe	Gesamtbreite	Gesamttiefe
Kennzeichnung		*TS*	*MT*	*T inst.*	*Fa,x*	*Fa,z*	*H*	*W*	*DtT*
Einheit			*mm*	*Nm*	*N*	*N*	*mm*	*mm*	*mm*
651868006	41x21, 41x41, 41x51, 41x62, 41x82	M6	5,00	7	950	2.660	21,28	35,7	47,13
651868008	41x21, 41x41, 41x51, 41x62, 41x82	M8	6,00	25	2.200	4.500	21,28	35,7	47,13
651868010	41x21, 41x41, 41x51, 41x62, 41x82	M10	8,00	40	2.550	5.000	21,28	35,7	47,13
651868012	41x21, 41x41, 41x51, 41x62, 41x82	M12	9,00	50	2.950	5.000	21,28	35,7	47,13

Walraven RapidStrut® Flügelmutter (ev)

(H2440)

Zum Verbinden von Konstruktionsteilen mit der Schiene

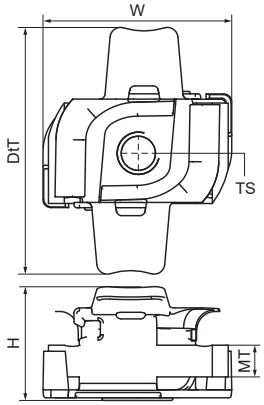

Besonderes & Eigenschaften

- Schiebemutter mit Fixierhilfe
- Für alle Typen von Walraven RapidStrut® Schienen
- Zur festen Befestigung von Zubehör (z.B. Verbinder) auf der Schiene
- Mit Kunststofflaschen, die das Einsetzen und Positionieren erleichtern
- Material: Schiebemutter aus Stahl 1.0332; Laschen aus PP (Polypropylen), grün
- Elektrolytisch verzinkt
- M10 & M12 auf Brandsicherheit nach EN 1366-1 geprüft.
- Geprüfte Werte in Kombination mit Walraven RapidStrut® Rail 41x41x2,5mm.

EN 1363-1

Produktnummer	Für Schienentyp	Gewindegröße	Materialstärke	Drehmoment für den Einbau	Zulässige Last (Fa,x)	Zulässige Last (Fa,z)	Gesamthöhe	Gesamtbreite	Gesamttiefe
Kennzeichnung		*TS*	*MT*	*T inst.*	*Fa,x*	*Fa,z*	*H*	*W*	*DtT*
Einheit			*mm*	*Nm*	*N*	*N*	*mm*	*mm*	*mm*
6518606	41x21, 41x41, 41x51, 41x62, 41x82	M6	5,00	7	950	2.660	21,28	35,7	47,13
6518608	41x21, 41x41, 41x51, 41x62, 41x82	M8	6,00	25	2.200	4.500	21,28	35,7	47,13
6518610	41x21, 41x41, 41x51, 41x62, 41x82	M10	9,00	40	2.550	5.000	21,28	35,7	47,13
6518612	41x21, 41x41, 41x51, 41x62, 41x82	M12	9,00	50	2.950	5.000	21,28	35,7	47,13

Walraven RapidStrut® Hammerfix G2 (BUP)

(H2449)

Zur schnellen Befestigung von Rohrschellen an der Schiene

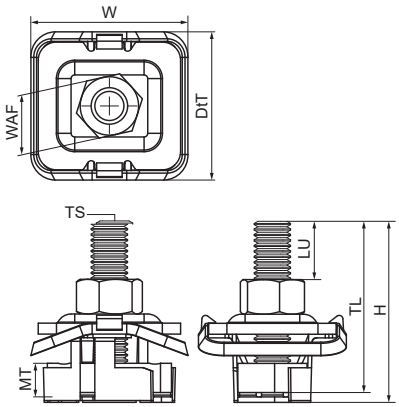

Besonderes & Eigenschaften

- komplett vormontierte Schiebemutter mit Gewindestift, Unterlegscheibe und Walraven RapidStrut®-Klemmfeder
- gebrauchsfertig vormontiert für eine schnelle Befestigung; Klemmfeder hält Produkt vor Endfixierung in gewünschter Position
- Material: Metallteile aus Stahl 1.0332; Klemmfeder aus POM (Polyoxymethylen), grün
- Oberflächenbeschichtung: Walraven BIS UltraProtect® 1000 Systemtechnologie
- ein System für Installationen im Innen- und Außenbereich
- besteht min. 1.000 Std. Salzsprühtest nach DIN ISO 9227
- Geprüfte Werte in Kombination mit Walraven RapidStrut® Montageschienen 41x41x2,5mm
- M10 & M12 sind auf Brandsicherheit nach EN 1366-1 geprüft.

Produktnummer	Für Schienentyp	Gewindegröße	Gewindelänge	Nutzbare Länge	Materialstärke	Schlüsselweite	Drehmoment für den Einbau	Zulässige Last (Fa,x)	Zulässige Last (Fa,z)	Gesamthöhe	Gesamtbreite	Gesamttiefe
Kennzeichnung		*TS*	*TL*	*LU*	*MT*	*WAF*	*T inst.*	*Fa,x*	*Fa,z*	*H*	*W*	*DtT*
Einheit			*mm*	*mm*	*mm*	*mm*	*Nm*	*N*	*N*	*mm*	*mm*	*mm*
652785004	41x21, 41x41, 41x51, 41x62, 41x82	M10	40	10,56	8,00	17	15	1.250	5.000	42,85	43,22	40,8
652785006	41x21, 41x41, 41x51, 41x62, 41x82	M10	60	30,56	8,00	17	15	1.250	5.000	62,85	43,22	40,8
652785008	41x21, 41x41, 41x51, 41x62, 41x82	M10	80	50,56	8,00	17	15	1.250	5.000	82,85	43,22	40,8
652785204	41x21, 41x41, 41x51, 41x62, 41x82	M12	40	7,56	9,00	19	22	2.440	5.000	41,85	43,22	40,8
652785206	41x21, 41x41, 41x51, 41x62, 41x82	M12	60	27,56	9,00	19	22	2.440	5.000	61,85	43,22	40,8
652785804	41x21, 41x41, 41x51, 41x62, 41x82	M8	40	14,06	6,00	13	11	1.100	3.120	44,85	43,22	40,8
652785805	41x21, 41x41, 41x51, 41x62, 41x82	M8	50	24,06	6,00	13	11	1.100	3.120	54,85	43,22	40,8
652785806	41x21, 41x41, 41x51, 41x62, 41x82	M8	60	34,06	6,00	13	11	1.100	3.120	64,85	43,22	40,8
652785808	41x21, 41x41, 41x51, 41x62, 41x82	M8	80	54,06	6,00	13	11	1.100	3.120	84,85	43,22	40,8
652785810	41x21, 41x41, 41x51, 41x62, 41x82	M8	100	74,06	6,00	13	11	1.100	3.120	104,85	43,22	40,8

Walraven RapidStrut® Hammerfix 'U' G2 (BUP)

(H2459)

Zur schnellen Befestigung von Rohrschellen an der Schiene

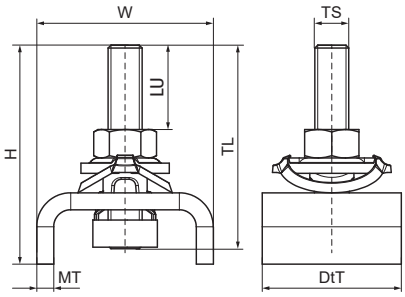

Besonderes & Eigenschaften

- Schiebemutter mit Gewindebolzen, U-Scheibe und RapidStrut® Klemmfeder
- U-Form für zusätzliche Stabilität
- durch vormontierte Klemmfeder leicht einsetzbar und bis zur Endfixierung flexibel umpositionierbar
- Sicherheits-PLUS: Verschlusskontrolle durch Montagemarkierung
- Material: Metallteile aus Stahl 1.0332; Klemmfeder aus POM (Polyoxymethylen), grün
- Oberflächenbeschichtung: Walraven BIS UltraProtect® 1000 Systemtechnologie
- ein System für Installationen im Innen- und Außenbereich
- besteht min. 1.000 Std. Salzsprühtest nach DIN ISO 9227
- Besteht min. 1.000 Std. Salzsprühnebeltest nach DIN ISO 9227

Produktnummer	Für Schienentyp	Gewindegröße	Gewindelänge	Nutzbare Länge	Materialstärke	Drehmoment für den Einbau	Zulässige Last (Fa,x)	Zulässige Last (Fa,z)	Gesamthöhe	Gesamtbreite	Gesamttiefe
Kennzeichnung		*TS*	*TL*	*LU*	*MT*	*T inst.*	*Fa,x*	*Fa,z*	*H*	*W*	*DtT*
Einheit			*mm*	*mm*	*mm*	*Nm*	*N*	*N*	*mm*	*mm*	*mm*
665285006	41x21, 41x41, 41x51, 41x62, 41x82	M10	60	30	5,00	15	1.250	10.000	65	52	41

Walraven RapidStrut® Hammerfix 'U' (BUP)

(H2462)

Zur schnellen Befestigung von Rohrschellen an der Schiene

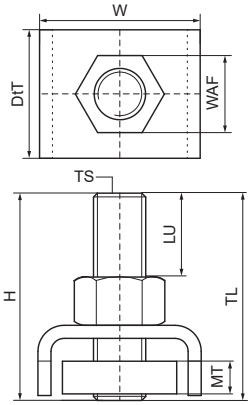

Besonderes & Eigenschaften

- Schiebemutter mit Gewindestift und U-Scheibe
- U-Form für zusätzliche Stabilität
- Gebrauchsfertig vormontiert
- Material: Stahl 1.0332
- Das Produkt ist Teil des Walraven BIS UltraProtect® 1000 Systems
- Ein System für Installationen im Innen- und Außenbereich
- Besteht min. 1.000 Std. Salzsprühnebeltest nach DIN ISO 9227
- Auf Brandsicherheit geprüft

Produktnummer	Für Schienentyp	Gewindegröße	Gewindelänge	Nutzbare Länge	Materialstärke	Schlüsselweite	Drehmoment für den Einbau	Zulässige Last (Fa,z)	Gesamthöhe	Gesamtbreite	Gesamttiefe
Kennzeichnung		*TS*	*TL*	*LU*	*MT*	*WAF*	*T inst.*	*Fa,z*	*H*	*W*	*DtT*
Einheit			*mm*	*mm*	*mm*	*mm*	*Nm*	*N*	*mm*	*mm*	*mm*
65278606	41x21, 41x41, 41x51, 41x62, 41x82	M16	60	25,5	10,00	24	40	10.000	60	50	40

Walraven Strut Hammerkopfbefestigungssatz (ev)

(H2470)

Zur schnellen Befestigung von Rohrschellen an der Schiene

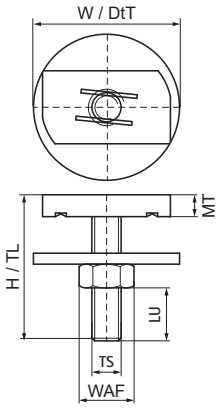

Besonderes & Eigenschaften

- Schiebemutter mit Gewindestift, Unterlegscheibe und Sechskantmutter
- Material: Stahl
- Elektrolytisch verzinkt

Produktnummer	Für Schienentyp	Gewindegröße	Gewindelänge	Nutzbare Länge	Materialstärke	Schlüsselweite	Drehmoment für den Einbau	Zulässige Last (Fa,x)	Zulässige Last (Fa,z)	Gesamthöhe	Gesamtbreite	Gesamttiefe
Kennzeichnung		*TS*	*TL*	*LU*	*MT*	*WAF*	*T inst.*	*Fa,x*	*Fa,z*	*H*	*W*	*DtT*
Einheit			*mm*	*mm*	*mm*	*mm*	*Nm*	*N*	*N*	*mm*	*mm*	*mm*
6527934	41x21, 41x41	M8	40	15	6,00	13	11	1.100	3.120	40	40	40
6527935	41x21, 41x41	M8	50	25	6,00	13	11	1.100	3.120	50	40	40
6527944	41x21, 41x41	M10	40	11,5	8,00	17	15	1.250	5.000	40	40	40

Walraven Strut Schraubenset mit Sechskantkopf

(H2471)

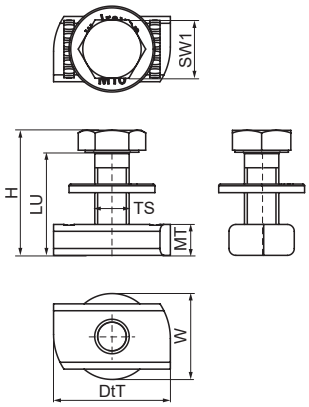

Besonderes & Eigenschaften

- Schiebemutter mit Schraube DIN933 und Unterlegscheibe
- Gebrauchsfertiges Set zur Verbindung von Halterungen und anderem Zubehör mit RapidStrut-Schienen
- Vormontiert, um Zeit bei der Installation zu sparen, keine Notwendigkeit, einzelne Befestigungsteile zu organisieren
- Material: Stahl
- Oberflächenbehandlung: BUP

Produktnummer	Für Schienentyp	Gewindegröße	Gewindelänge	Nutzbare Länge	Materialstärke	Schlüsselweite	Drehmoment für den Einbau	Zulässige Last (Fa,x)	Zulässige Last (Fa,z)	Gesamthöhe	Gesamtbreite	Gesamttiefe
Kennzeichnung		*TS*	*TL*	*LU*	*MT*	*WAF*	*T inst.*	*Fa,x*	*Fa,z*	*H*	*W*	*DtT*
Einheit			*mm*	*mm*	*mm*	*mm*	*Nm*	*N*	*N*	*mm*	*mm*	*mm*
614581002	41x21, 41x41, 41x51, 41x62, 41x82	M10	25	25	9,00	17	40	2.550	5.000	31,4	25	34
614581003	41x21, 41x41, 41x51, 41x62, 41x82	M10	30	30	9,00	17	40	2.550	5.000	36,4	25	34
614581202	41x21, 41x41, 41x51, 41x62, 41x82	M12	25	25	9,00	19	50	2.950	5.000	32,5	25	34
614581203	41x21, 41x41, 41x51, 41x62, 41x82	M12	30	30	9,00	19	50	2.950	5.000	37,5	25	34

Walraven Strut Schraubenset mit Innensechskantkopf (BUP) *(H2472)*

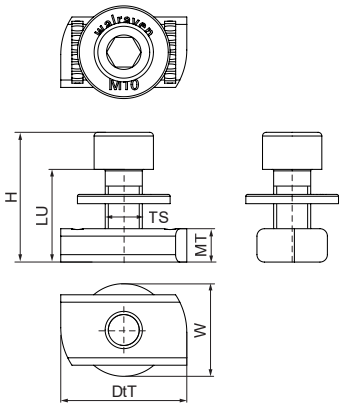

Besonderes & Eigenschaften

- Schiebemutter mit Schraube DIN912 und Unterlegscheibe
- Gebrauchsfertiges Set zur Verbindung von Halterungen und anderem Zubehör mit RapidStrut-Schienen
- Vormontiert, um Zeit bei der Installation zu sparen, keine Notwendigkeit, einzelne Befestigungsteile zu organisieren
- Material: Stahl
- Das Produkt ist Teil des Walraven BIS UltraProtect® 1000 Systems
- Ein System für Installationen im Innen- und Außenbereich
- Besteht min. 1.000 Std. Salzsprühnebeltest nach DIN ISO 9227
- Getestete Belastungswerte in Kombination mit Walraven RapidStrut® Rail 41x41x2,5mm.

Produktnummer	Für Schienentyp	Gewindegröße	Gewindelänge	Nutzbare Länge	Materialstärke	Drehmoment für den Einbau	Zulässige Last (Fa,x)	Zulässige Last (Fa,z)	Gesamthöhe	Gesamtbreite	Gesamttiefe
Kennzeichnung		*TS*	*TL*	*LU*	*MT*	*T inst.*	*Fa,x*	*Fa,z*	*H*	*W*	*DtT*
Einheit			*mm*	*mm*	*mm*	*Nm*	*N*	*N*	*mm*	*mm*	*mm*
613581002	41x21, 41x41, 41x51, 41x62, 41x82	M10	25	25	9,00	40	2.550	5.000	35	25	34

Walraven RapidStrut® Kugelgelenksatz (ev)

(H2475)

Für flexible Verbindungen und Rohrbewegungen

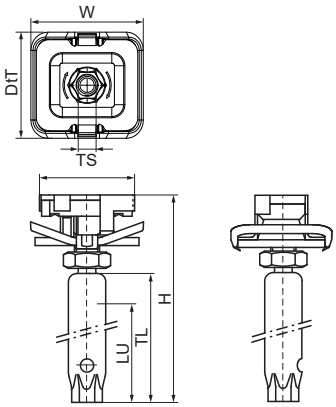

Besonderes & Eigenschaften

- Schiebemutter mit Kugelgelenkaufhängung, Unterlegscheibe und RapidStrut® Klemmfeder
- empfohlen für Metallrohre bis zu DN 50, Kunststoffrohre bis zu DN 100
- durch vormontierte Klemmfeder leicht einsetzbar und bis zur Endfixierung flexibel umpositionierbar
- mit Kontrollbohrung zur Überprüfung der Einschraubtiefe (Achtung: wenn die Gewindestange zu tief eingeschraubt, wird Kugeldrehgelenk blockiert)
- Einschraubtiefe ist stufenlos einstellbar (siehe LU)
- Material: Metallteile aus Stahl 1.0332; Klemmfeder aus POM (Polyoxymethylen), grün
- elektrolytisch verzinkt
- erfüllt die Brandschutzanforderungen nach EN 1363-1
- die maximal mögliche Längenänderung, hängt vom Befestigungsabstand (Decke - Rohr) ab. Der dadurch entstehende Höhenunterschied muss berücksichtigt werden
- verwendbar in Kombination mit Walraven Kugelgelenken (ev)
- Kugelgelenke immer paarweise einsetzen

Produktnummer	Für Schienentyp	Gewindegröße	Gewindelänge	Nutzbare Länge	Zulässige Last (Fa,z)	Gesamthöhe	Gesamtbreite	Gesamttiefe
Kennzeichnung		*TS*	*TL*	*LU*	*Fa,z*	*H*	*W*	*DtT*
Einheit			*mm*	*mm*	*N*	*mm*	*mm*	*mm*
66530005	41x21, 41x41, 41x51, 41x62, 41x82	M10	50	43	3.100	80	43,2	40,8
66530805	41x21, 41x41, 41x51, 41x62, 41x82	M8	50	37,5	3.100	80	43,2	40,8

Walraven Strut Unterlegscheibe flach (BUP)

(H2480)

Für Walraven RapidStrut® Schienenkonstruktionen

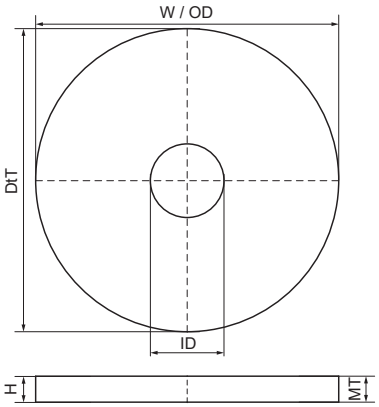

Besonderes & Eigenschaften

- Flache Unterlegscheiben
- Material: Stahl 1.0332
- Das Produkt ist Teil des Walraven BIS UltraProtect® 1000 Systems
- Ein System für Installationen im Innen- und Außenbereich
- Besteht min. 1.000 Std. Salzsprühnebeltest nach DIN ISO 9227
- Auch lieferbar in Edelstahl 1.4401 (AISI 316).
- Ø 10,5 und mehr auf Brandsicherheit geprüft.

Produktnummer	Für Schienentyp	Gesamthöhe	Gesamtbreite	Gesamtlänge	Innendurchmesser	Außendurchmesser	Materialstärke
Kennzeichnung		*H*	*W*	*L*	*ID*	*OD*	*MT*
Einheit		*mm*	*mm*	*mm*	*mm*	*mm*	*mm*
65381508	41x21, 41x41, 41x51, 41x62, 41x82	3	40	40	8,4	40	3,00
65381510	41x21, 41x41, 41x51, 41x62, 41x82	3	40	40	10,5	40	3,00
65381512	41x21, 41x41, 41x51, 41x62, 41x82	3	40	40	13	40	3,00

Walraven Strut Unterlegscheibe flach (ev)

(H2485)

Befestigung an Walraven RapidStrut® Schiene

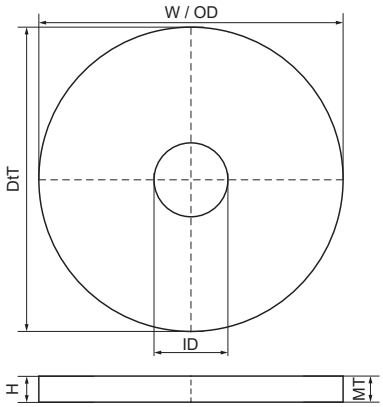

Besonderes & Eigenschaften

- Flache Unterlegscheiben
- Material: Stahl 1.0332
- Elektrolytisch verzinkt
- Auf Brandsicherheit geprüft

Produktnummer	Für Schienentyp	Gesamthöhe	Gesamtbreite	Gesamtlänge	Innendurchmesser	Außendurchmesser	Materialstärke
Kennzeichnung		*H*	*W*	*L*	*ID*	*OD*	*MT*
Einheit		*mm*	*mm*	*mm*	*mm*	*mm*	*mm*
6533506	41x21, 41x41, 41x51, 41x62, 41x82	3	40	40	6,4	40	3,00
6533508	41x21, 41x41, 41x51, 41x62, 41x82	3	40	40	8,4	40	3,00
6533510	41x21, 41x41, 41x51, 41x62, 41x82	3	40	40	10,5	40	3,00
6533512	41x21, 41x41, 41x51, 41x62, 41x82	3	40	40	13	40	3,00

Walraven Strut Unterlegscheibe U-förmig (BUP) *(H2492)*

Gebohrte U-Platte zum Schutz der Schienenflansche und zur Verankerung

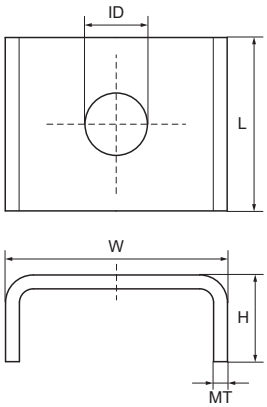

Besonderes & Eigenschaften

- U-förmige Unterlegscheibe gegen das Aufbiegen der Schiene
- U-Form für zusätzliche Stabilität
- Material: Stahl 1.0332
- Das Produkt ist Teil des Walraven BIS UltraProtect® 1000 Systems
- Ein System für Installationen im Innen- und Außenbereich
- Besteht min. 1.000 Std. Salzsprühnebeltest nach DIN ISO 9227

Produktnummer	Für Schienentyp	Gesamthöhe	Gesamtbreite	Gesamtlänge	Innendurchmesser	Materialstärke
Kennzeichnung		*H*	*W*	*L*	*ID*	*MT*
Einheit		*mm*	*mm*	*mm*	*mm*	*mm*
66588009	41x21, 41x41, 41x51, 41x62, 41x82	22	50	40	9	4,00
66588010	41x21, 41x41, 41x51, 41x62, 41x82	22	50	40	11	4,00
66588012	41x21, 41x41, 41x51, 41x62, 41x82	22	50	40	13	4,00
66588016	41x21, 41x41, 41x51, 41x62, 41x82	22	50	40	17	4,00

Walraven RapidStrut® Schienenverbinder 90° G2 (BUP)

(H2804)

Für Walraven RapidStrut® Schienenkonstruktionen

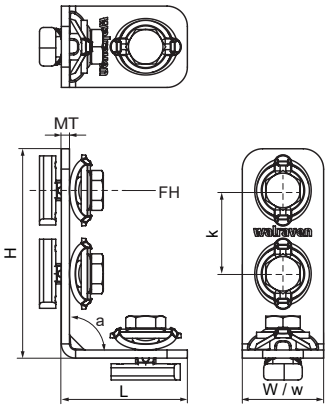

Besonderes & Eigenschaften

- Verbinder mit vormontierter Walraven RapidStrut® Schiebemutter(n)
- Zur Fertigung von Konstruktionen mit Strut-Schienen
- Durch vormontierte Klemmfeder leicht einsetzbar und bis zur Endfixierung flexibel umpositionierbar
- Einfache und sichere Montage durch Direct-Twist Technologie der vormontierten Schiebemuttern
- Sicherheits-PLUS: Verschlusskontrolle durch Montagemarkierung
- Material: Metallteile aus Stahl 1.0332; Klemmfeder aus POM (Polyoxymethylen), grün
- Das Produkt ist Teil des Walraven BIS UltraProtect® 1000 Systems
- Ein System für Installationen im Innen- und Außenbereich
- Besteht min. 1.000 Std. Salzsprühnebeltest nach DIN ISO 9227

Produktnummer	Für Schienentyp	Winkel	Gesamthöhe	Gesamtbreite	Gesamtlänge	Materialstärke	Breite	Befestigungsloch	Lochabstand	Drehmoment für den Einbau	Zulässige Last (Fa,z)	Zulässige Last (Fa,x)
Kennzeichnung		*a*	*H*	*W*	*L*	*MT*	*w*	*FH*	*k*	*T inst.*	*Fa,z*	*Fa,x*
Einheit		°	*mm*	*mm*	*mm*	*mm*	*mm*	*mm*	*mm*	*Nm*	*N*	*N*
665885102	41x21, 41x41, 41x51, 41x62, 41x82	90	72,75	40	52,75	4,00	40	13,8	41	40	4.000	2.270
665885202	41x21, 41x41, 41x51, 41x62, 41x82	90	72,75	40	72,75	4,00	40	13,8	41	40	4.000	2.270
665885203	41x21, 41x41, 41x51, 41x62, 41x82	90	113,75	40	72,75	4,00	40	13,8	41	40	4.000	2.270
665885205	41x21, 41x41, 41x51, 41x62, 41x82	90	113,75	40	113,75	4,00	40	13,8	41	40	4.500	4.700

Walraven Strut Schienenverbinder 90° (BUP)

(H2813)

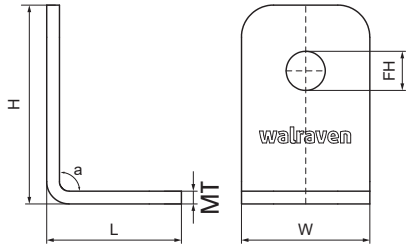

Besonderes & Eigenschaften

- Winkelverbinder für alle Walraven RapidStrut® Schienen zur Herstellung von Konstruktionen
- Das Lochmuster ist an das Lochmuster der Walraven RapidStrut® Schienen angepasst, um Durchgangsschrauben zu verwenden
- Montagefreundlich durch abgerundete Ecken
- Verstärkte Biegungen für erhöhte Lastaufnahme
- Material: Stahl 1.0242 (S250GD) + ZM310 MAC
- Das Produkt ist Teil des Walraven BIS UltraProtect® 1000 Systems
- Ein System für Installationen im Innen- und Außenbereich
- Besteht min. 1.000 Std. Salzsprühnebeltest nach DIN ISO 9227

Produktnummer	Für Schienentyp	Winkel	Gesamthöhe	Gesamtbreite	Gesamtlänge	Materialstärke	Befestigungsloch	Lochabstand	Drehmoment für den Einbau
Kennzeichnung		*a*	*H*	*W*	*L*	*MT*	*FH*	*k*	*T inst.*
Einheit		*°*	*mm*	*mm*	*mm*	*mm*	*mm*	*mm*	*Nm*
66588201	41x21, 41x41, 41x51, 41x62, 41x82	90	62	40	62	4,00	12,2		30
66588207	41x21, 41x41, 41x51, 41x62, 41x82	90	62	40	42	4,00	12,2		30
66588221	41x21, 41x41, 41x51, 41x62, 41x82	90	110	40	62	4,00	12,2	50	30
66588228	41x21, 41x41, 41x51, 41x62, 41x82	90	110	40	110	4,00	12,2	50	30

Walraven Strut Schienenverbinder 90° 2D (BUP)

(H2823)

Für Walraven RapidStrut® Schienenkonstruktionen

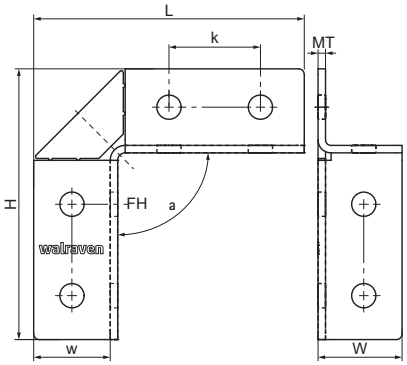

Besonderes & Eigenschaften

- Ermöglicht eine flexible Ausrichtung der Schienen
- Hohe Stabilität durch seitliche Flanken (Formschluss)
- Material: Stahl 1.0332
- Das Produkt ist Teil des Walraven BIS UltraProtect® 1000 Systems
- Ein System für Installationen im Innen- und Außenbereich
- Besteht min. 1.000 Std. Salzsprühnebeltest nach DIN ISO 9227

Produktnummer	Für Schienentyp	Winkel	Gesamthöhe	Gesamtbreite	Gesamtlänge	Materialstärke	Breite	Befestigungsloch	Lochabstand
Kennzeichnung		*a*	*H*	*W*	*L*	*MT*	*w*	*FH*	*k*
Einheit		*°*	*mm*	*mm*	*mm*	*mm*	*mm*	*mm*	*mm*
66598914	41x21, 41x41, 41x51, 41x62, 41x82	90	96	45	96	4,00	41	13	
66598918	41x21, 41x41, 41x51, 41x62, 41x82	90	145	45	145	4,00	41	13	49

Walraven Strut Schienenverbinder 90° HD (BUP)

(H2825)

Für Walraven RapidStrut® Schienenkonstruktionen

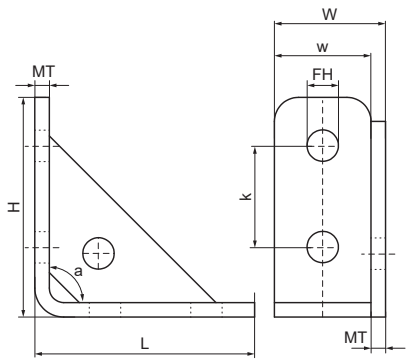

Besonderes & Eigenschaften

- Verstärkter Verbinder zur Herstellung von starren Konstruktionen mit Walraven RapidStrut® Schienen
- Gute Passform durch abgerundete Ecken
- Material: Stahl 1.0332
- Das Produkt ist Teil des Walraven BIS UltraProtect® 1000 Systems
- Ein System für Installationen im Innen- und Außenbereich
- Besteht min. 1.000 Std. Salzsprühnebeltest nach DIN ISO 9227

Produktnummer	Für Schienentyp	Winkel	Gesamthöhe	Gesamtbreite	Gesamtlänge	Materialstärke	Breite	Befestigungsloch	Lochabstand	Drehmoment für den Einbau	Zulässige Last (Fa,z)	Zulässige Last (Fa,x)
Kennzeichnung		*a*	*H*	*W*	*L*	*MT*	*w*	*FH*	*k*	*T inst.*	*Fa,z*	*Fa,x*
Einheit		°	*mm*	*mm*	*mm*	*mm*	*mm*	*mm*	*mm*	*Nm*	*N*	*N*
66588291	41x21, 41x41, 41x51, 41x62, 41x82	90	91	46	91	6,00	40	13,3	41	30	4.000	3.000

Walraven Strut Gelenkverbinder (BUP)

(H2840)

Für flexible Walraven RapidStrut® Schienenkonstruktionen

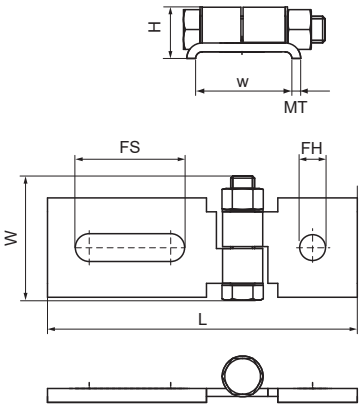

Besonderes & Eigenschaften

- Zur Verbindung mit Walraven RapidStrut® Rail Montageschienen
- Voll einstellbar
- Material: Stahl 1.0332
- Das Produkt ist Teil des Walraven BIS UltraProtect® 1000 Systems
- Ein System für Installationen im Innen- und Außenbereich
- Besteht min. 1.000 Std. Salzsprühnebeltest nach DIN ISO 9227

Produktnummer	Für Schienentyp	Gesamthöhe	Gesamtbreite	Gesamtlänge	Materialstärke	Breite	Befestigungsloch	Fixierschlitz	Zulässige Last (Fa,z)
Kennzeichnung		*H*	*W*	*L*	*MT*	*w*	*FH*	*FS*	*Fa,z*
Einheit		*mm*	*mm*	*mm*	*mm*	*mm*	*mm*	*mm*	*N*
66581821	41x21, 41x41, 41x51, 41x62, 41x82	24,1	62,5	115,4	4,00	42	13	-	1.000
66581822	41x21, 41x41, 41x51, 41x62, 41x82	24,1	62,5	155,9	4,00	42	13	45x14	1.000
66581823	41x21, 41x41, 41x51, 41x62, 41x82	24,1	62,5	196,4	4,00	42	-	45x14	1.000

Walraven RapidStrut® Schienenverbinder 135° G2 (BUP)

(H2854)

Für Walraven RapidStrut® Schienenkonstruktionen

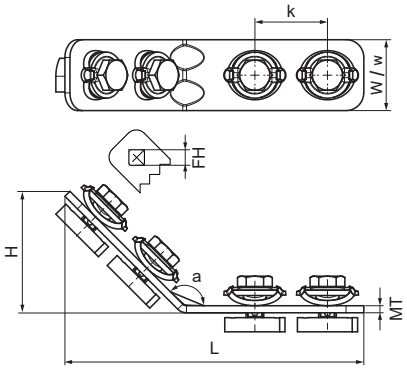

Besonderes & Eigenschaften

- Verbinder mit vormontierter Walraven RapidStrut® Schiebemutter(n)
- Zur Fertigung von Konstruktionen mit Strut-Schienen
- Durch vormontierte Klemmfeder leicht einsetzbar und bis zur Endfixierung flexibel umpositionierbar
- Einfache und sichere Montage durch Direct-Twist Technologie der vormontierten Schiebemuttern
- Sicherheits-PLUS: Verschlusskontrolle durch Montagemarkierung
- Montage-PLUS: Optimiert für Installationen mit Akkuschrauber
- Material: Metallteile aus Stahl 1.0332; Klemmfeder aus POM (Polyoxymethylen), grün
- Das Produkt ist Teil des Walraven BIS UltraProtect® 1000 Systems
- Ein System für Installationen im Innen- und Außenbereich
- Besteht min. 1.000 Std. Salzsprühnebeltest nach DIN ISO 9227

Produktnummer	Für Schienentyp	Winkel	Gesamthöhe	Gesamtbreite	Gesamtlänge	Materialstärke	Breite	Befestigungsloch	Lochabstand
Kennzeichnung		*a*	*H*	*W*	*L*	*MT*	*w*	*FH*	*k*
Einheit		°	*mm*	*mm*	*mm*	*mm*	*mm*	*mm*	*mm*
665885235	41x21, 41x41, 41x51, 41x62, 41x82	135	83,4	40	173,6	4,00	40	13,8	41
665885330	41x21, 41x41, 41x51, 41x62, 41x82	135	50,3	40	139,8	4,00	40	13,8	41

Walraven Strut Winkelverbinder 135° (BUP)

(H2863)

Für Walraven RapidStrut® Schienenkonstruktionen

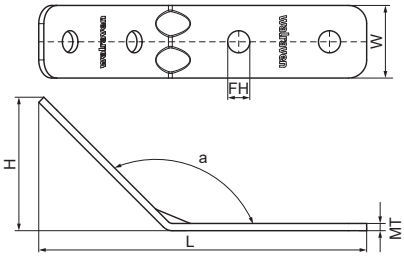

Besonderes & Eigenschaften

- Winkelverbinder für alle Walraven RapidStrut® Schienen zur Herstellung von Konstruktionen
- Das Lochmuster ist an das Lochmuster der Walraven RapidStrut® Schienen angepasst, um Durchgangsschrauben zu verwenden
- Montagefreundlich durch abgerundete Ecken
- Verstärkte Biegungen für erhöhte Lastaufnahme
- Material: Stahl 1.0242 (S250GD) + ZM310 MAC
- Das Produkt ist Teil des Walraven BIS UltraProtect® 1000 Systems
- Ein System für Installationen im Innen- und Außenbereich
- Besteht min. 1.000 Std. Salzsprühnebeltest nach DIN ISO 9227

Produktnummer	Für Schienentyp	Winkel	Gesamthöhe	Gesamtbreite	Gesamtlänge	Materialstärke	Breite	Befestigungsloch	Lochabstand	Drehmoment für den Einbau
Kennzeichnung		*a*	*H*	*W*	*L*	*MT*	*w*	*FH*	*k*	*T inst.*
Einheit		°	*mm*	*mm*	*mm*	*mm*	*mm*	*mm*	*mm*	*Nm*
66588242	41x21, 41x41, 41x51, 41x62, 41x82	135	39,6	40	146,8	4,00	40	12,2	50	30
66588256	41x21, 41x41, 41x51, 41x62, 41x82	135	73,5	40	180,7	4,00	40	12,2	50	30

Walraven Strut Winkelverbinder 45° (BUP)

(H2868)

Für Walraven RapidStrut® Schienenkonstruktionen

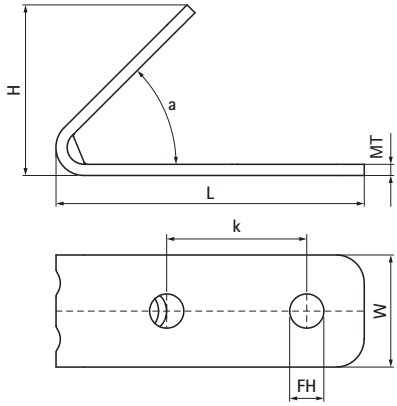

Besonderes & Eigenschaften

- Winkelverbinder für alle Walraven RapidStrut® Schienen zur Herstellung von Konstruktionen
- Das Lochmuster ist an das Lochmuster der Walraven RapidStrut® Schienen angepasst, um Durchgangsschrauben zu verwenden
- Montagefreundlich durch abgerundete Ecken
- Verstärkte Biegungen für erhöhte Lastaufnahme
- Material: Stahl 1.0242 (S250GD) + ZM310 MAC
- Das Produkt ist Teil des Walraven BIS UltraProtect® 1000 Systems
- Ein System für Installationen im Innen- und Außenbereich
- Besteht min. 1.000 Std. Salzsprühnebeltest nach DIN ISO 9227

Produktnummer	Für Schienentyp	Winkel	Gesamthöhe	Gesamtbreite	Gesamtlänge	Materialstärke	Breite	Befestigungsloch	Lochabstand	Drehmoment für den Einbau
Kennzeichnung		*a*	*H*	*W*	*L*	*MT*	*w*	*FH*	*k*	*T inst.*
Einheit		°	*mm*	*mm*	*mm*	*mm*	*mm*	*mm*	*mm*	*Nm*
66588270	41x21, 41x41, 41x51, 41x62, 41x82	45	60,9	40	110	4,00	40	12,2	50	30

Walraven RapidStrut® Längsverbinder flach G2 (BUP)

(H2874)

Für Walraven RapidStrut® Schienenkonstruktionen

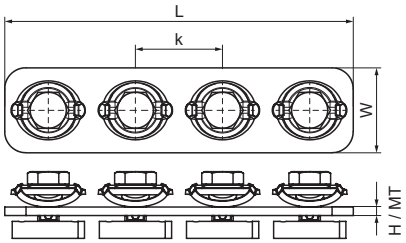

Besonderes & Eigenschaften

- Verbinder mit vormontierter Walraven RapidStrut® Schiebemutter(n)
- Zur Fertigung von Konstruktionen mit Strut-Schienen
- Durch vormontierte Klemmfeder leicht einsetzbar und bis zur Endfixierung flexibel umpositionierbar
- Einfache und sichere Montage durch Direct-Twist Technologie der vormontierten Schiebemuttern
- Sicherheits-PLUS: Verschlusskontrolle durch Montagemarkierung
- Montage-PLUS: Optimiert für Installationen mit Akkuschrauber
- Material: Metallteile aus Stahl 1.0332; Klemmfeder aus POM (Polyoxymethylen), grün
- Das Produkt ist Teil des Walraven BIS UltraProtect® 1000 Systems
- Ein System für Installationen im Innen- und Außenbereich
- Besteht min. 1.000 Std. Salzsprühnebeltest nach DIN ISO 9227

Produktnummer	Für Schienentyp	Gesamthöhe	Gesamtbreite	Gesamtlänge	Materialstärke	Lochabstand	Drehmoment für den Einbau
Kennzeichnung		*H*	*W*	*L*	*MT*	*k*	*T inst.*
Einheit		*mm*	*mm*	*mm*	*mm*	*mm*	*Nm*
665885184	41x21, 41x41, 41x51, 41x62, 41x82	31,4	40	82	4,00	41	30
665885186	41x21, 41x41, 41x51, 41x62, 41x82	31,4	40	164	4,00	41	30

Walraven Rechteckverbinder (fv)

(H2885)

Für Walraven RapidStrut® Schienenkonstruktionen

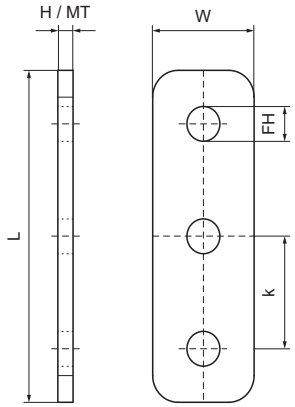

Besonderes & Eigenschaften

- Flachverbinder
- Zur Fertigung von Konstruktionen mit Strut-Schienen
- Material: Stahl 1.0332
- Feuerverzinkt

Produktnummer	Für Schienentyp	Gesamthöhe	Gesamtbreite	Gesamtlänge	Materialstärke	Befestigungsloch	Lochabstand	Drehmoment für den Einbau
Kennzeichnung		*H*	*W*	*L*	*MT*	*FH*	*k*	*T inst.*
Einheit		*mm*	*mm*	*mm*	*mm*	*mm*	*mm*	*Nm*
66580312	41x21, 41x41, 41x51, 41x62, 41x82	6	40	123	6,00	13	41	40

Walraven RapidStrut® Längsverbinder U-förmig G2 (BUP)

(H2889)

Für Walraven RapidStrut® Schienenkonstruktionen

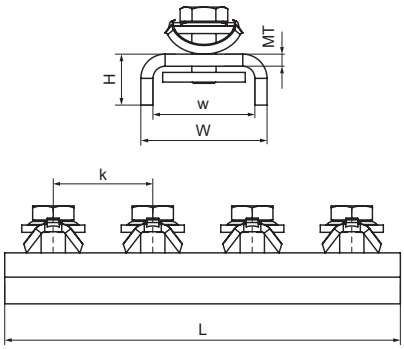

Besonderes & Eigenschaften

- Verbinder mit vormontierter Walraven RapidStrut® Schiebemutter(n)
- Zur Fertigung von Konstruktionen mit Strut-Schienen
- Durch vormontierte Klemmfeder leicht einsetzbar und bis zur Endfixierung flexibel umpositionierbar
- Material: Metallteile aus Stahl 1.0332; Klemmfeder aus POM (Polyoxymethylen), grün
- Das Produkt ist Teil des Walraven BIS UltraProtect® 1000 Systems
- Ein System für Installationen im Innen- und Außenbereich
- Besteht min. 1.000 Std. Salzsprühnebeltest nach DIN ISO 9227

Produktnummer	Für Schienentyp	Gesamthöhe	Gesamtbreite	Gesamtlänge	Materialstärke	Breite	Lochabstand	Drehmoment für den Einbau
Kennzeichnung		*H*	*W*	*L*	*MT*	*w*	*k*	*T inst.*
Einheit		*mm*	*mm*	*mm*	*mm*	*mm*	*mm*	*Nm*
665885421	41x21, 41x41, 41x51, 41x62, 41x82	39,9	52	163	5,00	42	41	30

Walraven Strut Längsverbinder U-förmig (BUP)

(H28103)

Für lineare Schienenverbindungen

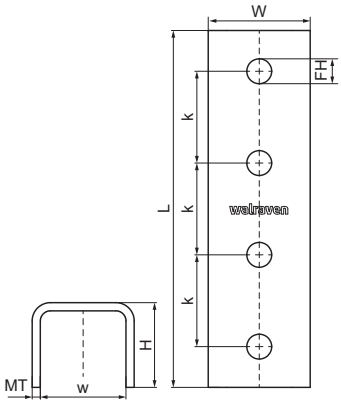

Besonderes & Eigenschaften

- U-Form für zusätzliche Stabilität
- Längsverbinder für alle Walraven RapidStrut® Schienen
- Für starke Verbindungen und in Kombination mit Walraven RapidStrut® Doppelschienen wird empfohlen, Längsverbinder auf beiden Seiten der Schiene zu verwenden
- Das Lochbild ist an das Lochbild der Walraven RapidStrut®-Schienen angepasst, um Durchgangsschrauben zu verwenden
- Material: Stahl 1.0242 (S250GD) + ZM310 MAC
- Das Produkt ist Teil des Walraven BIS UltraProtect® 1000 Systems
- Ein System für Installationen im Innen- und Außenbereich
- Besteht min. 1.000 Std. Salzsprühnebeltest nach DIN ISO 9227

Produktnummer	Für Schienentyp	Gesamthöhe	Gesamtbreite	Gesamtlänge	Materialstärke	Breite	Befestigungsloch	Lochabstand	Drehmoment für den Einbau
Kennzeichnung		*H*	*W*	*L*	*MT*	*w*	*FH*	*k*	*T inst.*
Einheit		*mm*	*mm*	*mm*	*mm*	*mm*	*mm*	*mm*	*Nm*
66588141	41x21, 41x41, 41x51, 41x62, 41x82	41,5	50	175	4,00	42	12,2	45	25
66588121	41x21, 41x41, 41x51, 41x62, 41x82	21,5	50	175	4,00	42	12,2	45	25

Walraven RapidStrut® Schienenverbinder T | X G2 (BUP)

(H28109)

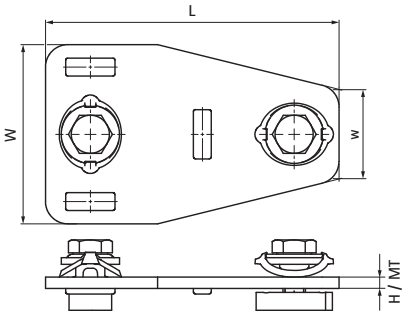

Besonderes & Eigenschaften

- Verbinder mit vormontierter Walraven RapidStrut® Schiebemutter(n)
- Zur Fertigung von Konstruktionen mit Strut-Schienen
- Durch vormontierte Klemmfeder leicht einsetzbar und bis zur Endfixierung flexibel umpositionierbar
- Einfache und sichere Montage durch Direct-Twist Technologie der vormontierten Schiebemuttern
- Sicherheits-PLUS: Verschlusskontrolle durch Montagemarkierung
- Montage-PLUS: Optimiert für Installationen mit Akkuschrauber
- Material: Metallteile aus Stahl 1.0332; Klemmfeder aus POM (Polyoxymethylen), grün
- Das Produkt ist Teil des Walraven BIS UltraProtect® 1000 Systems
- Ein System für Installationen im Innen- und Außenbereich
- Besteht min. 1.000 Std. Salzsprühnebeltest nach DIN ISO 9227

Produktnummer	Für Schienentyp	Gesamthöhe	Gesamtbreite	Gesamtlänge	Materialstärke	Breite	Drehmoment für den Einbau	Zulässige Last (Fa,z)	Zulässige Last (Fa,x)
Kennzeichnung		*H*	*W*	*L*	*MT*	*w*	*T inst.*	*Fa,z*	*Fa,x*
Einheit		*mm*	*mm*	*mm*	*mm*	*mm*	*Nm*	*N*	*N*
665885213	41x21, 41x41, 41x51, 41x62, 41x82	31,4	80	131	5,00	40	40	4.000	2.270

Walraven RapidStrut® Schienenverbinder X G2 (BUP)

(H28110)

Für Walraven RapidStrut® Schienenkonstruktionen

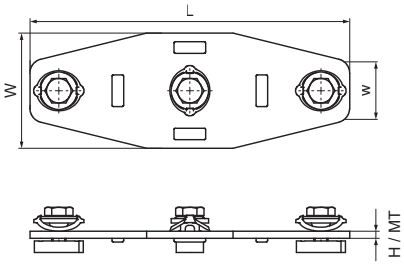

Besonderes & Eigenschaften

- Verbinder mit vormontierter Walraven RapidStrut® Schiebemutter(n)
- Zur Fertigung von Konstruktionen mit Strut-Schienen
- Durch vormontierte Klemmfeder leicht einsetzbar und bis zur Endfixierung flexibel umpositionierbar
- Einfache und sichere Montage durch Direct-Twist Technologie der vormontierten Schiebemuttern
- Sicherheits-PLUS: Verschlusskontrolle durch Montagemarkierung
- Montage-PLUS: Optimiert für Installationen mit Akkuschrauber
- Material: Metallteile aus Stahl 1.0332; Klemmfeder aus POM (Polyoxymethylen), grün
- Das Produkt ist Teil des Walraven BIS UltraProtect® 1000 Systems
- Ein System für Installationen im Innen- und Außenbereich
- Besteht min. 1.000 Std. Salzsprühnebeltest nach DIN ISO 9227

Produktnummer	Für Schienentyp	Gesamthöhe	Gesamtbreite	Gesamtlänge	Materialstärke	Breite	Drehmoment für den Einbau	Zulässige Last (Fa,z)	Zulässige Last (Fa,x)
Kennzeichnung		*H*	*W*	*L*	*MT*	*w*	*T inst.*	*Fa,z*	*Fa,x*
Einheit		*mm*	*mm*	*mm*	*mm*	*mm*	*Nm*	*N*	*N*
665885223	41x21, 41x41, 41x51, 41x62, 41x82	31,4	80	222	5,00	40	40	4.000	2.270

Walraven Strut T-Schienenverbinder flach (BUP)

(H28118)

Für Walraven RapidStrut® Schienenkonstruktionen

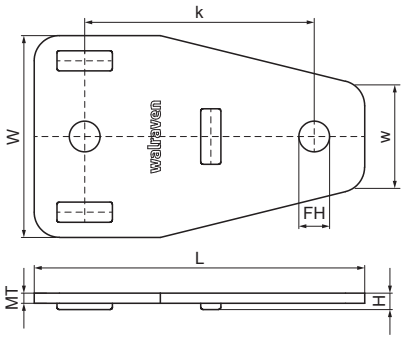

Besonderes & Eigenschaften

- T-Verbindungsstück für Walraven RapidStrut® Schienen
- Verschlusskerben zur Vermeidung von Verdrehungen
- Material: Stahl 1.0242 (S250GD) + ZM310 MAC
- Das Produkt ist Teil des Walraven BIS UltraProtect® 1000 Systems
- Ein System für Installationen im Innen- und Außenbereich
- Besteht min. 1.000 Std. Salzsprühnebeltest nach DIN ISO 9227

Produktnummer	Für Schienentyp	Gesamthöhe	Gesamtbreite	Gesamtlänge	Materialstärke	Breite	Befestigungsloch	Lochabstand
Kennzeichnung		*H*	*W*	*L*	*MT*	*w*	*FH*	*k*
Einheit		*mm*	*mm*	*mm*	*mm*	*mm*	*mm*	*mm*
66588301	41x21, 41x41, 41x51, 41x62, 41x82	6,5	80	131	4,00	40	12,2	91

Walraven Strut Z-Schienenverbinder (BUP)

(H28128)

Für Walraven RapidStrut® Schienenkonstruktionen

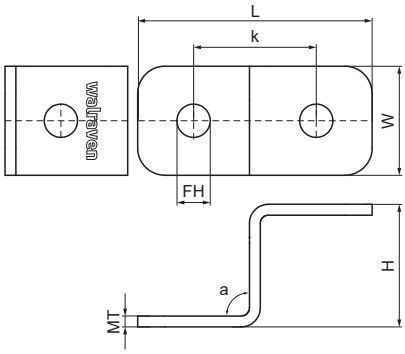

Besonderes & Eigenschaften

- Zur Befestigung von Walraven RapidStrut® Schienen an Wand oder Decke
- Verbinder zur Herstellung von Z-Verbindungen zwischen Walraven RapidStrut® Schienen
- Montagefreundlich durch abgerundete Ecken
- Material: Stahl 1.0242 (S250GD) + ZM310 MAC
- Das Produkt ist Teil des Walraven BIS UltraProtect® 1000 Systems
- Ein System für Installationen im Innen- und Außenbereich
- Besteht min. 1.000 Std. Salzsprühnebeltest nach DIN ISO 9227

Produktnummer	Für Schienentyp	Winkel	Gesamthöhe	Gesamtbreite	Gesamtlänge	Materialstärke	Befestigungsloch	Lochabstand
Kennzeichnung		*α*	*H*	*W*	*L*	*MT*	*FH*	*k*
Einheit		°	*mm*	*mm*	*mm*	*mm*	*mm*	*mm*
66588502	41x21, 41x41, 41x51, 41x62, 41x82	90	25,5	40	86	4,00	12,2	45
66588504	41x21, 41x41, 41x51, 41x62, 41x82	90	45	40	86	4,00	12,2	45

Walraven RapidStrut® Kreuzverbinder G2 (BUP)

(H28134)

Für Walraven RapidStrut® Schienenkonstruktionen

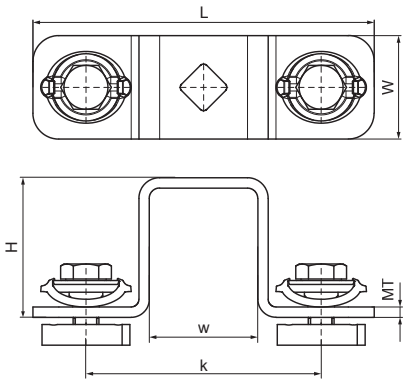

Besonderes & Eigenschaften

- Verbinder mit vormontierter Walraven RapidStrut® Schiebemutter(n)
- Zur Fertigung von Konstruktionen mit Strut-Schienen
- Durch vormontierte Klemmfeder leicht einsetzbar und bis zur Endfixierung flexibel umpositionierbar
- Einfache und sichere Montage durch Direct-Twist Technologie der vormontierten Schiebemuttern
- Sicherheits-PLUS: Verschlusskontrolle durch Montagemarkierung
- Montage-PLUS: Optimiert für Installationen mit Akkuschrauber
- Material: Metallteile aus Stahl 1.0332; Klemmfeder aus POM (Polyoxymethylen), grün
- Das Produkt ist Teil des Walraven BIS UltraProtect® 1000 Systems
- Ein System für Installationen im Innen- und Außenbereich
- Besteht min. 1.000 Std. Salzsprühnebeltest nach DIN ISO 9227

Produktnummer	Für Schienentyp	Gesamthöhe	Gesamtbreite	Gesamtlänge	Materialstärke	Breite	Drehmoment für den Einbau	Zulässige Last (Fa,z)	Zulässige Last (Fa,x)
Kennzeichnung		*H*	*W*	*L*	*MT*	*w*	*T inst.*	*Fa,z*	*Fa,x*
Einheit		*mm*	*mm*	*mm*	*mm*	*mm*	*Nm*	*N*	*N*
665885402	41x21	34,75	40	132	4,00	40	40	8.420	4.380
665885404	41x41	54,75	40	132	4,00	40	40	8.420	4.380
665885405	41x51	64,75	40	132	4,00	40	40	8.420	4.380
665885406	41x62	74,75	40	132	4,00	40	40	8.420	4.380
665885408	41x82	94,75	40	132	4,00	40	40	8.420	4.380

Walraven Strut Kreuzverbinder (BUP)

(H28143)

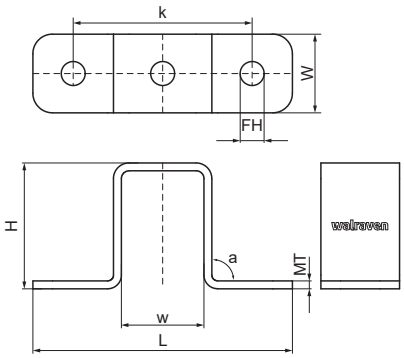

Besonderes & Eigenschaften

- Verbinder zur Herstellung von Querverbindungen zwischen Walraven RapidStrut® Schienen
- Zur Befestigung von Walraven RapidStrut® Schienen an Wand oder Decke
- Das Lochmuster ist an das Lochmuster der Walraven RapidStrut® Schienen angepasst, um Durchgangsschrauben zu verwenden
- Montagefreundlich durch abgerundete Ecken
- Material: Stahl 1.0242 (S250GD) + ZM310 MAC
- Das Produkt ist Teil des Walraven BIS UltraProtect® 1000 Systems
- Ein System für Installationen im Innen- und Außenbereich
- Besteht min. 1.000 Std. Salzsprühnebeltest nach DIN ISO 9227

Produktnummer	Für Schienentyp	Winkel	Gesamthöhe	Gesamtbreite	Gesamtlänge	Materialstärke	Breite	Befestigungsloch	Lochabstand	Drehmoment für den Einbau
Kennzeichnung		*a*	*H*	*W*	*L*	*MT*	*w*	*FH*	*k*	*T inst.*
Einheit		°	*mm*	*mm*	*mm*	*mm*	*mm*	*mm*	*mm*	*Nm*
66588292	41x21	90	24	40	141	4,00	40	12,2	100	30
66588294	41x41	90	44	40	141	4,00	40	12,2	100	30
66588296	41x62	90	64	40	141	4,00	40	12,2	100	30
66588298	41x82	90	84	40	141	4,00	40	12,2	100	30
66588295	41x51	90	54	40	141	4,00	40	12,2	100	30
66588299	41x62	90	126	40	141	4,00	40	12,2	100	30

Walraven PushStrut Verschlussknopf (ev)

(H2905)

Knopfsystem zur einfachen Herstellung komplexer Schienenkonstruktionen

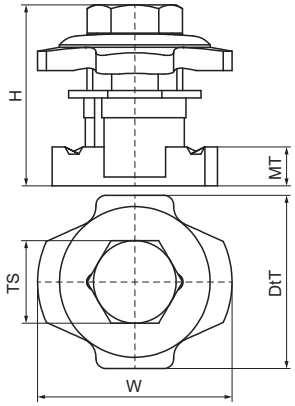

Besonderes & Eigenschaften

- Universalknopf: leicht kombinierbar mit allen gängigen Walraven RapidStrut® Profilen und allen Walraven PushStrut Verbindern
- Sicherheit durch form- und kraftschlüssige Verbindung aufgrund der verzahnten Ausführung
- Zeitsparend und flexibel
- Schnell demontierbar und wiederverwendbar
- Dreidimensionale Konstruktionen durch 3D-Verbindungselemente
- Material: Stahl
- Elektrolytisch verzinkt
- Die in der Tabelle angegebene maximal zulässige Belastung Faz bezieht sich auf Schienen und Wandkonsolen mit einer Materialstärke von 2,5 mm.
- Die Faz bei einer Dicke von 2,0 mm Profildicke = 4.500 N.
- Die Faz bei einer Dicke von 1,5 mm Profildicke = 3.500 N.

Produktnummer	Für Schienentyp	Gewindegröße	Materialstärke	Drehmoment für den Einbau	Zulässige Last (Fa,x)	Zulässige Last (Fa,z)	Gesamthöhe	Gesamtbreite	Gesamttiefe
Kennzeichnung		*TS*	*MT*	*T inst.*	*Fa,x*	*Fa,z*	*H*	*W*	*DtT*
Einheit			*mm*	*Nm*	*N*	*N*	*mm*	*mm*	*mm*
66519910	41x21, 41x41, 41x51, 41x62, 41x82	M10	8,00	40	3.000	5.000	37,72	40	35,6

Walraven PushStrut Unterlegscheibe (ev)

(H2908)

Spezielle Unterlegscheibe für das Walraven PushStrut Verbindungssystem

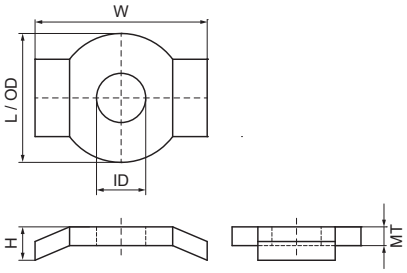

Besonderes & Eigenschaften

- Adapter zur Anpassung an gewöhnliche Lochmuster
- Material: Stahl
- Elektrolytisch verzinkt

Produktnummer	Für Schienentyp	Gesamthöhe	Gesamtbreite	Gesamtlänge	Innendurchmesser	Außendurchmesser	Materialstärke
Kennzeichnung		*H*	*W*	*L*	*ID*	*OD*	*MT*
Einheit		*mm*	*mm*	*mm*	*mm*	*mm*	*mm*
6594000	41x21, 41x41, 41x51, 41x62, 41x82	8	36	27	10,5	27	4,00

Walraven PushStrut Verbinder flach (ev)

(H2910)

Knopfsystem zur einfachen Herstellung komplexer Schienenkonstruktionen

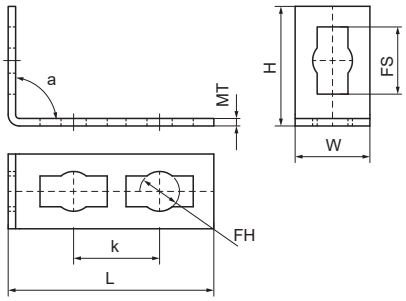

Besonderes & Eigenschaften

- Leicht kombinierbar mit allen gängigen Walraven RapidStrut® Profilen
- Schnell und einfach montiert
- Kraftschlüssige Verbindung durch Verschlussknopf
- Zeitsparend und flexibel
- Schnell demontierbar und wiederverwendbar
- Dreidimensionale Konstruktionen durch 3D-Verbindungselemente
- Material: Stahl
- Elektrolytisch verzinkt

Produktnummer	Für Schienentyp	Winkel	Gesamthöhe	Gesamtbreite	Gesamtlänge	Materialstärke	Befestigungsloch	Fixierschlitz	Lochabstand	Drehmoment für den Einbau
Kennzeichnung		*a*	*H*	*W*	*L*	*MT*	*FH*	*FS*	*k*	*T inst.*
Einheit		°	*mm*	*mm*	*mm*	*mm*	*mm*	*mm*	*mm*	*Nm*
6594001	41x21, 41x41, 41x51, 41x62, 41x82	90	110	40	64	4,00	21,3	36x16,5	46	40
6594005	41x21, 41x41, 41x51, 41x62, 41x82	135	50	40	112	4,00	21,3	36x16,5	46	40

Walraven PushStrut Winkelkonsole (ev)

(H2915)

Knopfsystem zur einfachen Herstellung komplexer Schienenkonstruktionen

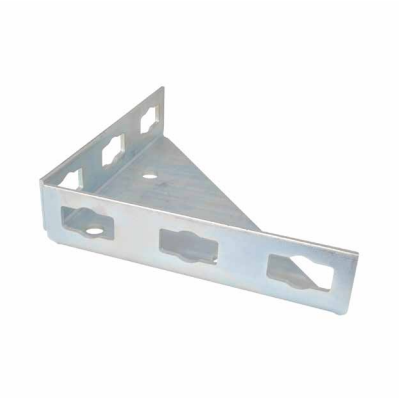

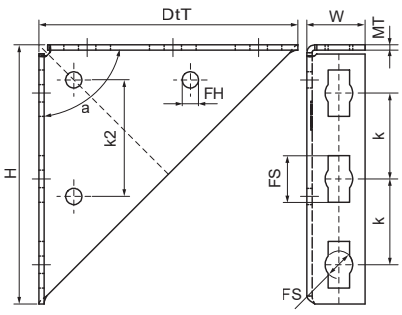

Besonderes & Eigenschaften

- Leicht kombinierbar mit allen gängigen Walraven RapidStrut® Profilen
- Stabile Schienenverbindung durch Anbindung an den Baukörper
- Zeitsparend und flexibel
- Schnell demontierbar und wiederverwendbar
- Dreidimensionale Konstruktionen durch 3D-Verbindungselemente
- Material: Stahl
- Elektrolytisch verzinkt

Produktnummer	Gesamthöhe	Gesamtbreite	Gesamttiefe	Befestigungsloch	Fixierschlitz	Lochabstand	Materialstärke	Winkel
Kennzeichnung	*H*	*W*	*DtT*	*FH*	*FS*	*k*	*MT*	*a*
Einheit	*mm*	*mm*	*mm*	*mm*	*mm*	*mm*	*mm*	*°*
6594025	45	200	200	21	36x16,5	66,25	4,00	90

Walraven PushStrut Verbinder 90° (ev)

(H2920)

Knopfsystem zur einfachen Herstellung komplexer Schienenkonstruktionen

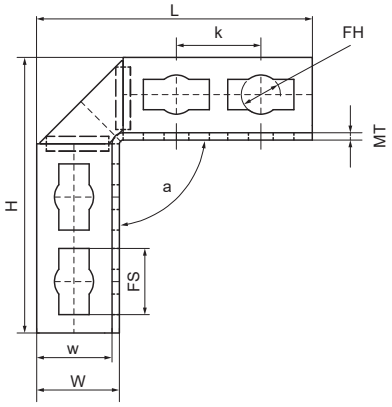

Besonderes & Eigenschaften

- Leicht kombinierbar mit allen gängigen Walraven RapidStrut® Profilen
- Hohe Stabilität durch seitliche Flanken
- Schienenöffnung variabel drehbar
- Zeitsparend und flexibel
- Schnell demontierbar und wiederverwendbar
- Dreidimensionale Konstruktionen durch 3D-Verbindungselemente
- Material: Stahl
- Elektrolytisch verzinkt

Produktnummer	Für Schienentyp	Winkel	Gesamthöhe	Gesamtbreite	Gesamtlänge	Materialstärke	Breite	Befestigungsloch	Fixierschlitz	Lochabstand	Drehmoment für den Einbau
Kennzeichnung		*a*	*H*	*W*	*L*	*MT*	*w*	*FH*	*FS*	*k*	*T inst.*
Einheit		°	*mm*	*mm*	*mm*	*mm*	*mm*	*mm*	*mm*	*mm*	*Nm*
6594010	41x21, 41x41, 41x51, 41x62, 41x82	90	103	45	103	4,00	41	21,3	36x16,5		40
6594015	41x21, 41x41, 41x51, 41x62, 41x82	90	150	45	150	4,00	41	21,3	36x16,5	46	40

Walraven PushStrut Verbinder T (ev)

(H2925)

Knopfsystem zur einfachen Herstellung komplexer Schienenkonstruktionen

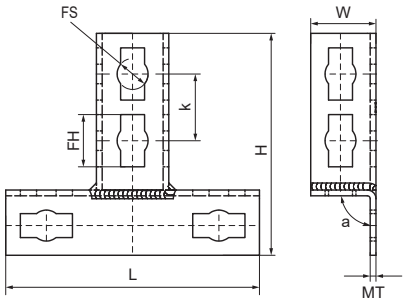

Besonderes & Eigenschaften

- Leicht kombinierbar mit allen gängigen Walraven RapidStrut® Profilen
- Stabile T-Verbindung durch seitliche Flanken
- Schienenöffnung variabel drehbar
- Zeitsparend und flexibel
- Schnell demontierbar und wiederverwendbar
- Dreidimensionale Konstruktionen durch 3D-Verbindungselemente
- Material: Stahl
- Elektrolytisch verzinkt

Produktnummer	Für Schienentyp	Winkel	Gesamthöhe	Gesamtbreite	Gesamtlänge	Materialstärke	Breite	Befestigungsloch	Fixierschlitz	Lochabstand	Drehmoment für den Einbau
Kennzeichnung		*a*	*H*	*W*	*L*	*MT*	*w*	*FH*	*FS*	*k*	*T inst.*
Einheit		°	*mm*	*mm*	*mm*	*mm*	*mm*	*mm*	*mm*	*mm*	*Nm*
6594020	41x21, 41x41, 41x51, 41x62, 41x82	90	153	45	175	4,00	41	21,3	36x16,5	46	40

Walraven PushStrut Schienenfuß (ev)

(H2928)

Knopfsystem zur einfachen Herstellung komplexer Schienenkonstruktionen

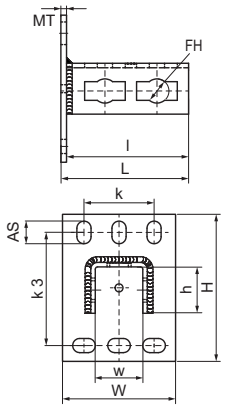

Besonderes & Eigenschaften

- Leicht kombinierbar mit allen gängigen Walraven RapidStrut® Profilen
- Zur stabilen Anbindung von Montageschienen an Wand, Decke oder Boden
- Zeitsparend und flexibel
- Schnell demontierbar und wiederverwendbar
- Material: Stahl
- Elektrolytisch verzinkt

Produktnummer	Für Schienentyp	Gesamthöhe	Gesamtbreite	Gesamtlänge	Breite	Höhe	Länge	Lochabstand	Lochabstand 3	Verankerungs-schlitz	Befestigungs-loch	Materialstärke	Zulässige Last (Fa,z)
Kennzeichnung		*H*	*W*	*L*	*w*	*h*	*l*	*k*	*k 3*	*AS*	*FH*	*MT*	*Fa,z*
Einheit		*mm*	*mm*	*mm*	*mm*	*mm*	*mm*	*mm*	*mm*	*mm*	*mm*	*mm*	*N*
6594035	41x21, 41x41, 41x51, 41x62, 41x82	130	100	113	42	40	108	62	100	20x12.5	21,3	5,00	3.000

Walraven PushStrut 3D Verbinder (ev)

(H2930)

Knopfsystem zur einfachen Herstellung komplexer Schienenkonstruktionen

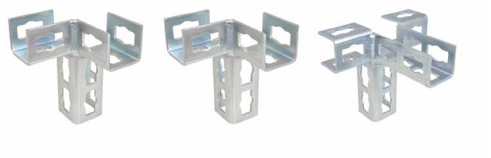

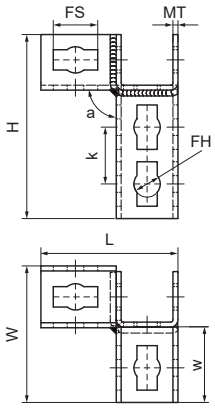

Besonderes & Eigenschaften

- Leicht kombinierbar mit allen gängigen Walraven RapidStrut® Profilen
- 3D-Verbindungselement für komplexe Rahmenkonstruktionen
- Universeller und einfacher Einsatz
- Zeitsparend und flexibel
- Schnell demontierbar und wiederverwendbar
- Dreidimensionale Konstruktionen durch 3D-Verbindungselemente
- Material: Stahl
- Elektrolytisch verzinkt

Produktnummer	Für Schienentyp	Winkel	Gesamthöhe	Gesamtbreite	Gesamtlänge	Materialstärke	Breite	Befestigungsloch	Fixierschlitz	Lochabstand	Drehmoment für den Einbau
Kennzeichnung		*a*	*H*	*W*	*L*	*MT*	*w*	*FH*	*FS*	*k*	*T inst.*
Einheit		*°*	*mm*	*mm*	*mm*	*mm*	*mm*	*mm*	*mm*	*mm*	*Nm*
6594030	41x21, 41x41, 41x51, 41x62, 41x82	90	149	111	110	4,00	50	21,3	36x16,5	46	40
6594031	41x21, 41x41, 41x51, 41x62, 41x82	90	149	111	110	4,00	50	21,3	36x16,5	46	40
6594032	41x21, 41x41, 41x51, 41x62, 41x82	90	149	172	158	4,00	104	21,3	36x16,5	46	40

Walraven Strut Trägerklammer (fv)

(H3605)

Zur Verbindung von Strebenschienen mit Stahlträgern

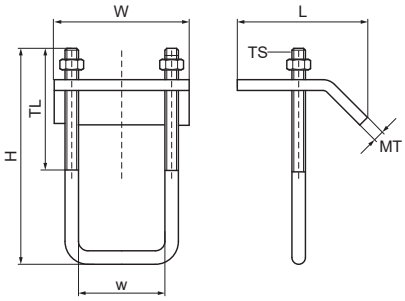

Besonderes & Eigenschaften

- Zur Befestigung an Stahlträgern ohne Schweißen oder Bohren
- Immer 2 Trägerklammern pro Befestigung verwenden
- Material: Stahl 1.0332
- Feuerverzinkt
- Auch lieferbar in Edelstahl 1.4401 (AISI 316).

Produktnummer	Für Schienentyp	Spannbereich	Gesamthöhe	Gesamtbreite	Gesamtlänge	Gewindegröße	Gewindelänge	Breite	Materialstärke	Zulässige Last (Fa,z)	Drehmoment für den Einbau
Kennzeichnung		*CR*	*H*	*W*	*L*	*TS*	*TL*	*w*	*MT*	*Fa,z*	*T inst.*
Einheit		*mm*	*mm*	*mm*	*mm*		*mm*	*mm*	*mm*	*N*	*Nm*
66581711	41x21, 41x41, 41x21D	1 - 17,5	100	80	69	M10	60	44	5,50	5.700	15
66581721	41x51, 41x62, 41x82, 41x41D	1 - 20	140	80	69	M10	75	44	6,00	5.700	15

Walraven Strut Trägerklemmplatte 50x50x20 (ev)

(H3610)

Zur Verbindung von Strebenschienen mit Stahlträgern

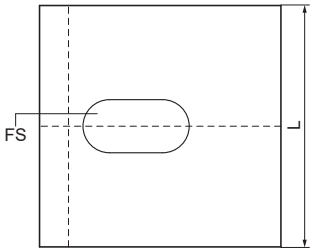

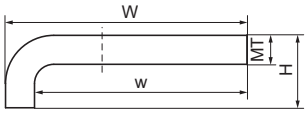

Besonderes & Eigenschaften

- Zur Befestigung an Stahlträgern ohne Schweißen oder Bohren
- Immer 2 Produkte pro Befestigungspunkt verwenden
- Material: Stahl 1.0332
- Elektrolytisch verzinkt

Produktnummer	Für Schienentyp	Spannbereich	Gesamthöhe	Gesamtbreite	Gesamtlänge	Breite	Materialstärke	Fixierschlitz	Zulässige Last (Fa,z)	Drehmoment für den Einbau
Kennzeichnung		*CR*	*H*	*W*	*L*	*w*	*MT*	*FS*	*Fa,z*	*T inst.*
Einheit		*mm*	*mm*	*mm*	*mm*	*mm*	*mm*	*mm*	*N*	*Nm*
66583741	41x21, 41x41, 41x51, 41x62, 41x82	1 - 15	20	50	50	44	6,00	22x8	8.000	20

Walraven Strut Trägerklemmplatte 50x40x30 (ev)

(H3615)

Zur Verbindung von Strebenschienen mit Stahlträgern

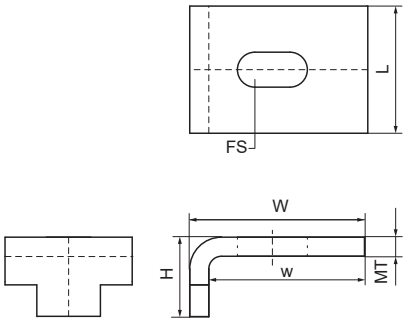

Besonderes & Eigenschaften

- Zur Befestigung an Stahlträgern ohne Schweißen oder Bohren
- Immer 2 Produkte pro Befestigungspunkt verwenden
- Material: Stahl 1.0332
- Elektrolytisch verzinkt

Produktnummer	Für Schienentyp	Spannbereich	Gesamthöhe	Gesamtbreite	Gesamtlänge	Breite	Materialstärke	Fixierschlitz	Zulässige Last (Fa,z)	Drehmoment für den Einbau
Kennzeichnung		*CR*	*H*	*W*	*L*	*w*	*MT*	*FS*	*Fa,z*	*T inst.*
Einheit		*mm*	*mm*	*mm*	*mm*	*mm*	*mm*	*mm*	*N*	*Nm*
66583761	41x21, 41x41, 41x51, 41x62, 41x82	1 - 15	30	50	40	44	6,00	22x8	8.300	20

Walraven Strut Trägerklammer Typ C

(H3620)

Zur Verbindung von Strebenschienen mit Stahlträgern

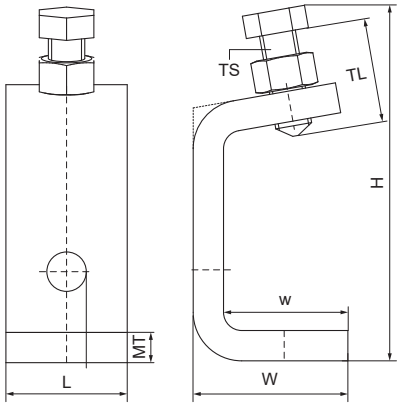

Besonderes & Eigenschaften

- Zur Befestigung an Stahlträgern ohne Schweißen oder Bohren
- Immer 2 Produkte pro Befestigungspunkt verwenden
- Material: Stahl 1.0332
- Elektrolytisch verzinkt

Produktnummer	Für Schienentyp	Spannbereich	Gesamthöhe	Gesamtbreite	Gesamtlänge	Gewindegröße	Gewindelänge	Breite	Materialstärke	Zulässige Last (Fa,z)	Drehmoment für den Einbau
Kennzeichnung		*CR*	*H*	*W*	*L*	*TS*	*TL*	*w*	*MT*	*Fa,z*	*T inst.*
Einheit		*mm*	*mm*	*mm*	*mm*		*mm*	*mm*	*mm*	*N*	*Nm*
66583736	41x41, 41x21D	1 - 20	92	51	40	M12	50	41	10,00	4.500	30

Walraven Strut Trägerklemmset 41x21D (fv)

(H3625)

Komplettes Set für die Befestigung von Stahlträgern

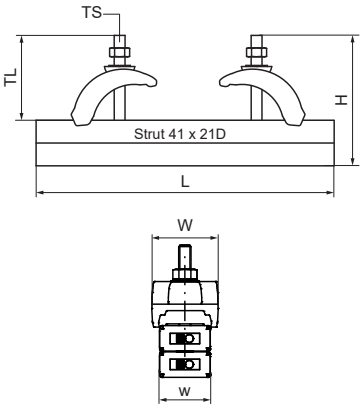

Besonderes & Eigenschaften

- Massive Gusseisen-Trägerklammer zur Aufhängung hoher Lasten an Stahlträgern (ohne Schweißen und Bohren)
- Bis zu einer Flanschdicke von 35 mm
- Material: Trägerklammer aus Stahl; Schiene aus Stahl 1.0332
- Feuerverzinkt
- Besteht aus: 1 Stück Walraven RapidStrut® Schiene 41x21D, 2 Trägerklammern (Art.-Nr. 6072002), 4 Schienenendstopfen
- Trägerklammer auch gesondert erhältlich

Produktnummer	Für Schienentyp	Spannbereich	Gesamthöhe	Gesamtbreite	Gesamtlänge	Gewindegröße	Gewindelänge	Breite	Materialstärke	Zulässige Last (Fa,z)	Zulässige Last (Fa,x)	Drehmoment für den Einbau
Kennzeichnung		*CR*	*H*	*W*	*L*	*TS*	*TL*	*w*	*MT*	*Fa,z*	*Fa,x*	*T inst.*
Einheit		*mm*	*mm*	*mm*	*mm*		*mm*	*mm*	*mm*	*N*	*N*	*Nm*
6073400	41x21	1 - 35	110	52	400	M10	63	41	9,00	5.000	1.500	30
6073600	41x21	1 - 35	110	52	600	M10	63	41	9,00	5.000	1.500	30

Walraven Strut Trägerklammer Schwerlast (fv)

(H3640)

Zur Verbindung von Strebenschienen mit Stahlträgern

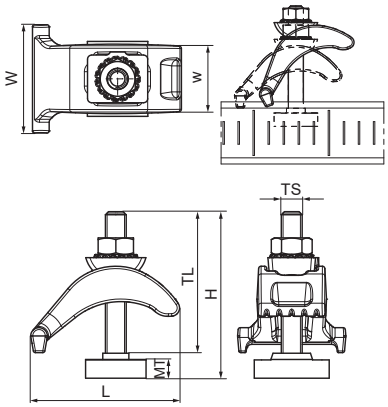

Besonderes & Eigenschaften

- Massive Gusseisen-Trägerklammer zur Aufhängung hoher Lasten an Stahlträgern (ohne Schweißen und Bohren)
- Bis zu einer Flanschdicke von 35 mm
- Zur Befestigung aller Walraven RapidStrut® an einem Stahlträger
- Material: Stahl
- Feuerverzinkt

Produktnummer	Für Schienentyp	Spannbereich	Gesamthöhe	Gesamtbreite	Gesamtlänge	Gewindegröße	Gewindelänge	Breite	Materialstärke	Zulässige Last (Fa,z)	Zulässige Last (Fa,x)	Drehmoment für den Einbau
Kennzeichnung		*CR*	*H*	*W*	*L*	*TS*	*TL*	*w*	*MT*	*Fa,z*	*Fa,x*	*T inst.*
Einheit		*mm*	*mm*	*mm*	*mm*		*mm*	*mm*	*mm*	*N*	*N*	*Nm*
6072002	41x21, 41x41, 41x51, 41x62, 41x82	1 - 35	80	52	72	M10	63	35	9,00	7.800	1.500	30

Walraven Strut Klemmflansch

(H3650)

Zur Verbindung von Strebenschienen innerhalb von Stahlträgerflanschen

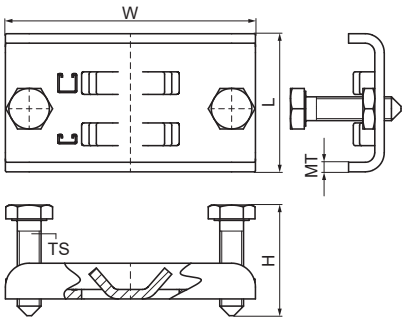

Besonderes & Eigenschaften

- Satz mit zwei Rohrschellen, zu montieren in Kombination mit Walraven RapidStrut® Rail
- Zur Klemminstallation zwischen Flanschen von I- oder U-Stahlträgern, ohne Schweißen oder Bohren
- Material: Klemmplatte aus Stahl 1.0242 (S250GD); Sechskantkopfschrauben M10x40: Stahlklasse 8.8 (EN-ISO 898-1); Sechskantmuttern M10 DIN 439-B: Stahlklasse 04 (EM-ISO 898-2)
- Oberflächenbeschichtung: Klemmplatte ZM310-MAC (sendzimirverzinkt); Verschlussteile verzinkt ISO 2081-Fe/Zn5/A (EN ISO 2081:2008)

Produktnummer	Für Schienentyp	Gesamthöhe	Gesamtbreite	Gesamtlänge	Gewindegröße	Materialstärke	Zulässige Last (Fa,z)
Kennzeichnung		*H*	*W*	*L*	*TS*	*MT*	*Fa,z*
Einheit		*mm*	*mm*	*mm*		*mm*	*N*
6078031	41x21, 41x41	40	105	58	M10	4,00	2.100

Walraven Strut Schienenendstopfen

(H3905)

Schienenabschluss für Walraven RapidStrut® Schienen

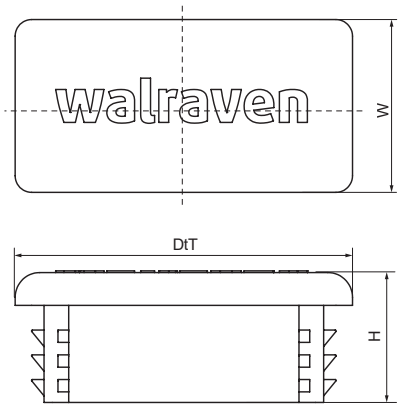

Besonderes & Eigenschaften

- Für einen sauberen Schienenabschluss; deckt alle Grate ab
- Einfach eindrücken oder einklopfen
- Material: PE (Polyethylen), grün

Produktnummer	Für Schienentyp	Gesamthöhe	Gesamtbreite	Gesamttiefe
Kennzeichnung		*H*	*W*	*DtT*
Einheit		*mm*	*mm*	*mm*
6566021	41x21	16	41	21
6566041	41x41	16	41	41
6566051	41x51	15	41	51
6566062	41x62	15	41	62
6566082	41x82	15	41	82

Walraven Strut PVC-Profil

(H3915)

Schienenabschluss für Walraven RapidStrut® Schienen

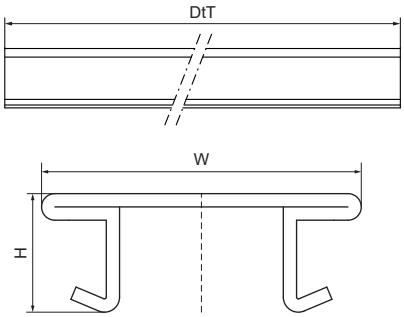

Besonderes & Eigenschaften

- Schienenverschlusslasche
- Zur Vermeidung von Schmutzablagerungen
- Ästhetische Ausführung
- Vereinfacht die Reinigung/Wartung
- Material: PVC (Polyvinylchlorid), weiß

Produktnummer	Für Schienentyp	Gesamthöhe	Gesamtbreite	Gesamttiefe
Kennzeichnung		*H*	*W*	*DtT*
Einheit		*mm*	*mm*	*mm*
6566999	41x21, 41x41, 41x51, 41x62, 41x82	10	38	3.000

Walraven Strut Schienendämmprofil

(H3920)

Schallschutzeinlage für Walraven RapidStrut® Schiene

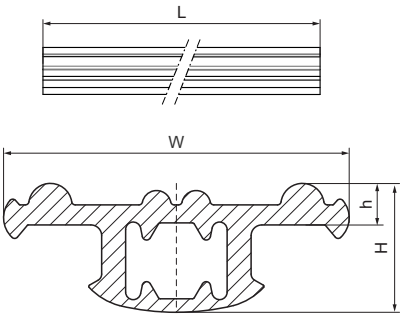

Besonderes & Eigenschaften

- Einschiebeprofil
- Schallschutzeinlage aus EPDM-Gummi nach DIN 4109
- Auch für Gewindestangen M6, M8 oder M10 verwendbar
- Material: EPDM-Gummi, schwarz
- Baustoffklasse B2 nach DIN 4102-1 und Klasse E nach EN 13501-1
- Schallschutzeinlage aus EPDM-Gummi nach DIN 4109

Produktnummer	Gesamthöhe	Gesamtbreite	Gesamtlänge	Höhe	Für Schienentyp
Kennzeichnung	*H*	*W*	*L*	*h*	
Einheit	*mm*	*mm*	*mm*	*mm*	
6568041	18	49	30.000	5	41x21, 41x41, 41x51, 41x62, 41x82
6568042	18	49	50	5	41x21, 41x41, 41x51, 41x62, 41x82

Berechnungsmethode

Die Berechnung der max. zulässigen Lasten erfolgte für gelochte Montageschienen.

Die Lasten wurden unter Berücksichtigung einer maximalen Durchbiegung (f) von L/200 (gemäß RAL GZ 655/B) berechnet.

1 N (Newton) = 0,102 kg
1 kg = 9,81 N (Newton)

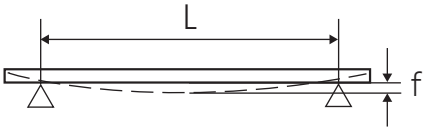

Abb. 1

Befestigung von Schienen an Wänden oder Decken

Die Tragfähigkeit der Verankerung von Montageschienen wurde nicht berücksichtigt. Der Installateur muss sicherstellen, dass die verwendeten Schrauben und Dübel für die maximale zulässige Schienenbelastung geeignet sind.

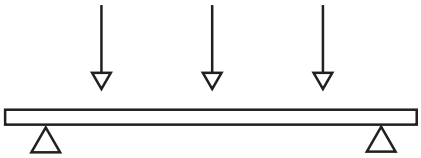

Abb. 2

Schienenbelastungstabelle richtig Lesen

Die Lastwerte gelten nur für die Montageschiene bzw. Schienenkonsole. Die maximal zulässige Belastung aller anderen Bauteile muss überprüft werden. Die angegebenen maximalen Lasten für Montageschienen wurden für eine statische Belastung bei beidseitig nicht eingespannter Schiene berechnet. (siehe Abb. 2)

Spezialbedigungen

Im Zweifelsfall oder bei abweichenden Situationen (als in den Tabellen angegeben), bitten wir Sie, sich mit unserer technischen Abteilung in Verbindung zu setzen.

Schienenabhängung von der Decke

Bei Schienenabhängungen von der Decke empfehlen wir die Verwendung von U-förmigen Unterlegscheiben (siehe Abb. 3).

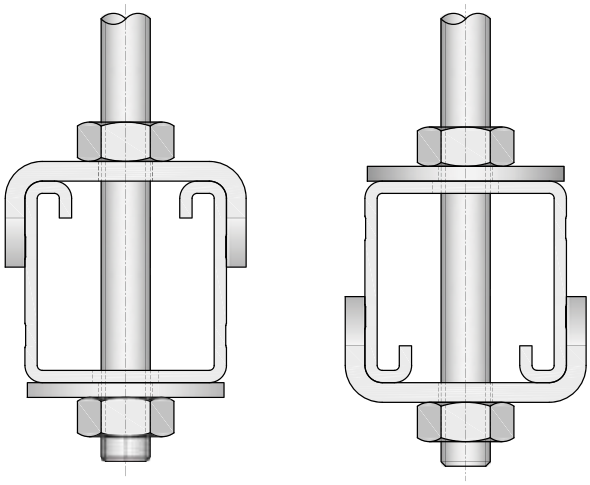

Abb. 3

Belastungsfälle

Bei Belastung unterhalb der Schiene (z.B. abgehängte Rohre), dürfen die Belastungswerte der Schiebemutter nicht überschritten werden. Um die Festigkeit der Installation zu erhöhen, empfehlen wir die Verwendung einer U-förmigen Unterlegscheibe (siehe Abb. 4).

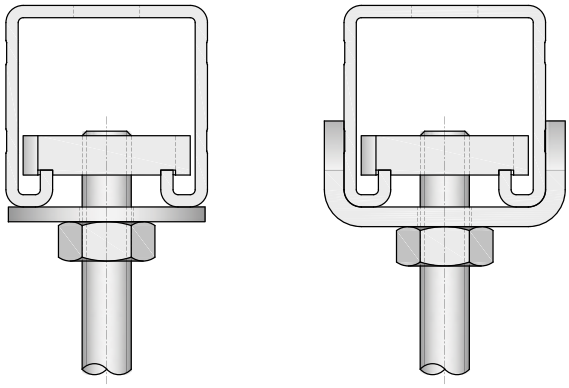

Abb. 4

Walraven RapidStrut® Montageschiene: Einzellast

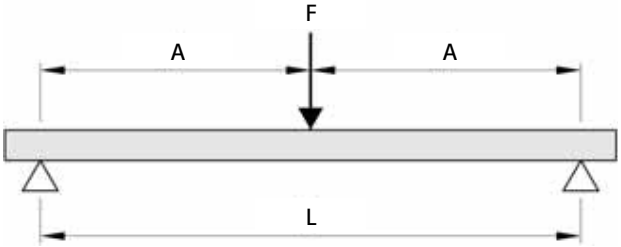

	Einfach									Doppelt		
L (mm)	21 | L	21 | M	21 | H	41 | L	41 | M	41 | H	51 | M	62 | H	82 | H	21 | M-D	41 | M-D	62 | H-D
200	2.981	3.576	4.009	8.032	10.170	11.748	13.706	22.533	35.292	3.820	7.000	11.515
400	1.489	1.786	2.002	4.013	5.082	5.870	6.849	11.262	17.640	3.815	6.992	11.502
600	990	1.188	1.331	2.673	3.384	3.909	4.562	7.502	11.753	3.313	6.983	11.489
800	721	871	984	2.002	2.535	2.927	3.417	5.621	8.808	2.479	6.975	11.476
1.000	458	553	624	1.598	2.024	2.337	2.730	4.491	7.039	1.978	5.811	11.462
1.200	315	379	428	1.329	1.683	1.943	2.270	3.736	5.858	1.643	4.835	11.325
1.400	227	274	309	1.136	1.438	1.661	1.942	3.196	5.014	1.403	4.137	9.695
1.600	170	205	231	920	1.145	1.332	1.694	2.790	4.379	1.081	3.612	8.471
1.800	131	157	176	722	898	1.044	1.502	2.474	3.885	844	3.203	7.517
2.000	102	122	137	579	720	837	1.214	2.220	3.489	674	2.875	6.753
2.200	80	96	107	473	588	683	995	1.984	3.164	547	2.605	6.126
2.400	64	76	84	392	487	565	828	1.656	2.892	450	2.380	5.603
2.600	50	60	66	329	408	473	698	1.400	2.662	374	2.189	5.159
2.800	40	46	51	278	344	399	593	1.195	2.464	312	1.983	4.778
3.000	30	35	38	236	293	339	509	1.030	2.178	262	1.713	4.447
3.200	23	26	27	202	250	289	439	893	1.900	220	1.491	4.156
3.400	16	18	18	173	214	247	380	780	1.668	185	1.306	3.899
3.600	11	11	10	149	184	212	331	684	1.474	155	1.150	3.670
3.800	-	-	-	128	158	181	289	602	1.308	129	1.018	3.464
4.000	-	-	-	110	135	155	252	532	1.166	106	904	3.278
4.200	-	-	-	94	115	131	220	470	1.043	86	805	3.035
4.400	-	-	-	80	98	111	192	417	936	68	719	2.741
4.600	-	-	-	68	82	92	168	370	842	52	643	2.485
4.800	-	-	-	56	68	76	145	328	759	38	576	2.258
5.000	-	-	-	46	55	61	126	290	684	24	516	2.058
5.200	-	-	-	37	44	47	108	256	618	12	462	1.879
5.400	-	-	-	29	33	35	91	226	559	-	413	1.718
5.600	-	-	-	21	23	24	76	198	505	-	369	1.574
5.800	-	-	-	14	14	13	63	173	456	-	329	1.444
6.000	-	-	-	-	-	-	50	150	411	-	293	1.325

Max. zulässige Belastung in N.

Die angegebenen Lasten gelten ausschließlich für die Montageschiene.
Auch die übrigen Konstruktionsteile müssen auf Ihre maximal zulässige Belastung geprüft werden.

Bei großen Spannweiten und hohen Schienenflanken (>= 62mm) sind je nach Belastungsfall gegebenenfalls geeignete Maßnahmen gegen auftretende Torsionskräfte zu treffen.

Walraven RapidStrut® Montageschiene: 2 Einzellasten

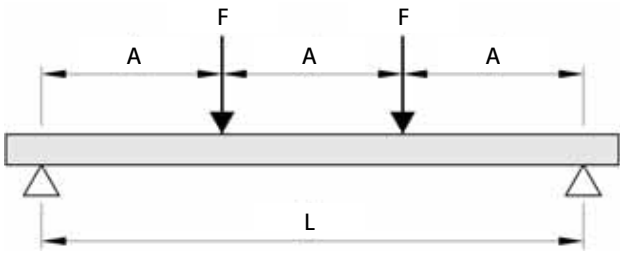

	Einfach									Doppelt		
L (mm)	21 | L	21 | M	21 | H	41 | L	41 | M	41 | H	51 | M	62 | H	82 | H	21 | M-D	41 | M-D	62 | H-D
200	2.236	2.682	3.007	6.024	7.628	8.811	10.280	16.900	26.469	1.907	3.496	5.751
400	1.117	1.339	1.501	3.010	3.812	4.403	5.137	8.447	13.230	1.902	3.488	5.738
600	743	891	999	2.005	2.539	2.932	3.422	5.627	8.816	1.896	3.479	5.725
800	423	511	577	1.502	1.901	2.196	2.564	4.216	6.607	1.860	3.471	5.712
1.000	269	324	366	1.199	1.519	1.754	2.048	3.369	5.281	1.485	3.463	5.698
1.200	184	223	251	970	1.207	1.405	1.704	2.804	4.395	1.145	3.455	5.685
1.400	133	161	181	709	883	1.027	1.457	2.399	3.762	836	3.105	5.672
1.600	100	120	135	540	672	781	1.127	2.095	3.287	634	2.711	5.659
1.800	77	92	103	423	527	612	886	1.758	2.917	495	2.405	5.642
2.000	60	72	80	340	422	491	713	1.417	2.620	395	2.159	5.070
2.200	47	56	63	277	345	401	584	1.165	2.376	321	1.921	4.601
2.400	37	44	49	230	286	332	486	972	2.031	264	1.606	4.209
2.600	29	35	38	193	239	278	409	821	1.722	219	1.360	3.877
2.800	23	27	30	163	202	234	348	701	1.477	183	1.164	3.591
3.000	18	21	22	139	172	199	298	604	1.278	153	1.005	3.343
3.200	13	15	16	118	147	170	257	524	1.115	129	875	3.126
3.400	-	10	10	102	126	145	223	457	979	108	767	2.790
3.600	-	-	-	87	108	124	194	401	865	91	675	2.475
3.800	-	-	-	75	92	106	169	353	768	75	597	2.208
4.000	-	-	-	64	79	91	148	312	684	62	530	1.979
4.200	-	-	-	55	67	77	129	276	612	50	472	1.781
4.400	-	-	-	47	57	65	113	244	549	40	422	1.609
4.600	-	-	-	39	48	54	98	217	494	30	377	1.458
4.800	-	-	-	33	40	44	85	192	445	22	338	1.325
5.000	-	-	-	27	32	36	73	170	402	14	302	1.208
5.200	-	-	-	22	25	28	63	150	363	-	271	1.103
5.400	-	-	-	17	19	20	53	132	328	-	242	1.008
5.600	-	-	-	12	14	14	45	116	296	-	217	924
5.800	-	-	-	-	-	-	37	101	267	-	193	847
6.000	-	-	-	-	-	-	29	88	241	-	172	778

Max. zulässige Belastung in N pro Belastungspunkt (F).

Die angegebenen Lasten gelten ausschließlich für die Montageschiene.
Auch die übrigen Konstruktionsteile müssen auf Ihre maximal zulässige Belastung geprüft werden.

Bei großen Spannweiten und hohen Schienenflanken (>= 62mm) sind je nach Belastungsfall gegebenenfalls geeignete Maßnahmen gegen auftretende Torsionskräfte zu treffen.

Walraven RapidStrut® Montageschiene: 3 Einzellasten

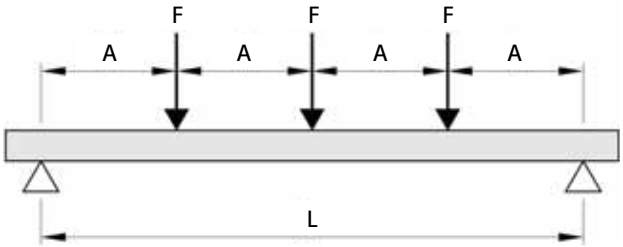

	Einfach									Doppelt		
L (mm)	21 | L	21 | M	21 | H	41 | L	41 | M	41 | H	51 | M	62 | H	82 | H	21 | M-D	41 | M-D	62 | H-D
200	1.490	1.788	2.004	4.016	5.085	5.874	6.853	11.266	17.646	1.270	2.328	3.830
400	744	893	1.001	2.006	2.541	2.935	3.424	5.631	8.820	1.264	2.320	3.816
600	495	594	665	1.336	1.692	1.954	2.281	3.751	5.876	1.258	2.311	3.803
800	303	367	414	1.001	1.267	1.463	1.708	2.810	4.404	1.239	2.303	3.790
1.000	193	233	263	799	1.012	1.168	1.365	2.245	3.519	989	2.295	3.777
1.200	132	159	180	664	841	971	1.135	1.868	2.929	821	2.287	3.764
1.400	95	115	130	509	633	737	971	1.598	2.507	599	2.068	3.751
1.600	71	86	97	387	482	560	808	1.395	2.189	455	1.806	3.738
1.800	55	66	74	304	378	439	635	1.237	1.942	355	1.601	3.725
2.000	43	51	57	244	303	352	511	1.016	1.744	284	1.437	3.376
2.200	34	40	45	199	247	287	419	835	1.582	230	1.302	3.063
2.400	27	32	35	165	205	238	348	697	1.446	189	1.152	2.801
2.600	21	25	27	138	171	199	293	589	1.235	157	975	2.579
2.800	16	19	21	117	145	168	250	503	1.059	131	835	2.389
3.000	13	15	16	99	123	142	214	433	917	110	721	2.223
3.200	-	11	11	85	105	121	184	376	800	92	628	2.078
3.400	-	-	-	73	90	104	160	328	702	78	550	1.949
3.600	-	-	-	62	77	89	139	288	620	65	484	1.775
3.800	-	-	-	54	66	76	121	253	551	54	428	1.584
4.000	-	-	-	46	57	65	106	224	491	44	380	1.419
4.200	-	-	-	39	48	55	92	198	439	36	339	1.277
4.400	-	-	-	33	41	46	81	175	394	28	302	1.154
4.600	-	-	-	28	34	39	70	155	354	22	270	1.046
4.800	-	-	-	23	28	32	61	138	319	16	242	951
5.000	-	-	-	19	23	25	53	122	288	10	217	866
5.200	-	-	-	15	18	20	45	108	260	-	194	791
5.400	-	-	-	12	14	14	38	95	235	-	174	723
5.600	-	-	-	-	10	10	32	83	212	-	155	662
5.800	-	-	-	-	-	-	26	72	192	-	138	608
6.000	-	-	-	-	-	-	21	63	173	-	123	558

Max. zulässige Belastung in N pro Belastungspunkt (F).

Die angegebenen Lasten gelten ausschließlich für die Montageschiene.
Auch die übrigen Konstruktionsteile müssen auf Ihre maximal zulässige Belastung geprüft werden.

Bei großen Spannweiten und hohen Schienenflanken (>= 62mm) sind je nach Belastungsfall gegebenenfalls geeignete Maßnahmen gegen auftretende Torsionskräfte zu treffen.

Walraven RapidStrut® Montageschiene: Gleichlast

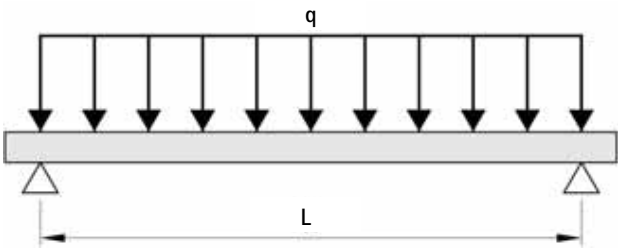

	Einfach									Doppelt		
L (mm)	21 | L	21 | M	21 | H	41 | L	41 | M	41 | H	51 | M	62 | H	82 | H	21 | M-D	41 | M-D	62 | H-D
200	5.963	7.153	8.018	16.065	20.341	23.496	27.413	45.067	70.585	3.820	7.000	11.515
400	2.978	3.572	4.004	8.027	10.164	11.740	13.699	22.524	35.280	3.815	6.992	11.502
600	1.981	2.376	2.663	5.346	6.769	7.818	9.125	15.005	23.506	3.809	6.983	11.489
800	1.155	1.394	1.575	4.004	5.070	5.855	6.835	11.242	17.616	3.803	6.975	11.476
1.000	733	885	999	3.197	4.048	4.675	5.460	8.982	14.078	3.798	6.967	11.462
1.200	504	607	685	2.644	3.290	3.830	4.541	7.473	11.717	3.121	6.959	11.449
1.400	364	439	494	1.934	2.407	2.801	3.884	6.393	10.028	2.278	6.950	11.436
1.600	273	328	369	1.472	1.832	2.131	3.072	5.581	8.759	1.729	6.942	11.423
1.800	209	252	283	1.155	1.436	1.670	2.415	4.792	7.770	1.351	6.406	11.410
2.000	164	196	220	927	1.152	1.340	1.943	3.864	6.978	1.079	5.750	11.397
2.200	129	154	172	757	941	1.093	1.593	3.175	6.328	876	5.211	11.384
2.400	102	122	135	628	779	905	1.326	2.650	5.537	720	4.378	11.207
2.600	81	96	106	526	653	757	1.117	2.240	4.695	598	3.707	10.319
2.800	64	75	81	445	551	639	950	1.913	4.026	500	3.173	9.557
3.000	49	57	61	378	469	543	814	1.648	3.484	419	2.741	8.895
3.200	37	42	44	324	401	463	702	1.430	3.040	352	2.386	8.313
3.400	26	29	29	278	343	396	609	1.248	2.670	296	2.090	7.607
3.600	17	18	16	239	295	339	530	1.094	2.358	248	1.841	6.748
3.800	-	-	-	205	253	290	462	964	2.093	206	1.629	6.019
4.000	-	-	-	176	216	248	404	851	1.866	170	1.447	5.395
4.200	-	-	-	151	185	211	353	753	1.670	138	1.288	4.856
4.400	-	-	-	128	156	178	308	667	1.498	109	1.150	4.387
4.600	-	-	-	108	131	148	268	592	1.347	84	1.029	3.976
4.800	-	-	-	90	109	122	233	524	1.214	60	921	3.614
5.000	-	-	-	74	89	98	201	464	1.095	39	825	3.293
5.200	-	-	-	60	70	76	173	410	989	20	739	3.006
5.400	-	-	-	46	53	56	146	362	894	-	662	2.750
5.600	-	-	-	34	38	38	123	317	808	-	591	2.519
5.800	-	-	-	22	23	21	101	277	730	-	527	2.310
6.000	-	-	-	12	10	-	81	240	658	-	469	2.121

Max. zulässige Belastung in N.

Die angegebenen Lasten gelten ausschließlich für die Montageschiene.
Auch die übrigen Konstruktionsteile müssen auf Ihre maximal zulässige Belastung geprüft werden.

Bei großen Spannweiten und hohen Schienenflanken (>= 62mm) sind je nach Belastungsfall gegebenenfalls geeignete Maßnahmen gegen auftretende Torsionskräfte zu treffen.

Walraven RapidStrut® Konsole: Einzellast

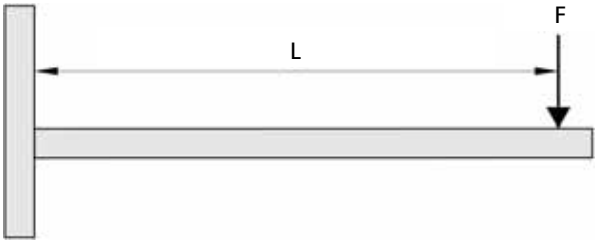

	Einfach				Doppelt
L (mm)	21 | M vertikal	21 | H	41 | M	41 | H	41 | M-D
100	815	1.068	3.329	3.329	7.665
150	542	711	2.218	2.218	5.108
200	406	532	1.663	1.662	3.829
250	324	425	1.329	1.329	3.061
300	269	353	1.107	1.106	2.549
350	230	302	947	947	2.183
400	201	263	828	827	1.908
450	178	233	735	734	1.694
500	159	208	660	659	1.523
550	144	171	599	598	1.382
600	131	143	548	547	1.265
650			505	504	1.166
700			468	467	1.080
750			436	434	1.006
800				406	941
850				381	884
900				349	833
950				311	787
1.000				280	746
1.050				252	
1.100				229	
1.150				208	
1.200				189	

Max. zulässige Last in N.

Die angegebenen Lasten gelten ausschließlich für die Konsolen. Auch die übrigen Konstruktionsteile müssen auf Ihre maximal zulässige Belastung geprüft werden.

Die angegebene Übersicht der maximal zulässigen Belastungen gibt die verfügbare Standard-Produktpalette wieder.

Walraven RapidStrut® Konsole: Gleichlast

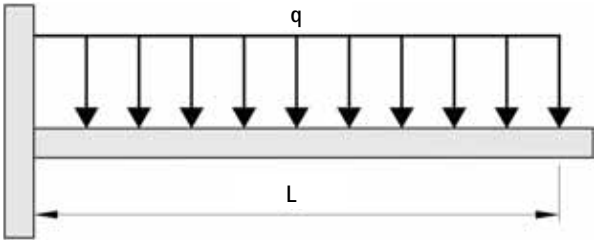

	Einfach				Doppelt
L (mm)	21 | M vertikal	21 | H	41 | M	41 | H	41 | M-D
100	1.630	2.137	6.658	6.658	15.331
150	1.085	1.423	4.437	4.436	10.217
200	813	1.065	3.326	3.325	7.659
250	649	851	2.659	2.658	6.123
300	539	707	2.214	2.212	5.099
350	461	605	1.895	1.894	4.367
400	402	527	1.657	1.655	3.817
450	356	467	1.471	1.469	3.389
500	319	419	1.321	1.319	3.046
550	288	379	1.199	1.197	2.765
600	263	346	1.097	1.095	2.531
650			1.011	1.008	2.332
700			937	934	2.161
750			872	869	2.013
800				812	1.883
850				762	1.769
900				717	1.666
950				677	1.575
1.000				641	1.492
1.050				608	
1.100				578	
1.150				550	
1.200				506	

Max. zulässige Last in N.

Die angegebenen Lasten gelten ausschließlich für die Konsolen. Auch die übrigen Konstruktionsteile müssen auf Ihre maximal zulässige Belastung geprüft werden.

Die angegebene Übersicht der maximal zulässigen Belastungen gibt die verfügbare Standard-Produktpalette wieder.

Walraven RapidStrut® Montageschiene: Knicklast

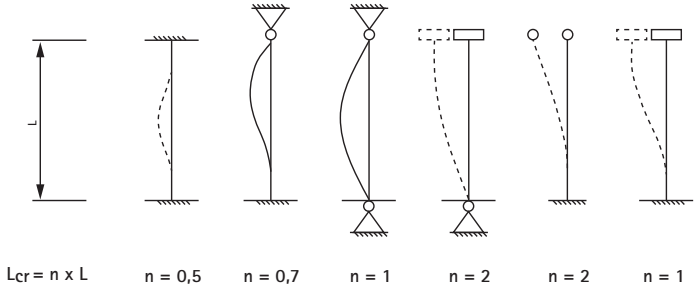

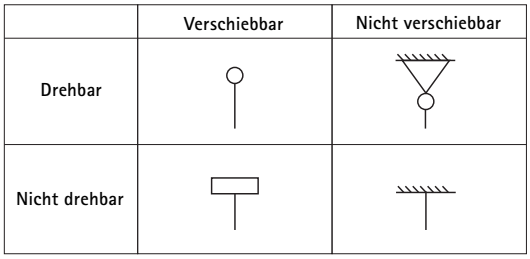

	Einfach									Doppelt		
Lcr (mm)	21 | L (kN)	21 | M (kN)	21 | H (kN)	41 | L (kN)	41 | M (kN)	41 | H (kN)	51 | M (kN)	62 | H (kN)	82 | H (kN)	21 | M-D (kN)	41 | M-D (kN)	62 | H-D (kN)
200	26,23	33,13	39,14	38,43	50,27	60,12	60,60	79,61	97,76	70,07	100,54	159,22
400	21,73	27,23	31,90	36,27	47,24	56,36	58,36	76,86	94,69	60,37	94,73	150,88
600	16,62	20,58	23,79	33,12	43,00	51,20	54,08	71,35	88,09	50,87	84,60	135,20
800	12,03	14,75	16,87	29,70	38,37	45,56	49,52	65,49	81,10	41,97	74,85	120,12
1.000	8,73	10,64	12,11	26,01	33,40	39,53	44,59	59,17	73,57	34,14	65,49	105,60
1.200	6,51	7,91	8,98	22,30	28,46	33,56	39,43	52,52	65,61	27,70	56,76	91,97
1.400	5,01	6,08	6,88	18,87	23,95	28,15	34,34	45,91	57,65	22,62	48,93	79,63
1.600	3,96	4,80	5,42	15,91	20,10	23,58	29,63	39,76	50,14	18,68	42,12	68,82
1.800	3,20	3,88	4,38	13,45	16,94	19,85	25,50	34,31	43,42	15,61	36,35	59,57
2.000	2,64	3,20	3,61	11,45	14,39	16,84	21,99	29,65	37,63	13,20	31,51	51,77
2.200	2,22	2,68	3,02	9,82	12,33	14,41	19,05	25,73	32,72	11,29	27,47	45,22
2.400	1,88	2,28	2,57	8,50	10,66	12,45	16,61	22,45	28,60	9,76	24,10	39,74
2.600	1,62	1,96	2,21	7,42	9,29	10,85	14,57	19,71	25,14	8,51	21,28	35,13
2.800	1,41	1,70	1,92	6,52	8,16	9,52	12,87	17,42	22,24	7,48	18,90	31,23
3.000	1,24	1,50	1,69	5,77	7,22	8,43	11,43	15,49	19,78	6,63	16,89	27,93
3.500	0,92	1,11	1,26	4,38	5,47	6,38	8,72	11,82	15,13	5,04	13,03	21,59
4.000	0,71	0,86	0,97	3,43	4,28	4,99	6,86	9,30	11,91	3,95	10,34	17,15
4.500	0,57	0,69	0,77	2,75	3,44	4,01	5,53	7,50	9,61	3,19	8,40	13,94
5.000	0,46	0,56	0,63	2,26	2,82	3,29	4,55	6,17	7,91	2,62	6,95	11,55
5.500	0,39	0,47	0,52	1,89	2,36	2,75	3,81	5,17	6,63	2,19	5,85	9,72
6.000	0,33	0,39	0,44	1,60	2,00	2,33	3,23	4,39	5,63	1,86	4,99	8,29
6.500	0,28	0,34	0,38	1,38	1,71	2,00	2,78	3,77	4,84	1,60	4,30	7,16
7.000	0,24	0,29	0,33	1,19	1,49	1,73	2,41	3,28	4,21	1,39	3,75	6,24
7.500	0,21	0,25	0,29	1,05	1,30	1,52	2,11	2,87	3,69	1,22	3,30	5,49
8.000	0,19	0,22	0,25	0,92	1,15	1,34	1,87	2,54	3,26	1,08	2,92	4,86
Empfohlene Knicklänge [mm]	1.250	1.250	1.250	2.500	2.500	2.500	3.000	3.000	3.000	2.000	3.000	3.000

Lcr = Knicklänge
Knicklastberechnung gemäß EC3.
Die empfohlenen Knicklasten gelten nur für reine Druckbelastung.
Sicherheitsfaktor 1,54 gemäß RAL (entspricht 1,1 aus dem Material und 1,4 für die Kombination von Einwirkungen).
Die empfohlenen Knicklasten wurden in Richtung des minimalen Trägheitsmomentes berechnet (Worst-Case-Szenario).

Belastungswerte oberhalb der empfohlenen Lcr nur nach vorheriger Rücksprache.

Beispiel

- Schienentyp: 41|H
- Schienenlänge: 1,4 m
- Beide Endlager drehbar und nicht verschiebbar
- n = 1
- Lcr = 1.400 x 1 = 1.400 mm
- Knicklast = 28,15 kN

Technische Details RapidStrut® auf Seite 208

Maxx

Montageprofilsystem für Schwerlasten

Vollständiges Montagesystem für schwere Installationen in TGA, Industrie und Anlagenbau

- Einfach und schnell montiert
- Kein Schweißen und Bohren auf der Baustelle
- Serviceleistungen inklusive Planungsunterstützung mit Berechnungen und CAD-Zeichnungen, Erstellung von Stücklisten und Baustellenberatung

H2 Maxx Montageprofilsystem für Schwerlast- & Industrieanwendungen

Maxx Montageprofilsystem (schwer)

Walraven Maxx Montageprofil Schwerlast (fv)	311
Walraven Maxx Montagekonsole	312
Walraven Maxx Profilfuß (fv)	313
Walraven Maxx BP100H Grundplatte (fv)	314
Walraven Maxx Verbinder 90° 2x1 (fv)	315
Walraven Maxx Verbinder 90° 1x1 (fv)	316
Walraven Maxx Flügelmutter (fv)	317
Walraven Maxx Anbindung	318
Walraven Maxx Hammerfix (fv)	319
Walraven Maxx Verschraubungs-Set (ZTD)	320
Walraven Maxx Längsverbinder 80 (fv)	321
Walraven Maxx Längsverbinder-Set (fv)	322
Walraven Maxx T-Verbinder (fv)	323
Walraven Maxx Profilendstopfen	324
Walraven Maxx Trägerklammer (fv)	325
Walraven Maxx Kreuzverbinder (fv)	326
Walraven Maxx 82 I H Kreuzverbinder vormontiert (BUP)	327
Walraven Maxx U-Halteplatte (fv)	328

Maxx Schwerlastprofilsystem

Tabelle für die statische Berechnung

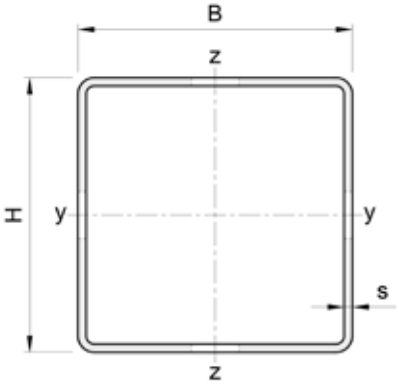

Abmessung Montageprofil			Gewicht	Querschnitts-fläche	Trägheitsmoment		Widerstandsmoment	
H	B	s		A	I_y	I_z	W_y	W_z
mm	mm	mm	kg	mm^2	cm^4	cm^4	cm^3	cm^3
80,00	80,00	3,00	6,64	809,02	80,92	80,92	20,23	20,23
100,00	100,00	3,00	8,60	1.049,02	166,13	166,13	33,23	33,22
120,00	100,00	4,00	12,43	1.532,39	327,68	248,97	54,61	49,79
150,00	100,00	4,00	14,38	1.772,36	561,82	304,30	74,91	60,86

Lochmuster Montageprofil

Der Abstand von Profilende zur ersten Lochung ist immer gleich.

Maxx Profile

- MX80 (80 x 80 x 3 mm)
- MX100 (100 x 100 x 3 mm)
- MX120 (120 x 100 x 4 mm)
- MX150 (150 x 100 x 4 mm)

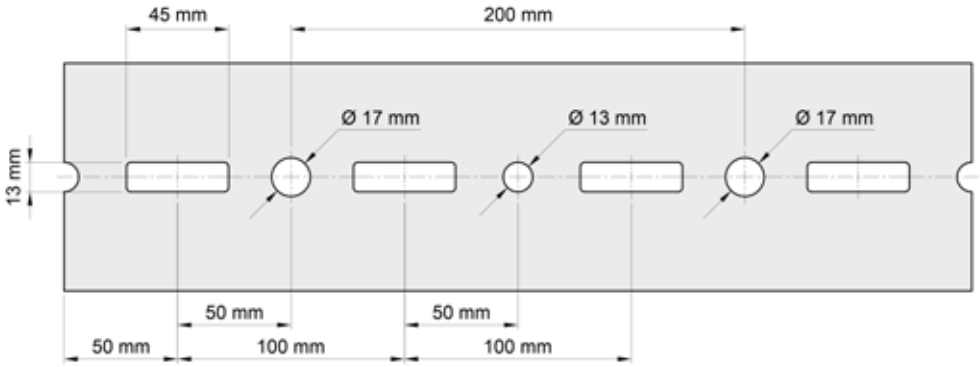

Profillänge & Sondermaße

Die Standardlänge der auf Lager befindlichen Profile beträgt 6 Meter. Sondermaße wie kürzere oder längere Profile bis zu 8 Metern können auf Anfrage und projektspezifisch vorgefertigt werden.

Bitte richten Sie Ihre Anfragen an unseren Kundenservice (info.de@walraven.com).

Belastungstabelle Maxx
ab Seite 328

Walraven Maxx Montageprofil Schwerlast (fv)

(H20506)

Für schwere Rohrleitungs- und Industrieinstallationen

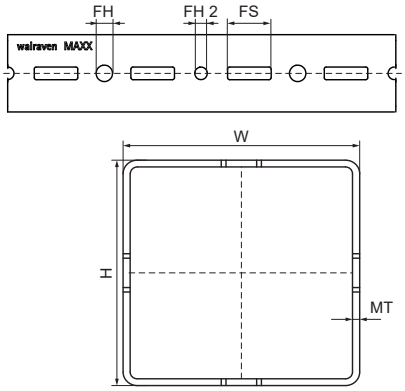

Besonderes & Eigenschaften

- Geschlossenes Vierkantprofil
- Für hohe Lasten
- Torsionssteifigkeit für hohe Sicherheit
- Zuschnittservice für Profilschienen auf Anfrage (bitte wenden Sie sich an unseren Vertrieb)
- Durchgängiges Lochbild an allen vier Seiten
- Material: Stahl 1.0039 (S235JRH)
- Feuerverzinkt

EPD

Produktnummer	Typ	Gesamthöhe	Gesamtbreite	Gesamtlänge	Materialstärke	Befestigungsloch	Befestigungsloch 2	Fixierschlitz
Kennzeichnung		*H*	*W*	*L*	*MT*	*FH*	*FH 2*	*FS*
Einheit		*mm*	*mm*	*mm*	*mm*	*mm*	*mm*	*mm*
65019618	MX80	80	80	6.000	3,00	17	13	45x13
65019620	MX100	100	100	6.000	3,00	17	13	45x13
65019622	MX120	100	120	6.000	4,00	17	13	45x13
65019820	MX100	100	100	8.000	3,00	17	13	45x13
65019822	MX120	100	120	8.000	4,00	17	13	45x13
65019625	MX150	100	150	6.000	4,00	17	13	45x13
65019825	MX150	100	150	8.000	4,00	17	13	45x13

Walraven Maxx Montagekonsole

(H0825)

Schwerlastkonsolen zur Abstützung von Rohrleitungen und Ausrüstung im industriellen Anlagenbau

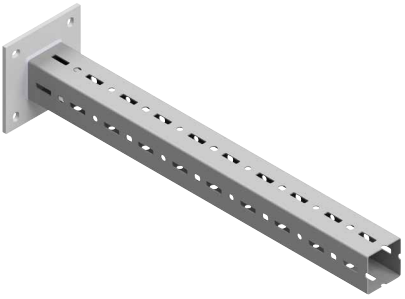

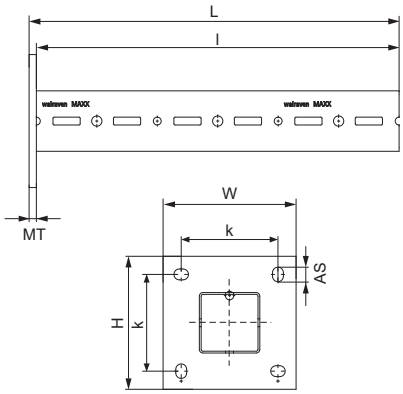

Besonderes & Eigenschaften

- Schwere Konsolen zur Aufnahme von Rohrleitungen und Aggregaten im Industrieanlagenbau sowie in der schweren technischen Gebäudeausrüstung
- zur Verwendung für Boden-, Wand- und Deckenmontagen
- gefertigt aus Walraven Maxx MX100 Profilen (100 × 100 × 3 mm)
- massive 4-Loch-Grundplatte, CO_2-geschweißt
- geeignet für Innen- und Außenanwendungen
- Material: Profile aus Stahl 1.0039 (S235JRH)
- Material: Grundplatte aus Stahl 1.0045 (S355JR)
- feuerverzinkt
- für weitere technische Informationen siehe Online-Handbuch „Walraven Maxx Technisches Handbuch"

Produktnummer	Typ	Länge	Gesamthöhe	Gesamtbreite	Gesamtlänge	Materialstärke	Verankerungsschlitz	Lochabstand
Kennzeichnung		*l*	*H*	*W*	*L*	*MT*	*AS*	*k*
Einheit		*mm*	*mm*	*mm*	*mm*	*mm*	*mm*	*mm*
66010060	MX100	600	220	220	612	12,00	24x18	160
66010098	MX100	1.000	220	220	1.012	12,00	24x18	160

Walraven Maxx Profilfuß (fv)

(H20511)

Zur Anbindung des Maxx-Profils an Wand, Decke oder Boden

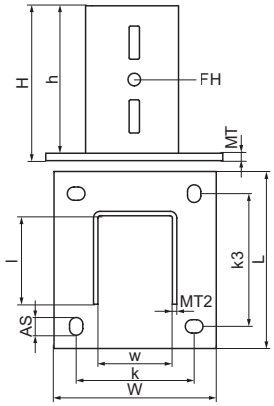

Besonderes & Eigenschaften

- U-Profil mit angeschweißter Grundplatte
- Zur Befestigung von Maxx-Profilen an Wand, Decke oder Boden
- Lochbild angepasst an Montageprofile
- CO_2-geschweißt
- Material: Kopfplatte aus Stahl S275; U-Profil aus Stahl S235
- Feuerverzinkt

Produktnummer	Für Schienentyp	Gesamthöhe	Gesamtbreite	Gesamtlänge	Breite	Höhe	Länge	Lochabstand	Lochabstand 3	Verankerungs-schlitz	Befestigungs-loch	Materialstärke	Material-stärke 2	Zulässige Last (Fa,z)
Kennzeichnung		*H*	*W*	*L*	*w*	*h*	*l*	*k*	*k 3*	*AS*	*FH*	*MT*	*MT 2*	*Fa,z*
Einheit		*mm*	*mm*	*mm*	*mm*	*mm*	*mm*	*mm*	*mm*	*mm*	*mm*	*mm*	*mm*	*N*
6581820	100x100	210	220	220	101	200	100	160	160	24x18	17	10,00	6	17.460
6581821	100x120	210	220	240	101	200	120	160	180	24x18	17	10,00	6	19.640
6581818	80x80	210	185	185	81	200	80	130	130	25x14	17	10,00	5	12.230

Walraven Maxx BP100H Grundplatte (fv)

(H20520)

Für Gelenkverbindungen mit Maxx-Profilen

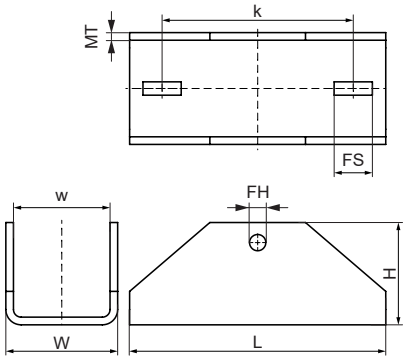

Besonderes & Eigenschaften

- U-förmige Platte für Gelenkverbindungen aus Maxx-Profilen
- Einsetzbar als Aussteifungselement für Maxx-Profilkonstruktionen
- 6581808 zur Verwendung in Kombination mit MX80-Profilen und Verschraubungsset M16x120mm (Art. Nr. 614581612, separat bestellen)
- 6581815 zur Verwendung in Kombination mit MX100-Profilen und Verschraubungsset M16x140mm (Art. Nr. 614581614, separat bestellen)
- Material: Stahl 1.0044 (S275JR)
- Feuerverzinkt

Produktnummer	Für Schienentyp	Gesamthöhe	Gesamtbreite	Gesamtlänge	Materialstärke	Breite	Befestigungsloch	Fixierschlitz	Lochabstand	Zulässige Last (Fa,z)	Zulässige Last (Fa,x)
Kennzeichnung		*H*	*W*	*L*	*MT*	*w*	*FH*	*FS*	*k*	*Fa,z*	*Fa,x*
Einheit		*mm*	*mm*	*mm*	*mm*	*mm*	*mm*	*mm*	*mm*	*N*	*N*
6581815	100x100	107	117	268	8,00	101	17	40x14	200	14.100	8.250
6581808	80x80	100	97	268	8,00	81	17	40x14	200	14.100	8.250

Walraven Maxx Verbinder 90° 2x1 (fv)

(H20516)

Zur Herstellung von Maxx-Profilkonstruktionen

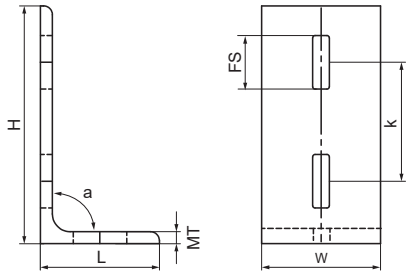

Besonderes & Eigenschaften

- 3-Loch-Verbinder für Maxx-Profile
- Gefertigt aus L-Stahl für hohe Stabilität
- Material: Stahl S235JR
- Feuerverzinkt

Produktnummer	Für Schienentyp	Winkel	Gesamthöhe	Gesamtbreite	Gesamtlänge	Materialstärke	Fixierschlitz	Lochabstand	Drehmoment für den Einbau	Zulässige Last (Fa,z)	Zulässige Last (Fa,x)
Kennzeichnung		*a*	*H*	*W*	*L*	*MT*	*FS*	*k*	*T inst.*	*Fa,z*	*Fa,x*
Einheit		°	*mm*	*mm*	*mm*	*mm*	*mm*	*mm*	*Nm*	*N*	*N*
6681020	100x100, 100x120, 100x150	90	200	100	100	10,00	45x14	100	75	14.500	5.000
6681018	80x80	90	200	80	100	10,00	45x14	100	75	14.500	5.000

Walraven Maxx Verbinder 90° 1x1 (fv)

(H20517)

Zur Herstellung von Maxx-Profilkonstruktionen

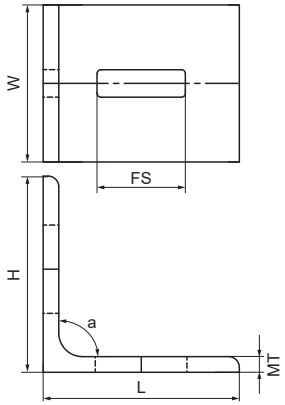

Besonderes & Eigenschaften

- 2-Loch-Verbinder für Maxx-Profile
- Gefertigt aus L-Stahl für hohe Stabilität
- Material: Stahl S235JR
- Feuerverzinkt

Produktnummer	Für Schienentyp	Winkel	Gesamthöhe	Gesamtbreite	Gesamtlänge	Materialstärke	Fixierschlitz	Drehmoment für den Einbau	Zulässige Last (Fa,z)	Zulässige Last (Fa,x)
Kennzeichnung		*a*	*H*	*W*	*L*	*MT*	*FS*	*T inst.*	*Fa,z*	*Fa,x*
Einheit		°	*mm*	*mm*	*mm*	*mm*	*mm*	*Nm*	*N*	*N*
6681010	80x80	90	100	80	100	8,00	45x14	75	14.500	5.000

Walraven Maxx Flügelmutter (fv)

(H20523)

Zur Anbindung von Schellen, Klammern und Hängern an Maxx Schwerlastprofilen

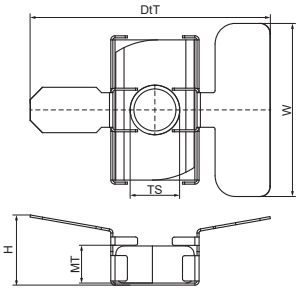

Besonderes & Eigenschaften

- Patentierte Schiebemutter zur Verbindung von Rohrschellen, Gleitern oder RapidStrut®-Schienen mit Maxx-Profilen
- Empfohlene Anbindung mit Gewindestangen M12, U-Scheiben ₂40mm und Sechskantschrauben M12
- Zur Anbindung von Schellen mit M16- oder 1/2"-Anschlussgewinde ist ein Gewindeadapter erforderlich
- Material: Schiebemutter aus Stahl 1.0332; Klemmeinsatz aus Edelstahl 1.4301
- Schiebemutter: feuerverzinkt

Produktnummer	Für Schienentyp	Gewindegröße	Materialstärke	Drehmoment für den Einbau	Zulässige Last (Fa,x)	Zulässige Last (Fa,z)	Gesamthöhe	Gesamtbreite	Gesamttiefe
Kennzeichnung		*TS*	*MT*	*T inst.*	*Fa,x*	*Fa,z*	*H*	*W*	*DtT*
Einheit			*mm*	*Nm*	*N*	*N*	*mm*	*mm*	*mm*
651867112	80x80, 100x100, 100x120, 100x150	M12	9,00	50	2.100	11.400	17	58,27	42

Walraven Maxx Anbindung

(H20524)

Zur Anbindung von Gewindeteilen und Rohrschellen an Maxx Schwerlastprofilen

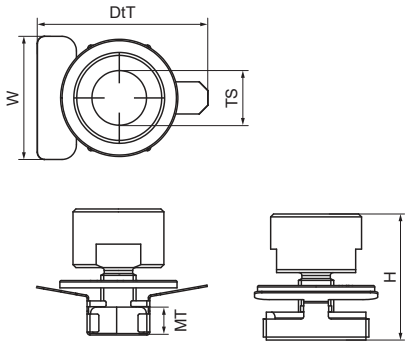

Besonderes & Eigenschaften

- Patentierte, mit großer U-Scheibe und Gewindeadapter vormontierte Schiebemutter zur Anbindung von M16- oder 1/2"-Schwerlastschellen an Walraven Maxx Schwerlastprofilen
- Empfohlen in Kombination mit Walraven Schwerlastschelle HD1501 (M16, 1/2")
- Material: Gewindeplatte aus Stahl 1.0332; Adapter aus Stahl 1.0718; Klemmeinlage aus Edelstahl 1.4301
- Schiebemutter: feuerverzinkt; U-Scheibe & Adapter mit BIS UltraProtect® 1000 Systemtechnologie von Walraven

Produktnummer	Für Schienentyp	Gewindegröße	Materialstärke	Drehmoment für den Einbau	Zulässige Last (Fa,x)	Zulässige Last (Fa,z)	Gesamthöhe	Gesamtbreite	Gesamttiefe
Kennzeichnung		*TS*	*MT*	*T inst.*	*Fa,x*	*Fa,z*	*H*	*W*	*DtT*
Einheit			*mm*	*Nm*	*N*	*N*	*mm*	*mm*	*mm*
651867116	80x80, 100x100, 100x120, 100x150	M16	9,00	40	2.100	11.400	43	42	58
651867121	80x80, 100x100, 100x120, 100x150	G½"	9,00	40	2.100	11.400	43	40	58

Walraven Maxx Hammerfix (fv)

(H20526)

Zur Verbindung von Maxx-Profilen

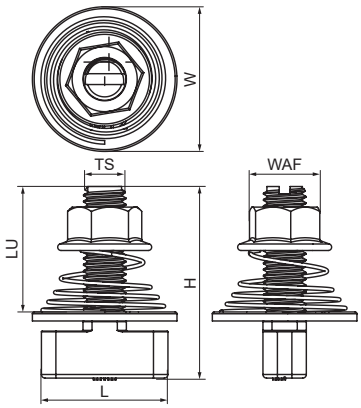

Besonderes & Eigenschaften

- Formschlüssiger Hammerkopf zur Befestigung von Verbindern an Maxx-Profilen
- Durch vormontierte Klemmfeder leicht einsetzbar und bis zur Endfixierung flexibel umpositionierbar
- Hammerkopf eindrücken, 90° drehen und mit Schraubenschlüssel fixieren
- Sichtbare Markierung auf der Oberseite, um die Position des Hammerkopfes zu erkennen
- Mit Vierkantschaft zum Festsetzen im Profillochbild beim Anziehen
- Material: Stahl, Festigkeitsklasse 8.8; Feder aus Edelstahl (AISI 316)
- Feuerverzinkt

Produktnummer	Für Schienentyp	Gewindegröße	Nutzbare Länge	Gesamthöhe	Gesamtbreite	Gesamtlänge	Schlüsselweite Anschlussmutter	Drehmoment für den Einbau	Zulässige Last (Fa,z)
Kennzeichnung		*TS*	*LU*	*H*	*W*	*L*	*WAF,cn*	*T inst.*	*Fa,z*
Einheit			*mm*	*mm*	*mm*	*mm*	*mm*	*Nm*	*N*
65219214	80x80, 100x100, 100x120, 100x150	M12	35	55	40	40	19	75	14.500

Walraven Maxx Verschraubungs-Set (ZTD)

(H20528)

Zur Verbindung von Maxx-Profilen

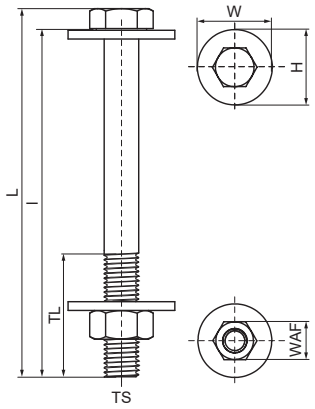

Besonderes & Eigenschaften

- Zur Durchsteckmontage durch das Lochbild
- Zur direkten Anbindung an Maxx-Profile wird die Verwendung der Maxx U-Halteplatte empfohlen
- Sechskantschraubensatz mit 2 Unterlegscheiben und Sechskantmutter für Maxx-Profilverbindungen
- Die Schraubengröße ist ideal auf die Lochung des Maxx Heavy Rail Profils abgestimmt
- Max. Anzugsmoment 80 Nm
- Material: Stahl, Festigkeitsklasse 8.8
- Oberflächenbeschichtung: Zinklamellenbeschichtung
- Besteht aus: 1 Schraube DIN931, 1 Sechskantmutter DIN934, 2 Unterlegscheiben 37x3mm (M12) oder 50x3mm (M16)

Produktnummer	Für Schienentyp	Modell	Gesamthöhe	Gesamtbreite	Gesamtlänge	Gewindelänge	Gewindegröße	Länge	Schlüsselweite
Kennzeichnung			*H*	*W*	*L*	*TL*	*TS*	*l*	*WAF*
Einheit			*mm*	*mm*	*mm*	*mm*		*mm*	*mm*
614581213	100x100	Maxx 100 Schraubensatz	37	37	147,5	36	M12	140	19
614581216	100x120	Maxx 120 Schraubensatz	37	37	167,5	36	M12	160	19
614581614	100x100	Maxx 100 Schraubensatz	50	50	150	44	M16	140	24
614581212	80x80	Maxx 80 Schraubensatz	37	37	127,5	30	M12	120	19

Walraven Maxx Längsverbinder 80 (fv)

(H20532)

Zur Herstellung von Maxx-Profilkonstruktionen

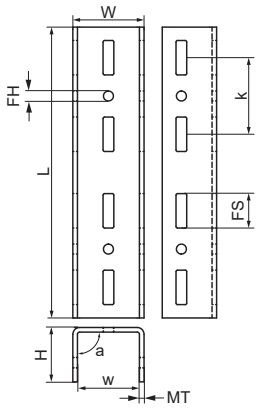

Besonderes & Eigenschaften

- Zur Verbindung von Maxx-Profilen längsseits Typ MX80
- Empfohlen mit mindestens 8 Maxx Hammerfix-Verschraubungen
- U-Form ermöglicht kantenlose Verbindungen von Maxx 80-Profilen mit einer ebenen Auflagefläche (zur direkten Montage von Geräten auf Maxx 80-Profilen)
- Material: Stahl S235JR
- Feuerverzinkt

Produktnummer	Für Schienentyp	Winkel	Gesamthöhe	Gesamtbreite	Gesamtlänge	Materialstärke	Breite	Befestigungsloch	Fixierschlitz	Lochabstand	Drehmoment für den Einbau	Zulässige Last (Fa,x)
Kennzeichnung		*a*	*H*	*W*	*L*	*MT*	*w*	*FH*	*FS*	*k*	*T inst.*	*Fa,x*
Einheit		°	*mm*	*mm*	*mm*	*mm*	*mm*	*mm*	*mm*	*mm*	*Nm*	*N*
6589318	80x80	90	71	93	380	6,00	81	13	45x14	100	75	8.250

Walraven Maxx Längsverbinder-Set (fv)

(H20533)

Zur Herstellung von Maxx-Profilkonstruktionen

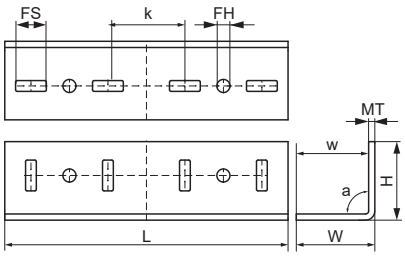

Besonderes & Eigenschaften

- Zur Verbindung von Maxx-Profilen längsseits Typ MX100 und MX120
- Montage stets paarweise (empfohlen)
- Lieferung immer in zweifacher Ausführung
- Material: Stahl S235JR
- Feuerverzinkt

Produktnummer	Für Schienentyp	Winkel	Gesamthöhe	Gesamtbreite	Gesamtlänge	Materialstärke	Breite	Befestigungsloch	Fixierschlitz	Lochabstand	Drehmoment für den Einbau
Kennzeichnung		*a*	*H*	*W*	*L*	*MT*	*w*	*FH*	*FS*	*k*	*T inst.*
Einheit		°	*mm*	*mm*	*mm*	*mm*	*mm*	*mm*	*mm*	*mm*	*Nm*
6589310	80x80, 100x100, 100x120, 100x150	90	102	102	368	8,00	94	17	40x14	50	75

Walraven Maxx T-Verbinder (fv)

(H20536)

Zur Herstellung von Maxx-Profilkonstruktionen

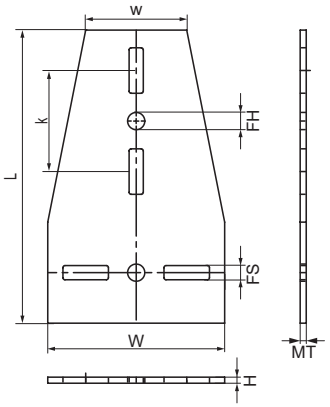

Besonderes & Eigenschaften

- T-Verbinder für Maxx-Profile
- Zur Anbringung an beiden Profilseiten empfohlen
- Zur Verstärkung von Maxx-Profilkonstruktionen
- Material: Stahl S235JR
- Feuerverzinkt

Produktnummer	Für Schienentyp	Gesamthöhe	Gesamtbreite	Gesamtlänge	Materialstärke	Breite	Befestigungsloch	Fixierschlitz	Lochabstand	Drehmoment für den Einbau	Zulässige Last (Fa,z)	Zulässige Last (Fa,x)
Kennzeichnung		*H*	*W*	*L*	*MT*	*w*	*FH*	*FS*	*k*	*T inst.*	*Fa,z*	*Fa,x*
Einheit		*mm*	*mm*	*mm*	*mm*	*mm*	*mm*	*mm*	*mm*	*Nm*	*N*	*N*
6589911	100x100, 100x120, 100x150	6	175	290	6,00	100	17	45x14	100	75	14.500	5.000
6589119	80x80	5	175	270	5,00	80	17	45x14	100	75	14.500	5.000

Walraven Maxx Profilendstopfen

(H20540)

Schienenabschluss

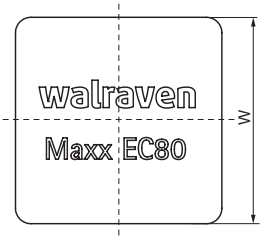

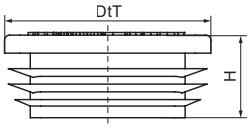

Besonderes & Eigenschaften

- Für einen sauberen Schienenabschluss; deckt alle Grate ab
- Einfach eindrücken oder einklopfen
- Material: PE (Polyethylen), grün

Produktnummer	Für Schienentyp	Gesamthöhe	Gesamtbreite	Gesamttiefe
Kennzeichnung		*H*	*W*	*DtT*
Einheit		*mm*	*mm*	*mm*
6566808	80x80	32	80	80
6566810	100x100	32	100	100
6566812	100x120	32	120	100
6566815	100x150	33	150	100

Walraven Maxx Trägerklammer (fv)

(H20546)

Zur Befestigung von Maxx-Profilen an Stahlträgern

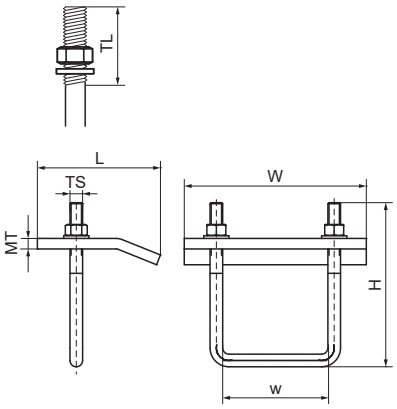

Besonderes & Eigenschaften

- Zur Befestigung an Stahlträgern ohne Schweißen oder Bohren
- Immer 2 Trägerklammern pro Befestigung verwenden
- Material: Stahl S235JR
- Feuerverzinkt

Produktnummer	Für Schienentyp	Spannbereich	Gesamthöhe	Gesamtbreite	Gesamtlänge	Gewindegröße	Gewindelänge	Breite	Materialstärke	Zulässige Last (Fa,z)	Drehmoment für den Einbau
Kennzeichnung		*CR*	*H*	*W*	*L*	*TS*	*TL*	*w*	*MT*	*Fa,z*	*T inst.*
Einheit		*mm*	*mm*	*mm*	*mm*		*mm*	*mm*	*mm*	*N*	*Nm*
6589110	100x100, 100x120	10 - 25	190	173	117	M12	70	101	10,00	12.400	40
6589115	100x150	10 - 25	220	173	117	M12	80	101	10,00	12.400	40
6589109	80x80	10 - 25	162	135	107	M12	74	82	10,00	11.200	40

Walraven Maxx Kreuzverbinder (fv)

(H20551)

Zur Herstellung von Maxx-Profilkonstruktionen

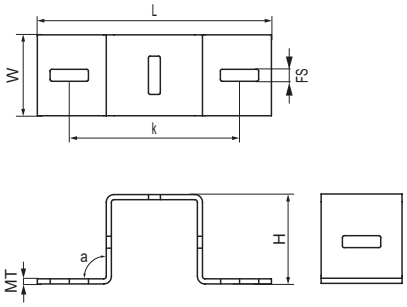

Besonderes & Eigenschaften

- Kreuzverbinder für Maxx-Profile MX80 und MX100
- Auch geeignet zur Befestigung von Maxx-Profilen an Wand oder Decke
- Material: Stahl S235JR
- Feuerverzinkt

Produktnummer	Für Schienentyp	Winkel	Gesamthöhe	Gesamtbreite	Gesamtlänge	Materialstärke	Fixierschlitz	Lochabstand	Drehmoment für den Einbau	Zulässige Last (Fa,z)	Zulässige Last (Fa,x)
Kennzeichnung		*a*	*H*	*W*	*L*	*MT*	*FS*	*k*	*T inst.*	*Fa,z*	*Fa,x*
Einheit		°	*mm*	*mm*	*mm*	*mm*	*mm*	*mm*	*Nm*	*N*	*N*
6589111	100x100	90	105	95	275	6,00	45x14	200	75	14.500	5.000
6589118	80x80	90	84	75	275	5,00	45x14	200	75	14.500	5.000

Walraven Maxx 82 I H Kreuzverbinder vormontiert (BUP)

(H20553)

Vormontierter Kreuzverbinder

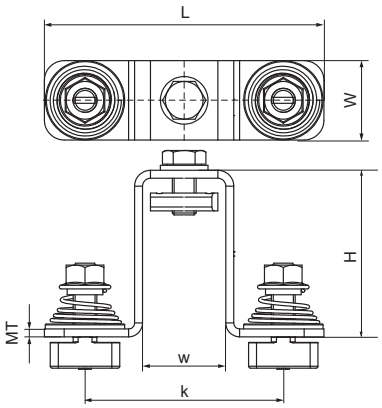

Besonderes & Eigenschaften

- Zur Verbindung von Walraven Maxx-Profilen mit Walraven RapidStrut® Profilen (82IH bzw. 41 IM doppelt)
- Montagefreundlich durch abgerundete Ecken
- Zeitersparnis, da komplett vormontiert mit Walraven Maxx Hammerköpfen, sowie Sechskantschraube, U-Scheibe und Strut Schiebemutter
- Alle vormontierten Verbindungselemente in M12 für sichere Verbindungen
- Material: Hammerfix-Verbinder M12 aus Stahlgüte 8.8, mit 75Nm festzuziehen
- Material: Kreuzverbinder: Stahl 1.0242 (S250GD) + ZM310 MAC
- Oberflächenbeschichtung:
- Walraven BIS UltraProtect® 1000 Systemtechnologie
- Ein System für Installationen im Innen- und Außenbereich
- Besteht min. 1.000 Std. Salzsprühnebeltest nach DIN ISO 9227
- Oberflächenbeschichtung: Hammerfix-Verbinder: feuerverzinkt

Produktnummer	Für Schienentyp	Gesamthöhe	Gesamtbreite	Gesamtlänge	Materialstärke	Breite	Lochabstand	Drehmoment für den Einbau	Zulässige Last (Fa,z)	Zulässige Last (Fa,x)
Kennzeichnung		*H*	*W*	*L*	*MT*	*w*	*k*	*T inst.*	*Fa,z*	*Fa,x*
Einheit		*mm*	*mm*	*mm*	*mm*	*mm*	*mm*	*Nm*	*N*	*N*
6589117	80x80, 100x100, 100x120, 100x150	109,8	40	141	4,00	42	100	75	3.600	2.400

Walraven Maxx U-Halteplatte (fv)

(H20518)

Zur Herstellung von Maxx-Profilkonstruktionen

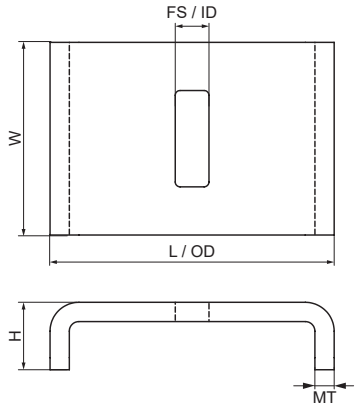

Besonderes & Eigenschaften

- U-Form für zusätzliche Stabilität
- Zur direkten Anbindung an Maxx-Profile wird die Verwendung der Maxx U-Halteplatte empfohlen
- Empfohlen bei Deckenabhängung von Maxx-Profilen
- Zur Lastverteilung des Anzugsdrehmoments bei Verwendung des Maxx-Verschraubungssets
- U-Form verhindert Drehung
- Sechskantschraubensatz mit Unterlegscheibe und gezahnter Flanschmutter für Maxx-Profilverbindungen
- Material: Stahl 1.0332
- Feuerverzinkt

Produktnummer	Für Schienentyp	Gesamthöhe	Gesamtbreite	Gesamtlänge	Innendurchmesser	Fixierschlitz	Außendurchmesser	Materialstärke
Kennzeichnung		*H*	*W*	*L*	*ID*	*FS*	*OD*	*MT*
Einheit		*mm*	*mm*	*mm*	*mm*	*mm*	*mm*	*mm*
6589112	100x100, 100x120, 100x150	28	80	118	-	40x14	118	8,00
6589108	80x80	26	80	94	-	40x14	94	6,00
6589116	100x100, 100x120, 100x150	28	80	118	18	-	118	8,00

Berechnungsverfahren

Die Berechnungen der Lastwerte (Nutzlasten) beziehen sich auf gelochte Montageprofile.

Die Lasten werden unter Berücksichtigung einer maximalen Durchbiegung (f) von L/200 (gemäß RAL-GZ 655/B), einem Sicherheitsfaktor "λ" = 1,54, einer maximalen Biegespannung fy = 235 N/mm² und eines E-Moduls 210.000 N/mm² berechnet.

Das Eigengewicht des Produkts ist einkalkuliert.
1 N (Newton) = 0,102 kg
1 kg = 9,8 N (Newton)

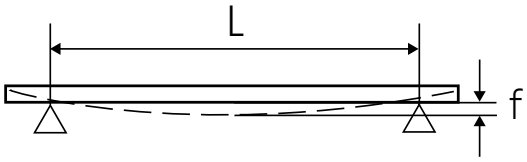

Bild 1

Befestigung von Profilen an Wänden oder Decken

Die Verankerung der Profile wurde nicht berücksichtigt. Der Verarbeiter muss sicherstellen, dass verwendete Schrauben und Dübel entsprechend der maximal zulässigen Profillast ausgelegt sind.

Profil-Lasttabellen richtig lesen

Die max. zulässigen Lastwerte beziehen sich ausschließlich auf Montageprofile und deren Kombination mit einer Grundplatte (Konsolenanwendung) bei statischer Belastung und erlaubter Biegung (Bild 2).

Die max. zulässigen Lasten aller anderen Konstruktionsteile müssen gesondert überprüft werden.

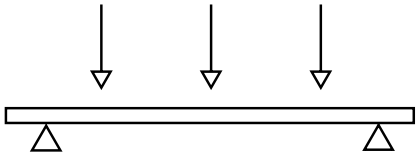

Bild 2

Spezialbedingungen

Im Zweifelsfall oder bei abweichenden Situationen (als in den Tabellen angegeben), bitten wir Sie um Kontaktaufnahme mit unserer technischen Abteilung (technik.de@walraven.com). Wir helfen gerne bei der Auslegung.

Maxx Montageprofil Schwerlast MX80

L	MX80 (80 x 80 x 3)			
	1 x F	2 x F	3 x F	q
(mm)	(N)	(N)	(N)	(N)
2.000	6.109	4.587	3.054	12.218
2.250	5.415	4.067	2.707	10.830
2.500	4.858	3.650	2.429	9.716
2.750	4.400	3.099	2.200	8.449
3.000	4.018	2.588	1.856	7.055
3.250	3.693	2.188	1.570	5.966
3.500	3.186	1.870	1.341	5.099
3.750	2.747	1.612	1.156	4.396
4.000	2.386	1.400	1.004	3.818
4.250	2.085	1.223	877	3.336
4.500	1.830	1.074	770	2.929
4.750	1.614	947	679	2.582
5.000	1.427	838	601	2.284
5.250	1.266	743	533	2.025
5.500	1.124	660	473	1.799
5.750	999	586	420	1.599
6.000	888	521	374	1.422

Einzellast

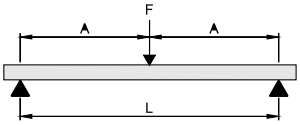

2 Einzellasten

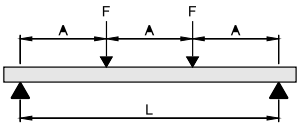

3 Einzellasten

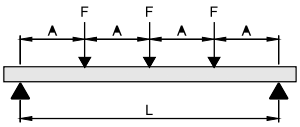

Gleichlast

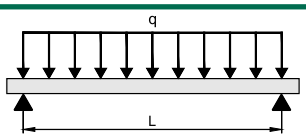

Max. zulässige Last in N pro Belastungspunkt (F), oder Gleichlast (q). Die angegebenen Lasten gelten ausschließlich für Montageprofile. Weitere Konstruktionsteile müssen auf ihre maximal zulässige Belastung hin überprüft werden.

Maxx Wandplatte mit Maxx Montageprofil MX80 (als Konsolen-Ausleger)

L	MX80 (80 x 80 x 3)	
	1 x F	q
(mm)	(N)	(N)
500	4.877	9.754
550	4.430	8.861
600	4.058	8.116
650	3.742	7.485
700	3.472	6.944
750	3.237	6.475
800	3.032	6.064
850	2.850	5.701
900	2.689	5.378
950	2.544	5.088
1.000	2.414	4.828
1.050	2.286	4.591
1.100	2.079	4.376
1.200	1.740	3.999
1.300	1.476	3.679
1.400	1.266	3.376
1.500	1.096	2.923

Einzellast

Gleichlast

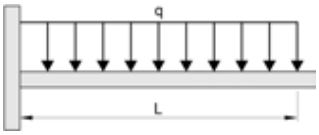

Anwendung

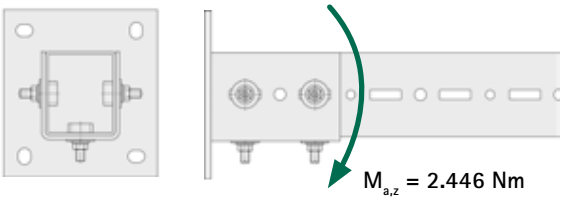

Max. zulässige Last in N pro Belastungspunkt (F), oder Gleichlast (q). Die angegebenen Lasten gelten ausschließlich für Konsolen-Ausleger unter Verwendung von Maxx Wandplatte und Maxx Profil, verbunden mit Maxx Hammerfix. Bei allen Lastangaben für die Konsolen-Ausleger wurde das maximal zulässige Moment ($M_{a,z}$) der Maxx Wandplatte von 2.446 Nm berücksichtigt. Weitere Konstruktionsteile müssen auf ihre maximal zulässige Belastung hin überprüft werden.

Maxx Montageprofil Schwerlast MX100

L	MX100 (100 x 100 x 3)			
	1 x F	2 x F	3 x F	q
(mm)	(N)	(N)	(N)	(N)
2.000	10.056	7.549	5.028	20.112
2.250	8.919	6.697	4.459	17.838
2.500	8.007	6.014	4.003	16.014
2.750	7.259	5.453	3.629	14.518
3.000	6.633	4.985	3.316	13.267
3.250	6.103	4.552	3.051	12.206
3.500	5.647	3.903	2.800	10.641
3.750	5.250	3.378	2.423	9.210
4.000	4.901	2.947	2.114	8.035
4.250	4.411	2.589	1.857	7.058
4.500	3.897	2.287	1.641	6.236
4.750	3.460	2.031	1.457	5.536
5.000	3.085	1.811	1.299	4.936
5.250	2.761	1.620	1.162	4.417
5.500	2.477	1.454	1.043	3.964
5.750	2.229	1.308	938	3.566
6.000	2.009	1.179	846	3.215
6.500	1.639	962	690	2.622
7.000	1.339	786	564	2.143
7.500	1.093	641	460	1.748
8.000	886	520	373	1.418

Einzellast

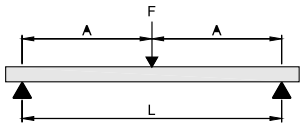

2 Einzellasten

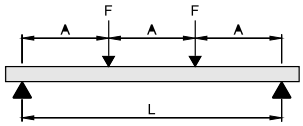

3 Einzellasten

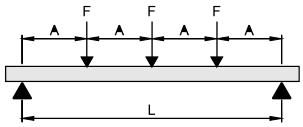

Gleichlast

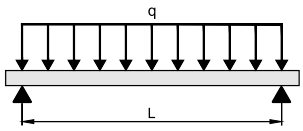

Max. zulässige Last in N pro Belastungspunkt (F), oder Gleichlast (q). Die angegebenen Lasten gelten ausschließlich für Montageprofile. Weitere Konstruktionsteile müssen auf ihre maximal zulässige Belastung hin überprüft werden.

Maxx Wandplatte mit Maxx Montageprofil MX100 (als Konsolen-Ausleger)

L	MX100 (100 x 100 x 3)	
	1 x F	q
(mm)	(N)	(N)
500	6.963	13.926
550	6.325	12.651
600	5.794	11.589
650	5.344	10.689
700	4.959	9.918
750	4.624	9.248
800	4.331	8.662
850	4.072	8.144
900	3.842	7.684
950	3.635	7.271
1.000	3.449	6.899
1.050	3.281	6.562
1.100	3.128	6.256
1.200	2.859	5.718
1.300	2.631	5.262
1.400	2.435	4.870
1.500	2.264	4.529

Einzellast

Gleichlast

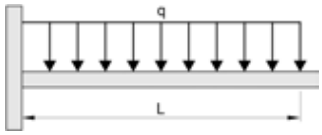

Anwendung

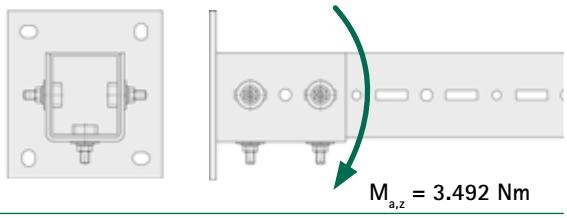

Max. zulässige Last in N pro Belastungspunkt (F), oder Gleichlast (q). Die angegebenen Lasten gelten ausschließlich für Konsolen-Ausleger unter Verwendung von Maxx Wandplatte und Maxx Profil, verbunden mit Maxx Hammerfix. Bei allen Lastangaben für die Konsolen-Ausleger wurde das maximal zulässige Moment ($M_{a,z}$) der Maxx Wandplatte von 3.492 Nm berücksichtigt. Weitere Konstruktionsteile müssen auf ihre maximal zulässige Belastung hin überprüft werden.

Maxx Montageprofil Schwerlast MX120

L	MX120 (120 x 100 x 4)			
	1 x F	2 x F	3 x F	q
(mm)	(N)	(N)	(N)	(N)
2.000	16.545	12.419	8.272	33.091
2.250	14.678	11.020	7.339	29.356
2.500	13.181	9.898	6.590	26.363
2.750	11.954	8.979	5.977	23.908
3.000	10.928	8.211	5.464	21.857
3.250	10.058	7.560	5.029	20.117
3.500	9.310	7.000	4.655	18.621
3.750	8.660	6.514	4.330	17.321
4.000	8.089	5.879	4.044	16.027
4.250	7.584	5.176	3.713	14.111
4.500	7.133	4.585	3.289	12.500
4.750	6.728	4.083	2.929	11.132
5.000	6.224	3.653	2.621	9.959
5.250	5.591	3.282	2.354	8.946
5.500	5.040	2.958	2.122	8.064
5.750	4.556	2.674	1.918	7.291
6.000	4.130	2.424	1.739	6.608
6.500	3.413	2.003	1.437	5.461
7.000	2.836	1.665	1.194	4.539
7.500	2.364	1.387	995	3.783
8.000	1.970	1.156	829	3.153

Einzellast

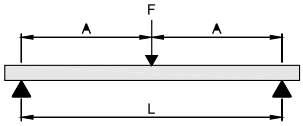

2 Einzellasten

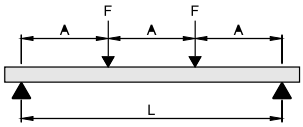

3 Einzellasten

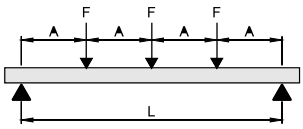

Gleichlast

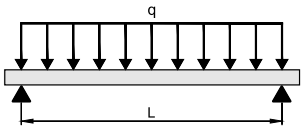

Max. zulässige Last in N pro Belastungspunkt (F), oder Gleichlast (q). Die angegebenen Lasten gelten ausschließlich für Montageprofile. Weitere Konstruktionsteile müssen auf ihre maximal zulässige Belastung hin überprüft werden.

Maxx Wandplatte mit Maxx Montageprofil MX120 (als Konsolen-Ausleger)

L	MX120 (120 x 100 x 4)	
	1 x F	q
(mm)	(N)	(N)
500	7.826	15.653
550	7.109	14.218
600	6.511	13.022
650	6.004	12.008
700	5.569	11.139
750	5.192	10.384
800	4.861	9.723
850	4.570	9.140
900	4.310	8.620
950	4.077	8.154
1.000	3.867	7.735
1.050	3.677	7.354
1.100	3.504	7.008
1.200	3.200	6.401
1.300	2.942	5.885
1.400	2.720	5.441
1.500	2.527	5.055

Einzellast

Gleichlast

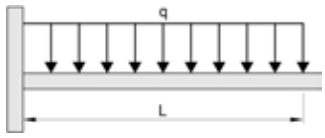

Anwendung

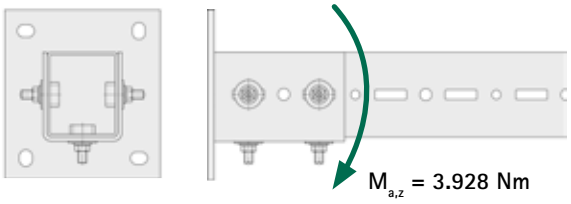

Max. zulässige Last in N pro Belastungspunkt (F), oder Gleichlast (q). Die angegebenen Lasten gelten ausschließlich für Konsolen-Ausleger unter Verwendung von Maxx Wandplatte und Maxx Profil, verbunden mit Maxx Hammerfix. Bei allen Lastangaben für die Konsolen-Ausleger wurde das maximal zulässige Moment ($M_{a,z}$ der Maxx Wandplatte von 3.928 Nm berücksichtigt. Weitere Konstruktionsteile müssen auf ihre maximal zulässige Belastung hin überprüft werden.

Maxx Montageprofil Schwerlast MX150

L	MX150 (150 x 100 x 4)			
	1 x F	2 x F	3 x F	q
(mm)	(N)	(N)	(N)	(N)
2.000	22.721	17.052	11.360	45.442
2.250	20.163	15.135	10.081	40.326
2.500	18.113	13.599	9.056	36.226
2.750	16.433	12.340	8.216	32.866
3.000	15.029	11.290	7.514	30.059
3.250	13.839	10.398	6.919	27.679
3.500	12.817	9.633	6.408	25.634
3.750	11.928	8.968	5.964	23.857
4.000	11.148	8.385	5.574	22.297
4.250	10.458	7.869	5.229	20.917
4.500	9.843	7.409	4.921	19.687
4.750	9.291	6.996	4.645	18.582
5.000	8.792	6.389	4.396	17.417
5.250	8.339	5.758	4.130	15.696
5.500	7.925	5.209	3.737	14.201
5.750	7.546	4.729	3.392	12.891
6.000	7.197	4.306	3.089	11.738
6.250	6.697	3.931	2.820	10.716
6.500	6.128	3.597	2.580	9.806
6.750	5.619	3.298	2.366	8.991
7.000	5.161	3.029	2.173	8.258
7.250	4.747	2.786	1.999	7.596
7.500	4.372	2.566	1.841	6.996
7.750	4.031	2.366	1.697	6.449
8.000	3.719	2.182	1.565	5.950

Einzellast

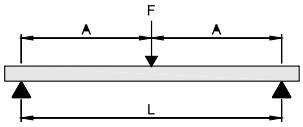

2 Einzellasten

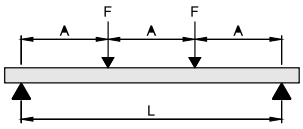

3 Einzellasten

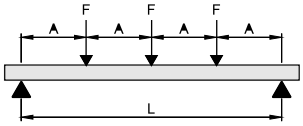

Gleichlast

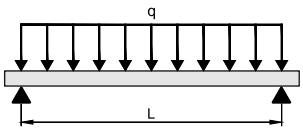

Max. zulässige Last in N pro Belastungspunkt (F), oder Gleichlast (q). Die angegebenen Lasten gelten ausschließlich für Montageprofile. Weitere Konstruktionsteile müssen auf ihre maximal zulässige Belastung hin überprüft werden.

Walraven Maxx Montageprofil Schwerlast: Knicklast

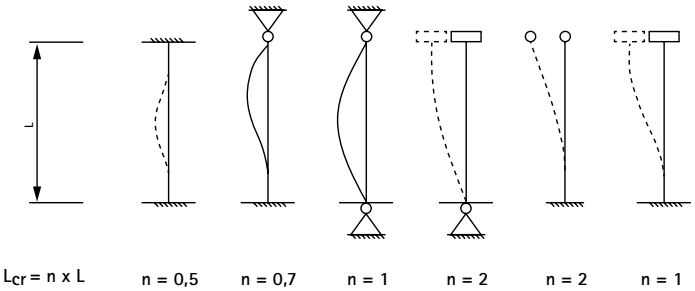

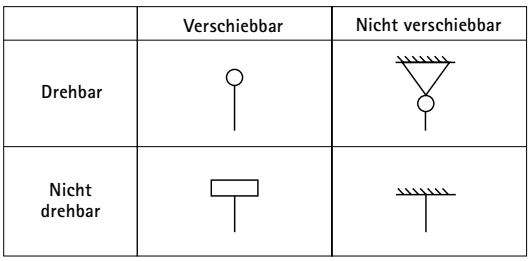

Lcr (mm)	MX80 (kN)	MX100 (kN)	MX120 (kN)	MX150 (kN)
200	123,45	160,08	233,84	270,46
400	123,45	160,08	233,84	270,46
600	123,33	160,08	233,84	270,46
800	119,10	158,93	232,48	269,68
1.000	114,85	154,58	226,21	262,62
1.200	110,51	150,21	219,91	255,54
1.400	106,03	145,77	213,53	248,38
1.600	101,36	141,24	207,00	241,08
1.800	96,51	136,57	200,29	233,58
2.000	91,48	131,76	193,38	225,86
2.200	86,33	126,79	186,24	217,90
2.400	81,11	121,67	178,89	209,70
2.600	75,92	116,42	171,35	201,29
2.800	70,83	111,09	163,67	192,70
3.000	65,93	105,71	155,92	184,00
3.500	54,83	92,44	136,73	162,30
4.000	45,63	80,07	118,72	141,67
4.500	38,22	69,11	102,67	123,06
5.000	32,32	59,73	88,87	106,88
5.500	27,60	51,84	77,22	93,10
6.000	23,80	45,24	67,45	81,48
6.500	20,71	39,73	59,27	71,71
7.000	18,17	35,11	52,40	63,48
7.500	16,06	31,21	46,61	56,51
8.000	14,29	27,91	41,69	50,59
Empfohlene Knicklänge [mm]	6.000	8.000	8.000	8.000

Lcr = Knicklänge
Knicklastberechnung gemäß EC3.
Die empfohlenen Knicklasten gelten nur für reine Druckbelastung.
Sicherheitsfaktor 1,54 gemäß RAL (entspricht 1,1 aus dem Material und 1,4 für die Kombination von Einwirkungen).
Die empfohlenen Knicklasten wurden in Richtung des minimalen Trägheitsmomentes berechnet (Worst-Case-Szenario).

Belastungswerte oberhalb der empfohlenen Lcr nur nach vorheriger Rücksprache.

Beispiel

- Profiltyp: MX100
- Profillänge: 1,4 m
- 1 Lager nicht drehbar und nicht verschiebbar und 1 Lager drehbar und verschiebbar
- n = 2
- Lcr = 1.400 x 2 = 2.800 mm
- Knicklast = 111,09 kN

Technische Details Maxx auf Seite 308

Ihr Projekt, unser Support.

Flachdachkonstruktionen müssen individuellen Anforderungen standhalten und besitzen somit spezielle Eigenheiten.

Als Spezialist für Befestigungstechnik kennen wir die besonderen Herausforderungen von Flachdachinstallationen. Neben einem kompletten System an zukunftsfähigen und einfach montierbaren Produkten bieten wir Ihnen die technische und logistische Unterstützung unserer erfahrenen Experten inklusive einer bedarfsgenauen, belastbaren und zuverlässigen Lösung für Ihr Projekt.

Finden Sie heraus, wie wir Ihnen behilflich sein können. Telefonisch unter +49 (0)921 75600 oder auf walraven.com/de/flachdachinstallation.

Montagesystem Flachdachinstallationen

Aufständerung von Flachdachinstallationen

Walraven Yeti® 480 Montagefuß 337
Walraven Yeti® Gewichtsblock 338
Walraven Yeti® 335 Montagefuß 339
Walraven Yeti® 335 Luftkanal-Set (BUP) 340
Walraven Yeti® 335 Gelenkaufsatz (BUP) 341
Walraven Yeti® 335 Rahmenkonstruktion 41-H (BUP) 342
Walraven Yeti® 335 Rahmenkonstruktion DS5-S (BUP) 343
Walraven Yeti® 280 Montagefuß 344
Walraven Yeti® 130 Montagefuß 345
Walraven Yeti® 130 Rahmenkonstruktion (BUP) 346
Walraven Yeti® 130 Erweiterungsrahmen (BUP) 347
Walraven Yeti® 130 Kabelrinnen-Set (BUP) 348
Walraven Yeti® Triplex-Trennlagen 349
Walraven Yeti® Plattformgitter (fv) 350
Walraven Yeti® Stufengitter (fv) 351
Walraven Yeti® Gitterbefestigung (fv) 352
Walraven Yeti® A1000 PV-Wechselrichtermodul (BUP) 353
Walraven Flachdach-Montagesockel (fv) 354
Walraven Yeti® Dämpfungssockel Typ A (BUP) 355
Walraven Yeti® Dämpfungssockel-Set Typ A (BUP) 356
Walraven Yeti® Dämpfungssockel flach Typ A (BUP) 357
Walraven Befestigungsklammern 755 | 756 358

Modulare Laufwege und Übergänge (Brücken)

Walraven Yeti® 335 Laufweg 359
Walraven Yeti® 335 Laufweg-Erweiterung 360
Walraven Yeti® 335 Übergang mit 2 Stufen 361
Walraven Yeti® 335 Übergang mit 4 Stufen 362

Walraven Yeti® 480 Montagefuß

(I0405)

Zur Montage | Aufständerung von Flachdachinstallationen

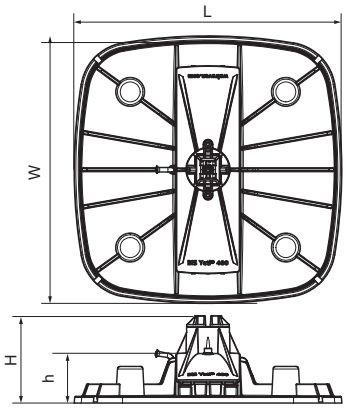

Besonderes & Eigenschaften

- Modulares Montagesystem zur Aufständerung von Klimageräten, Laufwegen, Lüftungsleitungen, Kabeltrassen u.v.m.
- Auf flachen und leicht geneigten Dächern
- Einstellbar bis zu 7° zum Ausgleich der Dachneigung
- 360° drehbarer Einsatz für Walraven RapidStrut® 41x41 oder Walraven RapidStrut® DS 5 (41x52 mm)
- Mit rutschfester Antivibrationsmatte (bei PVC-Dächern muss zum Schutz vor Weichmacherwanderung eine Trennlage eingebaut werden - siehe Walraven Walraven Yeti® Triplex Trennlage)
- Mit optionalem stapelbaren Ballastblock für mehr Gewicht/Stabilität
- Spritzgussteile aus WPC (Holz-Kunststoff-Verbundwerkstoff) bzw. PA mit 30% Glasfaseranteil
- Beständig gegen UV-Strahlung und chemische Einflüsse
- Schallschutz nach DIN EN ISO 10140-1 und DIN EN ISO 10140-3 bis zu 31 dB(A) Einfügungsdämpfung
- UV-beständig nach ISO 16474-3:2014-02 - zertifiziert durch ITB
- Für eine detaillierte Berechnung und Unterstützung bei der Verteilung der Last wenden Sie sich bitte an den technischen Kundendienst von Walraven.
- Angaben zur max. zulässigen Dachlast erhalten Sie vom zuständigen Statiker.

Produktnummer	Modell	Gesamtbreite	Gesamtlänge	Gesamthöhe	Höhe
Kennzeichnung		*W*	*L*	*H*	*h*
Einheit		*mm*	*mm*	*mm*	*mm*
67685001	Vertikal	486	486	158	75
67685101	Horizontal	486	486	91	70,5
67685301	H-Set ohne Schiene	486	486	158	75

Walraven Yeti® Gewichtsblock

(I0407)

Ballastblöcke für Flachdachanlagen

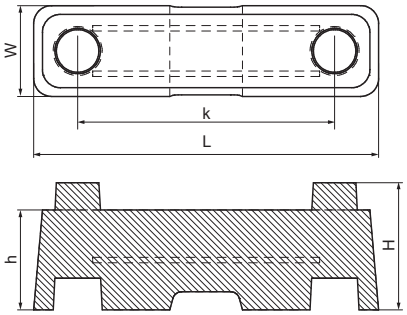

Besonderes & Eigenschaften

- Ballastblock für Walraven Yeti® 480 Tragsystem
- Gewichtsblock aus stahlbewehrtem Beton für Außenanwendungen
- Einfache Montage ohne Werkzeug und ohne zusätzliche Befestigung
- Stapelbar durch spezielles Design
- Sorgt für zusätzliche Stabilität bei hohen Windlasten
- Material: Beton mit Stahlarmierung
- Gewicht: 8 kg pro Stück

Produktnummer	Gesamthöhe	Gesamtbreite	Gesamtlänge	Höhe	Lochabstand
Kennzeichnung	*H*	*W*	*L*	*h*	*k*
Einheit	*mm*	*mm*	*mm*	*mm*	*mm*
67685401	140	100	380	110	283

Walraven Yeti® 335 Montagefuß

(I0410)

Zur Montage | Aufständerung von Flachdachinstallationen

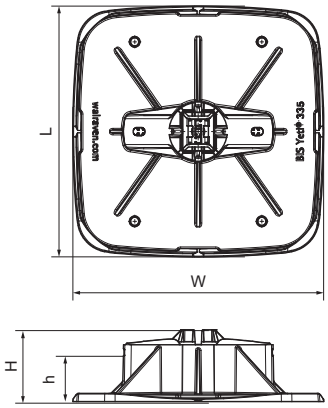

Besonderes & Eigenschaften

- Modulares Montagesystem zur Aufständerung von Klimageräten, Laufwegen, Lüftungsleitungen, Kabeltrassen u.v.m.
- Auf Flachdächern
- Geeignet für vertikale und horizontale Installationen
- 360° drehbarer Einsatz für Walraven RapidStrut® 41x41 oder Walraven RapidStrut® DS 5 (41x52 mm)
- Mit rutschfester Antivibrationsmatte zum Schutz der Dachmembrane (bei PVC-Dächern ist eine zusätzliche Trennlage zur Vermeidung von Weichmacherwanderungen erforderlich - siehe BIS Yeti® Triplex Trennlage)
- Spritzgussteile aus WPC (Holz-Kunststoff-Verbundwerkstoff) bzw. PA mit 30% Glasfaseranteil
- Beständig gegen UV-Strahlung und chemische Einflüsse
- Schallschutz nach DIN EN ISO 10140-1 und DIN EN ISO 10140-3 bis zu 31 dB(A) Einfügungsdämpfung
- UV-beständig nach ISO 16474-3:2014-02 - zertifiziert durch ITB
- Für eine detaillierte Berechnung und Unterstützung bei der Verteilung der Last wenden Sie sich bitte an den technischen Kundendienst von Walraven.
- Angaben zur max. zulässigen Dachlast erhalten Sie vom zuständigen Statiker.

Produktnummer	Modell	Gesamtbreite	Gesamtlänge	Gesamthöhe	Höhe
Kennzeichnung		*W*	*L*	*H*	*h*
Einheit		*mm*	*mm*	*mm*	*mm*
67685201	Horizontal / Vertikal	335	335	96	12,5
67685302	H-Set ohne Schiene	335	335	96	12,5

Walraven Yeti® 335 Luftkanal-Set (BUP)

(I0411)

Set für die schnelle Montage von Luftkanälen auf Flachdächern

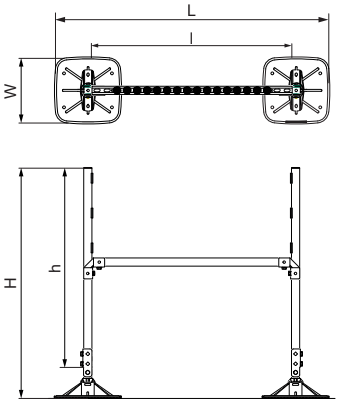

Besonderes & Eigenschaften

- Vollständiger H-Satz (1000 x 1000 mm) mit Schienen zur Aufständerung von Leitungen auf flachen oder leicht geneigten Dächern
- Insbesondere zur Schnellmontage von Luftkanälen
- Flexible Positionierung und Ausgleich von Dachgefällen durch neigbaren Gelenkaufsatz und 360° drehbaren Schienenadapter
- Mit rutschfester Antivibrationsmatte zum Schutz der Dachmembrane (bei PVC-Dächern ist eine zusätzliche Trennlage zur Vermeidung von Weichmacherwanderungen erforderlich - siehe BIS Yeti® Triplex Trennlage)
- Festgelegte maximale Belastung (siehe Montageanleitung), weitere Kalkulationen entfallen
- Spritzgussteile aus WPC (Holz-Kunststoff-Verbundwerkstoff) bzw. PA mit 30% Glasfaseranteil
- Beständig gegen UV-Strahlung und chemische Einflüsse
- Das Produkt ist Teil des Walraven BIS UltraProtect® 1000 Systems
- Ein System für Installationen im Innen- und Außenbereich
- Besteht min. 1.000 Std. Salzsprühnebeltest nach DIN ISO 9227
- Schallschutz nach DIN EN ISO 10140-1 und DIN EN ISO 10140-3 bis zu 31 dB(A) Einfügungsdämpfung
- UV-beständig nach ISO 16474-3:2014-02 - zertifiziert durch ITB
- Die empfohlenen Höchstlasten wurden ohne Berücksichtigung von Wind- und Schneelasten berechnet, die je nach örtlichen Gegebenheiten erheblich variieren können. Um die Sicherheit unter üblichen Bedingungen zu gewährleisten, wird ein globaler Sicherheitsfakt
- Für projektbezogene Berechnungen oder standortspezifische Anforderungen wenden Sie sich bitte an den technischen Support von Walraven

Produktnummer	Gesamthöhe	Gesamtbreite	Gesamtlänge	Höhe	Länge	Zulässige Last (Fa,z)
Kennzeichnung	*H*	*W*	*L*	*h*	*l*	*Fa,z*
Einheit	*mm*	*mm*	*mm*	*mm*	*mm*	*N*
67685310	1.050	335	1.295	1.000	1.000	2.000

Walraven Yeti® 335 Gelenkaufsatz (BUP)

(I0412)

Zur Montage | Aufständerung von Flachdachinstallationen

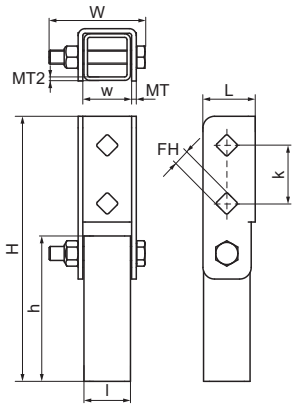

Besonderes & Eigenschaften

- Verstellbarer Gelenkeinsatz zur Schienenanbindung
- Zum Ausgleich von Dachneigungen; zusätzlich drehbar durch Yeti® 335-Schienenadapter
- Material: Stahl 1.0332
- Das Produkt ist Teil des Walraven BIS UltraProtect® 1000 Systems
- Ein System für Installationen im Innen- und Außenbereich
- Besteht min. 1.000 Std. Salzsprühnebeltest nach DIN ISO 9227
- UV-beständig nach ISO 16474-3:2014-02 - zertifiziert durch ITB

Produktnummer	Für Schienentyp	Gesamthöhe	Gesamtbreite	Gesamtlänge	Breite	Höhe	Länge	Lochabstand	Befestigungsloch	Materialstärke	Materialstärke 2
Kennzeichnung		*H*	*W*	*L*	*w*	*h*	*l*	*k*	*FH*	*MT*	*MT 2*
Einheit		*mm*	*mm*	*mm*	*mm*	*mm*	*mm*	*mm*	*mm*	*mm*	*mm*
67685414	41x21, 41x41	228	77,5	45	42	125	40	50	13,8	4,00	3

Walraven Yeti® 335 Rahmenkonstruktion 41-H (BUP)

(I0424)

Set für die schnelle Montage von Geräten auf Flachdächern

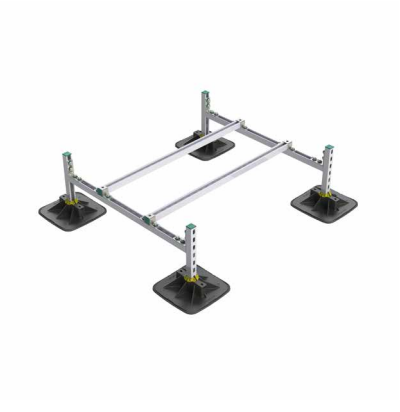

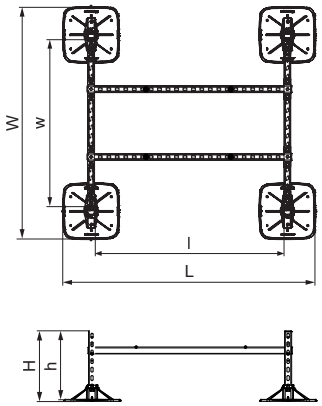

Besonderes & Eigenschaften

- Rahmenkonstruktion zur Montage von Klimageräten und Anlagen auf Flachdächern (inklusive Montagefüßen, Schienen, Verbinder und Verschraubung)
- Geeignet für eine breite Palette gängiger Klima- und Lüftungsgeräte usw.
- Mit rutschfester Antivibrationsmatte zum Schutz der Dachmembrane (bei PVC-Dächern ist eine zusätzliche Trennlage wg. Weichmacherwanderung erforderlich - s. Walraven Yeti® Triplex Trennlage)
- Keine Kalkulation nötig, da vordefinierte maximale Belastungswerte
- Spritzgussteile aus WPC (Holz-Kunststoff-Verbundwerkstoff) bzw. PA mit 30% Glasfaseranteil
- Das Produkt ist Teil des Walraven BIS UltraProtect® 1000 Systems
- Ein System für Installationen im Innen- und Außenbereich
- Besteht min. 1.000 Std. Salzsprühnebeltest nach DIN ISO 9227
- Schallschutz nach DIN EN ISO 10140-1 und DIN EN ISO 10140-3 bis zu 31 dB(A) Einfügungsdämpfung
- Erfüllt Anforderungen der DIN 18531-1
- UV-beständig nach ISO 16474-3:2014-02 - zertifiziert durch ITB
- Achtung: Standsicherheitsnachweis (bauseits) muss zwingend erbracht werden! Die maximale Dachbelastung muss von einem Sachverständigen bestätigt werden.
- Bitte kontaktieren Sie unsere technische Abteilung im Falle abweichender Montageanforderungen.
- Empfohlene Höchstlasten wurden mit einem globalen Sicherheitsfaktor von 2 kalkuliert (Sicherheit unter Normalbedingungen). Wind- und Schneelasten können aufgrund regionaler Unterschiede nicht berücksichtigt werden.
- Für projektbezogene Berechnungen oder standortspezifische Anforderungen wenden Sie sich bitte an den technischen Support von Walrave

Produktnummer	Gesamthöhe	Gesamtbreite	Gesamtlänge	Höhe	Länge	Breite
Kennzeichnung	*H*	*W*	*L*	*h*	*l*	*w*
Einheit	*mm*	*mm*	*mm*	*mm*	*mm*	*mm*
67685500	520	1.377	1.494	500	1.200	1.000

Walraven Yeti® 335 Rahmenkonstruktion DS5-S (BUP)

(I0414)

Set für die schnelle Montage von Geräten auf Flachdächern

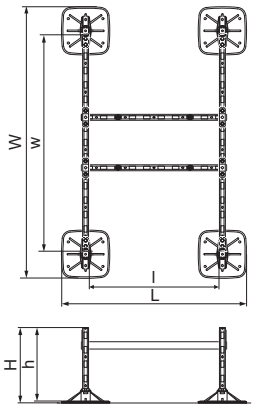

Besonderes & Eigenschaften

- Rahmenkonstruktion zur Montage von Klimageräten und Anlagen auf Flachdächern (inklusive Montagefüßen, Schienen, Verbinder und Verschraubung)
- Geeignet für eine breite Palette gängiger Klima- und Lüftungsgeräte usw.
- Mit rutschfester Antivibrationsmatte zum Schutz der Dachmembrane (bei PVC-Dächern ist eine zusätzliche Trennlage wg. Weichmacherwanderung erforderlich - s. Walraven Yeti® Triplex Trennlage)
- Keine Kalkulation nötig, da vordefinierte maximale Belastungswerte
- Spritzgussteile aus WPC (Holz-Kunststoff-Verbundwerkstoff) bzw. PA mit 30% Glasfaseranteil
- Das Produkt ist Teil des Walraven BIS UltraProtect® 1000 Systems
- Ein System für Installationen im Innen- und Außenbereich
- Besteht min. 1.000 Std. Salzsprühnebeltest nach DIN ISO 9227
- Schallschutz nach DIN EN ISO 10140-1 und DIN EN ISO 10140-3 bis zu 31 dB(A) Einfügungsdämpfung
- Erfüllt Anforderungen der DIN 18531-1
- UV-beständig nach ISO 16474-3:2014-02 - zertifiziert durch ITB
- Achtung: Standsicherheitsnachweis (bauseits) muss zwingend erbracht werden! Die maximale Dachbelastung muss von einem Sachverständigen bestätigt werden.
- Bitte kontaktieren Sie unsere technische Abteilung im Falle abweichender Montageanforderungen.
- Empfohlene Höchstlasten wurden mit einem globalen Sicherheitsfaktor von 2 kalkuliert (Sicherheit unter Normalbedingungen). Wind- und Schneelasten können aufgrund regionaler Unterschiede nicht berücksichtigt werden.
- Für projektbezogene Berechnungen oder standortspezifische Anforderungen wenden Sie sich bitte an den technischen Support von Walrave

Produktnummer	Gesamthöhe	Gesamtbreite	Gesamtlänge	Höhe	Länge	Breite
Kennzeichnung	*H*	*W*	*L*	*h*	*l*	*w*
Einheit	*mm*	*mm*	*mm*	*mm*	*mm*	*mm*
67685501	520	1.876	1.294	500	1.000	1.500

Walraven Yeti® 280 Montagefuß

(I0430)

Zur Montage | Aufständerung von Flachdachinstallationen

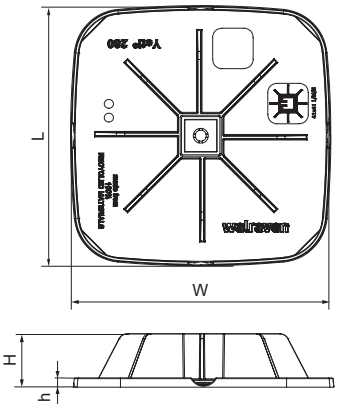

Besonderes & Eigenschaften

- Modulares Montagesystem zur Aufständerung von Klimageräten, Laufwegen, Lüftungsleitungen, Kabeltrassen u.v.m.
- Auf Flachdächern
- Für vertikale Schienenanpassung (RapidStrut® 41x41)
- Mit rutschfester Antivibrationsmatte zum Schutz der Dachmembrane (bei PVC-Dächern ist eine zusätzliche Trennlage zur Vermeidung von Weichmacherwanderungen erforderlich - siehe BIS Yeti® Triplex Trennlage)
- Spritzgussteile aus WPC (Holz-Kunststoff-Verbundwerkstoff) bzw. PA mit 30% Glasfaseranteil
- Kunststoffelemente vollständig recycelbar
- Schallschutz nach DIN EN ISO 10140-1 und DIN EN ISO 10140-3
- UV-beständig nach ISO 16474-3:2014-02 - zertifiziert durch ITB
- Für eine detaillierte Berechnung und Unterstützung bei der Verteilung der Last wenden Sie sich bitte an den technischen Kundendienst von Walraven.
- Angaben zur max. zulässigen Dachlast erhalten Sie vom zuständigen Statiker.

Produktnummer	Modell	Gesamtbreite	Gesamtlänge	Gesamthöhe	Höhe
Kennzeichnung		*W*	*L*	*H*	*h*
Einheit		*mm*	*mm*	*mm*	*mm*
67685303	H-Set ohne Schiene	283	283	58	10
67685281	Vertikal	283	283	58	10

Walraven Yeti® 130 Montagefuß

(I0450)

Zur Aufständerung leichter Flachdachinstallationen

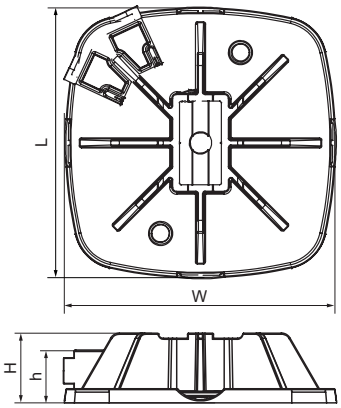

Besonderes & Eigenschaften

- Modulares Montagesystem für leichte Flachdachinstallationen
- Geeignet für vertikale und horizontale Installationen
- Flexible und hocheffiziente Lösung für Rohr-, Kabel- und Lüftungsleitungen
- Mit rutschfester Antivibrationsmatte zum Schutz der Dachmembrane (bei PVC-Dächern ist eine zusätzliche Trennlage zur Vermeidung von Weichmacherwanderungen erforderlich - siehe BIS Yeti® Triplex Trennlage)
- Schienenadapter mit einzigartiger Einrastfunktion für schnelle und sichere Montagen
- Spritzgussteile aus WPC (Holz-Kunststoff-Verbundwerkstoff) bzw. PA mit 30% Glasfaseranteil
- Kunststoffelemente vollständig recycelbar
- Beständig gegen UV-Strahlung und chemische Einflüsse
- Schallschutz nach DIN EN ISO 10140-1 und DIN EN ISO 10140-3
- UV-beständig nach ISO 16474-3:2014-02 - zertifiziert durch ITB
- Für eine detaillierte Berechnung und Unterstützung bei der Verteilung der Last wenden Sie sich bitte an den technischen Kundendienst von Walraven.
- Angaben zur max. zulässigen Dachlast erhalten Sie vom zuständigen Statiker.

Produktnummer	Gesamtbreite	Gesamtlänge	Gesamthöhe	Höhe
Kennzeichnung	*W*	*L*	*H*	*h*
Einheit	*mm*	*mm*	*mm*	*mm*
67685130	130	130	33	7

Walraven Yeti® 130 Rahmenkonstruktion (BUP)

(I0452)

Zur Aufständerung leichter Flachdachinstallationen

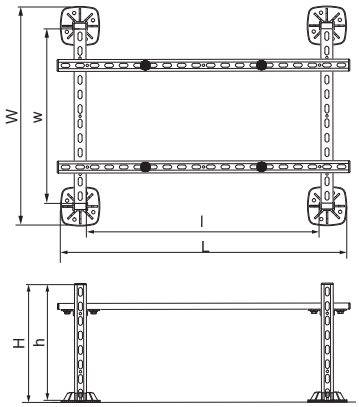

Besonderes & Eigenschaften

- Rahmenkonstruktion zur Montage von Klimageräten und Anlagen auf Flachdächern (inklusive Montagefüßen, Schienen, Verbinder und Verschraubung)
- Geeignet für eine breite Palette gängiger Klima- und Lüftungsgeräte usw.
- Mit rutschfester Antivibrationsmatte zum Schutz der Dachmembrane (bei PVC-Dächern ist eine zusätzliche Trennlage wg. Weichmacherwanderung erforderlich - s. Walraven Yeti® Triplex Trennlage)
- Spritzgussteile aus WPC (Holz-Kunststoff-Verbundwerkstoff) bzw. PA mit 30% Glasfaseranteil
- Kunststoffelemente vollständig recycelbar
- Beständig gegen UV-Strahlung und chemische Einflüsse
- Das Produkt ist Teil des Walraven BIS UltraProtect® 1000 Systems
- Ein System für Installationen im Innen- und Außenbereich
- Besteht min. 1.000 Std. Salzsprühnebeltest nach DIN ISO 9227
- Schallschutz: Einfügungsdämpfung
- UV-beständig nach ISO 16474-3:2014-02 - zertifiziert durch ITB
- Die maximale Belastung Faz hängt von der Tragfähigkeit des trapezförmigen Dachblechs ab.
- Vor der Montage muss die Tragfähigkeit des Daches von einem Statiker bestätigt werden. Falls Änderungen der Montageparameter erforderlich sind, wenden Sie sich bitte an die technische Abteilung von Walraven.
- Empfohlene Höchstlasten wurden mit einem globalen Sicherheitsfaktor von 2 kalkuliert (Sicherheit unter Normalbedingungen). Wind- und Schneelasten können aufgrund regionaler Unterschiede nicht berücksichtigt werden.
- Für projektbezogene Berechnungen oder standortspezifische Anforderungen wenden Sie sich bitte an den technischen Support von Walrave

Produktnummer	Gesamthöhe	Gesamtbreite	Gesamtlänge	Höhe	Länge	Breite
Kennzeichnung	*H*	*W*	*L*	*h*	*l*	*w*
Einheit	*mm*	*mm*	*mm*	*mm*	*mm*	*mm*
67685532	406	751	1.000	400	850	600

Walraven Yeti® 130 Erweiterungsrahmen (BUP)

(I0453)

Zur Anbringung zusätzlicher Gewichte auf Yeti® 130 Rahmenkonstruktionen

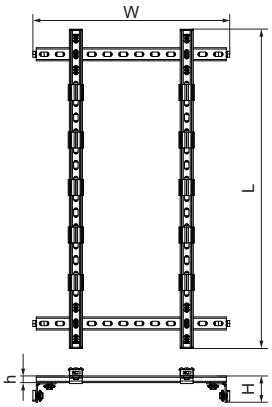

Besonderes & Eigenschaften

- Komplettset zur Verwendung in Kombination mit Walraven Yeti® Frame Set (Art.Nr. 67685532)
- Zusätzliche Ebene zur Auflage von Gewichtsblöcken
- Inklusive Gummieinlagen
- Material: Stahl
- Das Produkt ist Teil des Walraven BIS UltraProtect® 1000 Systems
- Ein System für Installationen im Innen- und Außenbereich
- Besteht min. 1.000 Std. Salzsprühnebeltest nach DIN ISO 9227
- Die maximale Belastung Faz hängt von der Tragfähigkeit des trapezförmigen Dachblechs ab.
- Vor der Montage muss die Tragfähigkeit des Daches von einem Statiker bestätigt werden. Falls Änderungen der Montageparameter erforderlich sind, wenden Sie sich bitte an die technische Abteilung von Walraven.

Produktnummer	Gesamthöhe	Gesamtbreite	Gesamtlänge	Höhe	Zulässige Last (Fa,z)
Kennzeichnung	*H*	*W*	*L*	*h*	*Fa,z*
Einheit	*mm*	*mm*	*mm*	*mm*	*N*
67685522	109	600	1.000	21	1.500

Walraven Yeti® 130 Kabelrinnen-Set (BUP)

(I0454)

Zur Aufständerung von Kabeltrassen/-rinnen auf Flachdächern

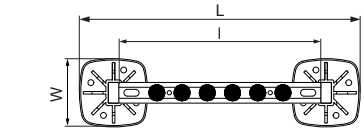

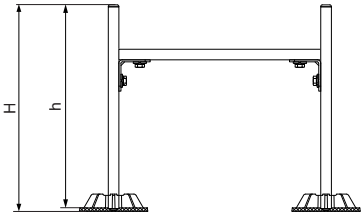

Besonderes & Eigenschaften

- Montageset für Kabeltrassen/-rinnen auf Flachdächern
- Flexible sowie schnell montierbare und kostengünstige Lösung
- Auch als Unterkonstruktion für Rohr- und leichte Lüftungsinstallationen geeignet
- Mit rutschfester Antivibrationsmatte zum Schutz der Dachmembrane (bei PVC-Dächern ist eine zusätzliche Trennlage zur Vermeidung von Weichmacherwanderungen erforderlich - siehe BIS Yeti® Triplex Trennlage)
- Keine Kalkulation nötig, da vordefinierte maximale Belastungswerte
- Spritzgussteile aus WPC (Holz-Kunststoff-Verbundwerkstoff) bzw. PA mit 30% Glasfaseranteil
- Kunststoffelemente vollständig recycelbar
- Beständig gegen UV-Strahlung und chemische Einflüsse
- Das Produkt ist Teil des Walraven BIS UltraProtect® 1000 Systems
- Ein System für Installationen im Innen- und Außenbereich
- Besteht min. 1.000 Std. Salzsprühnebeltest nach DIN ISO 9227
- Schallschutz: Einfügungsdämpfung
- UV-beständig nach ISO 16474-3:2014-02 - zertifiziert durch ITB
- Die empfohlenen Höchstlasten wurden ohne Berücksichtigung von Wind- und Schneelasten berechnet, die je nach örtlichen Gegebenheiten erheblich variieren können. Um die Sicherheit unter üblichen Bedingungen zu gewährleisten, wird ein globaler Sicherheitsfakt
- Vor der Montage muss die Tragfähigkeit des Daches von einem Statiker bestätigt werden. Falls sich Montageparameter & -bedingungen verändern, wenden Sie sich bitte an die Walraven-Anwendungstechnik

Produktnummer	Gesamthöhe	Gesamtbreite	Gesamtlänge	Höhe	Länge
Kennzeichnung	*H*	*W*	*L*	*h*	*l*
Einheit	*mm*	*mm*	*mm*	*mm*	*mm*
67685534	406	135	551	400	400

Walraven Yeti® Triplex-Trennlagen

(I0455)

Trennschicht zwischen Yeti-Füßen und PVC-Dächern

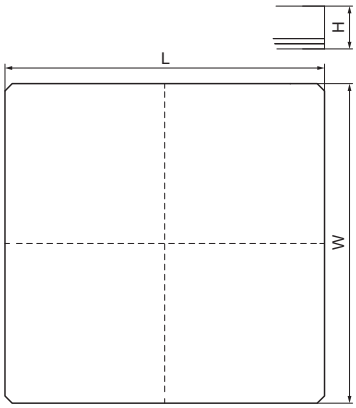

Besonderes & Eigenschaften

- 3-lagige Trennschicht zur Unterlage zwischen Walraven Yeti® und Ursus Montagefüßen und PVC-Flachdächern
- Größe 350x350 um ¼ Teilung auch für Walraven Yeti® 130 geeignet
- Hoher Haftreibungskoeffizient (von 0.400 bis 0.500 abhängig von Dachneigung und Feuchtigkeitsgrad)
- Beidseitig verwendbar
- Zum Schutz vor Weichmacherwanderung auf PVC-Dachkonstruktionen
- Zwei Standardabmessungen für Walraven Yeti® 480 und Walraven Yeti® 335, alle anderen Abmessungen von Walraven Yeti® und Ursus-Füßen müssen durch Beschneiden angepasst werden
- Material: HDPE-Folie (weiß), Aluminium-Schicht und PET-Folie (transparent)

Produktnummer	Gesamthöhe	Gesamtbreite	Gesamtlänge
Kennzeichnung	*H*	*W*	*L*
Einheit	*mm*	*mm*	*mm*
67685405	0,1	500	500
67685403	0,1	350	350

Walraven Yeti® Plattformgitter (fv)

(I0416)

Gitterroste für Laufstege und Plattformen

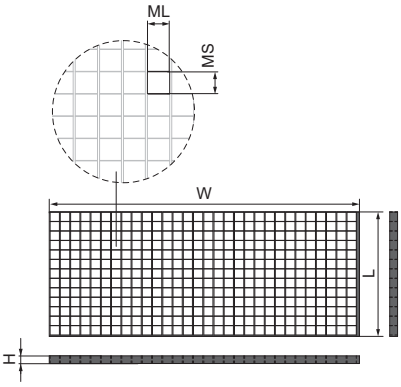

Besonderes & Eigenschaften

- Vollständiges Sortiment aus Gittern und Treppenstufen zur Konstruktion von Wartungsplattformen
- In Kombination mit Walraven Yeti® und Walraven RapidStrut® ein komplettes System für den Außeneinsatz
- Technische Projektplanung, -auslegung und berechnung auf Anfrage
- W = Flachstahlrichtung, die die Last trägt (30x2mm); L = Stabrichtung
- Material: Stahl
- Feuerverzinkt

Produktnummer	Gesamthöhe	Gesamtbreite	Gesamtlänge	0	Maschenweite
Kennzeichnung	*H*	*W*	*L*	*ML*	*MS*
Einheit	*mm*	*mm*	*mm*	*mm*	*mm*
67691100	30	1.000	1.000	33,33	33,33

Walraven Yeti® Stufengitter (fv)

(I0417)

Gitterroste für Laufstege und Plattformen

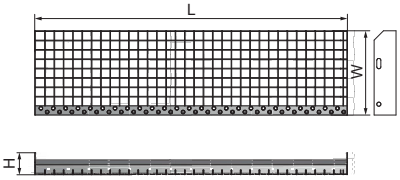

Besonderes & Eigenschaften

- Vollständiges Sortiment aus Gittern und Treppenstufen zur Konstruktion von Wartungsplattformen
- In Kombination mit Walraven Yeti® und Walraven RapidStrut® ein komplettes System für den Außeneinsatz
- Technische Projektplanung, -auslegung und berechnung auf Anfrage
- Material: Stahl
- Feuerverzinkt

Produktnummer	Gesamthöhe	Gesamtbreite	Gesamtlänge
Kennzeichnung	*H*	*W*	*L*
Einheit	*mm*	*mm*	*mm*
67690100	30	240	1.000

Walraven Yeti® Gitterbefestigung (fv)

(I0418)

Zur Verbindung von Gittern mit RapidStrut-Schienen

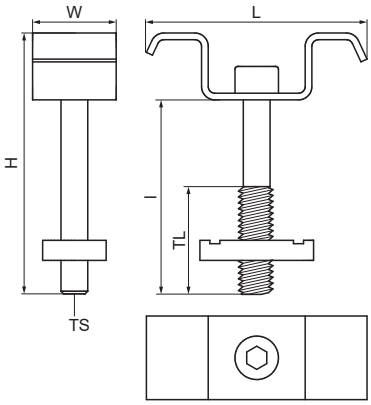

Besonderes & Eigenschaften

- Verschraubungsset bestehend aus 4 Fixierplatten, 4 Schrauben und 4 Schiebemuttern
- Fixierplatte in W-Form für formschlüssige Verbindung zum Gitter und zur Plattform
- Material: Stahl
- Feuerverzinkt

Produktnummer	Modell	Gesamthöhe	Gesamtbreite	Gesamtlänge	Gewindelänge	Gewindegröße	Länge
Kennzeichnung		*H*	*W*	*L*	*TL*	*TS*	*l*
Einheit		*mm*	*mm*	*mm*	*mm*		*mm*
67699000	Klemmbügel	68	21	60	28	M8	60

Walraven Yeti® A1000 PV-Wechselrichtermodul (BUP)

(I0425)

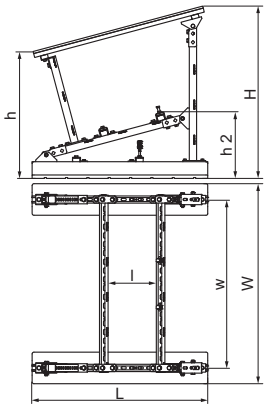

Besonderes & Eigenschaften

- Komplett vormontierte Unterkonstruktion mit Dämpfungssockeln, Schienen, Zubehör und Trapezblechdach
- Für eine einfache Installation des Wechselrichters kann das Schutzdach auf einer Seite gelöst und aufgeklappt werden, Wartungen sind von der Rückseite möglich
- Kabelführung durch zwei Schienen mit Nutzlänge von bis zu 90 Zentimetern und drei flexibel platzierbaren Bifix® G2 Rohrschellen (Ø 25-28 mm)
- Schnelle Montage ohne Durchdringung der Dachhaut und Dachabdichtung (bei PVC-Dächern muss zum Schutz vor Weichmacherwanderung eine Trennschicht eingebaut werden - siehe Walraven Yeti® Triplex Trennschicht)
- Modulgewicht: 70 kg; Produkt wird komplett vormontiert geliefert auf der Palette
- Schallschutz nach DIN EN ISO 10140-1 und DIN EN ISO 10140-3 bis zu 33 dB(A) Einfügungsdämpfung
- UV-Beständigkeit nach EN ISO 16474-3:2014-02 zertifiziert durch ITB
- Material Dämpfungssockel: vulkanisierter Gummi, schwarz; Strebenschiene aus Stahl 1.0242
- alle Stahlteile sind Teil des Walraven UltraProtect® 1000 Systems, besteht min. 1.000 Std. Salzsprühnebeltest nach DIN ISO 9227

Produktnummer	Gesamthöhe	Gesamtbreite	Gesamtlänge	Höhe	Höhe 2	Länge	Breite	Zulässige Last (Fa,z)
Kennzeichnung	*H*	*W*	*L*	*h*	*h 2*	*l*	*w*	*Fa,z*
Einheit	*mm*	*mm*	*mm*	*mm*	*mm*	*mm*	*mm*	*N*
67685542	936	1.120	1.000	719	375	350	979	1.962

Walraven Flachdach-Montagesockel (fv)

(I0419)

Zur Verbindung von Dachkonstruktionen mit der Gebäudestruktur

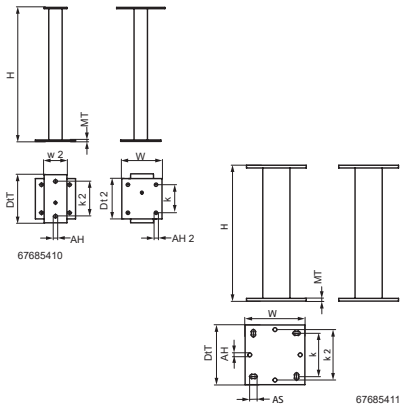

Besonderes & Eigenschaften

- Zur Verbindung von Schienen-Unterkonstruktionen mit der Gebäudestruktur
- Zur Herstellung von Festpunktkonstruktionen geeignet
- Zur Vermeidung von Kältebrücken muss das Innere des Montagefußes bauseits mit wetterfestem Expansionsschaum ausgefüllt werden
- Material: Stahl S235JR
- Feuerverzinkt

Produktnummer	Für Schienentyp	Gesamthöhe	Gesamtbreite	Gesamttiefe	Tiefe 2	Breite 2	Materialstärke	Materialstärke 2	Verankerungs-loch	Verankerungs-loch 2	Verankerungs-schlitz	Lochabstand
Kennzeichnung		*H*	*W*	*DtT*	*Dt 2*	*w 2*	*MT*	*MT 2*	*AH*	*AH 2*	*AS*	*k*
Einheit		*mm*	*mm*	*mm*	*mm*	*mm*	*mm*	*mm*	*mm*	*mm*	*mm*	*mm*
67685410	41x41, 41x51, 41x62, 41x82	650	150	180	150	85	5,00	4	13	13	-	105
67685411	80x80, 100x100, 100x120, 100x150	650	220	220	-	-	10,00	-	14	-	27x15	159

Walraven Yeti® Dämpfungssockel Typ A (BUP)

(I0470)

Zur Montage | Aufständerung von Flachdachinstallationen

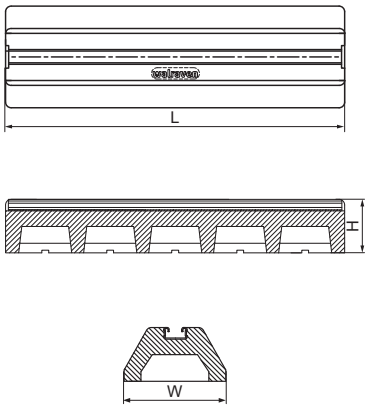

Besonderes & Eigenschaften

- Zur Aufständerung von Rohrleitungs- und Kabeltrassen sowie Wärmepumpen
- Zur Befestigung von Laufwegen und anderen Klimainstallationen
- Durchdringt die Abdichtungsbahn nicht (bei PVC-Dächern muss zum Schutz vor Weichmacherwanderung eine Trennschicht eingebaut werden - siehe Walraven BIS Yeti® Triplex Trennschicht)
- Material: vulkanisierter Gummi aus 100 % recyceltem Material, schwarz; Schiene 41x21mm aus Stahl 1.0242
- Schallschutz nach DIN EN ISO 10140-1 und DIN EN ISO 10140-3 bis zu 33 dB(A) Einfügungsdämpfung
- UV-Beständigkeit nach EN ISO 16474-3:2014-02 zertifiziert durch ITB
- Strebenkanal: Oberflächenschutz: Produkt ist Teil des BIS UltraProtect® 1000 Systems
- Ein System für Installationen im Innen- und Außenbereich
- Besteht min. 1.000 Std. Salzsprühnebeltest nach DIN ISO 9227
- Für eine detaillierte Berechnung und Unterstützung bei der Verteilung der Last wenden Sie sich bitte an den technischen Kundendienst von Walraven.
- Wird bei Dachanwendungen ein Montagefuß verwendet, ist der Monteur verpflichtet, vor der Montage die maximale Tragfähigkeit des Daches zu überprüfen.

Produktnummer	Gesamtbreite	Gesamtlänge	Gesamthöhe
Kennzeichnung	*W*	*L*	*H*
Einheit	*mm*	*mm*	*mm*
67688250	180	250	95
67688400	180	400	95
67688600	180	600	95
67688000	180	1.000	95

Walraven Yeti® Dämpfungssockel-Set Typ A (BUP)

(I0471)

Zur Montage | Aufständerung von Flachdachinstallationen

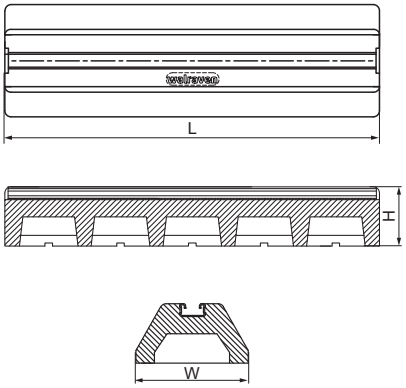

Besonderes & Eigenschaften

- Montiertes, einbaufertiges Kit zur Unterstützung kleiner Geräte wie Klimageräte, Wärmepumpen usw.
- Kit enthält 2 Stück Yeti® Gummifuß Typ A und 4 Stück T-Bolzen M8x40mm
- Durchdringt die Abdichtungsbahn nicht (bei PVC-Dächern muss zum Schutz vor Weichmacherwanderung eine Trennschicht eingebaut werden - siehe Walraven BIS Yeti® Triplex Trennschicht)
- Material: vulkanisierter Gummi aus 100 % recyceltem Material, schwarz; Schiene 41x21mm aus Stahl 1.0242
- Schallschutz nach DIN EN ISO 10140-1 und DIN EN ISO 10140-3 bis zu 33 dB(A) Einfügungsdämpfung
- UV-Beständigkeit nach EN ISO 16474-3:2014-02 zertifiziert durch ITB
- Oberflächenschutz für Strebenkanäle und T-Bolzen: Das Produkt ist Teil des Walraven BIS UltraProtect® 1000 Systems
- Ein System für Installationen im Innen- und Außenbereich
- Besteht min. 1.000 Std. Salzsprühnebeltest nach DIN ISO 9227
- Für eine detaillierte Berechnung und Unterstützung bei der Verteilung der Last wenden Sie sich bitte an den technischen Kundendienst von Walraven.
- Angaben zur max. zulässigen Dachlast erhalten Sie vom zuständigen Statiker.
- Fa,z = max. zulässige Belastung pro 1 Fuß

Produktnummer	Gesamtbreite	Gesamtlänge	Gesamthöhe
Kennzeichnung	*W*	*L*	*H*
Einheit	*mm*	*mm*	*mm*
67688401	180	400	95
67688601	180	600	95
67688001	180	1.000	95

Walraven Yeti® Dämpfungssockel flach Typ A (BUP)

(I0472)

Zur Montage | Aufständerung von Flachdachinstallationen

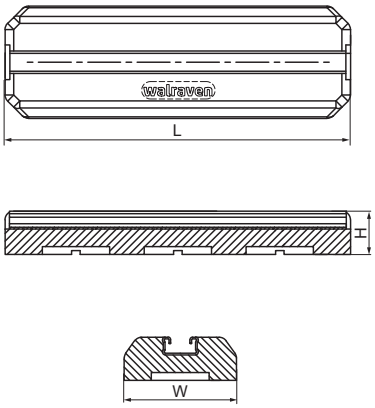

Besonderes & Eigenschaften

- Kostengünstiges Modell mit nur 50mm Höhe
- Zur Aufständerung von Rohrleitungs- und Kabeltrassen sowie Wärmepumpen
- Zur Befestigung von Laufwegen und anderen Klimainstallationen
- Durchdringt die Abdichtungsbahn nicht (bei PVC-Dächern muss zum Schutz vor Weichmacherwanderung eine Trennschicht eingebaut werden - siehe Walraven BIS Yeti® Triplex Trennschicht)
- Material: vulkanisierter Gummi aus 100 % recyceltem Material, schwarz; Schiene 41x21mm aus Stahl 1.0242
- Schallschutz nach DIN EN ISO 10140-1 und DIN EN ISO 10140-3 bis zu 33 dB(A) Einfügungsdämpfung
- UV-Beständigkeit nach EN ISO 16474-3:2014-02 zertifiziert durch ITB
- Strebenkanal: Oberflächenschutz: Produkt ist Teil des BIS UltraProtect® 1000 Systems
- Ein System für Installationen im Innen- und Außenbereich
- Besteht min. 1.000 Std. Salzsprühnebeltest nach DIN ISO 9227
- Für eine detaillierte Berechnung und Unterstützung bei der Verteilung der Last wenden Sie sich bitte an den technischen Kundendienst von Walraven.
- Wird bei Dachanwendungen ein Montagefuß verwendet, ist der Monteur verpflichtet, vor der Montage die maximale Tragfähigkeit des Daches zu überprüfen.

Produktnummer	Gesamtbreite	Gesamtlänge	Gesamthöhe
Kennzeichnung	*W*	*L*	*H*
Einheit	*mm*	*mm*	*mm*
67688025	130	250	50
67688040	130	400	50

Walraven Befestigungsklammern 755 | 756

(I0830)

Für Fotovoltaikanlagen

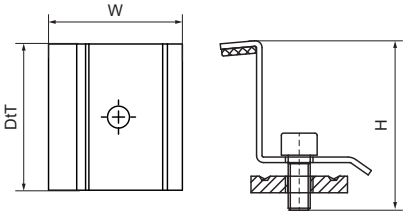

Besonderes & Eigenschaften

- Für die Befestigung von Solarmodulen an der Strut-Schiene
- Material: Stahl
- Oberflächenbeschichtung: Dacromet

Produktnummer	Modell	Für Rahmenhöhe	Gesamthöhe	Gesamtbreite	Gesamttiefe
Kennzeichnung			*H*	*W*	*DtT*
Einheit		*mm*	*mm*	*mm*	*mm*
7904150	Mittlere Klammer	35 - 50	72	47	81

Walraven Yeti® 335 Laufweg

(I1005)

Vorgefertigtes Grundelement für Laufwege entlang von Flachdachinstallationen

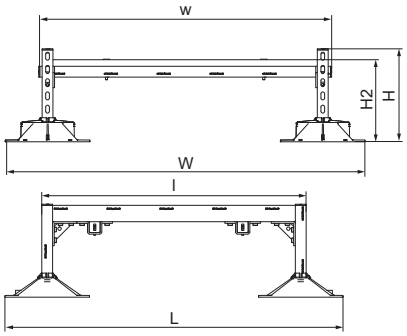

Besonderes & Eigenschaften

- Komplettes Set zum Bau kleinerer Übergänge und Laufwege über Installationen auf flachen und leicht geneigten Dächern
- Mit rutschfester Antivibrationsmatte (bei PVC-Dächern muss zum Schutz vor Weichmacherwanderung eine Trennlage eingebaut werden - siehe Walraven Walraven Yeti® Triplex Trennlage)
- Keine Kalkulation nötig, da vordefinierte maximale Belastungswerte
- Vormontiertes Set für eine schnelle Endmontage
- In der Höhe verstellbar von 23 mm bis 33 mm
- Spritzgussteile aus WPC (Holz-Kunststoff-Verbundwerkstoff) bzw. PA mit 30% Glasfaseranteil
- Beständig gegen UV-Strahlung und chemische Einflüsse
- Das Produkt ist Teil des Walraven BIS UltraProtect® 1000 Systems
- Ein System für Installationen im Innen- und Außenbereich
- Schienensystembau: Oberflächenschutz: hält min. 1.000 Stunden Salzsprühnebeltest (max. 5% Rotrost) nach ISO 9227 stand
- Plattform- und Stufengitter feuerverzinkt (fv)
- Schallschutz nach DIN EN ISO 10140-1 und DIN EN ISO 10140-3 bis zu 31 dB(A) Einfügungsdämpfung
- UV-beständig nach ISO 16474-3:2014-02 - zertifiziert durch ITB
- Design gemäß EN 14122
- Für eine detaillierte Berechnung und Unterstützung bei der Verteilung der Last wenden Sie sich bitte an den technischen Kundendienst von Walraven

Produktnummer	Gesamthöhe	Gesamtbreite	Gesamtlänge	Höhe 2	Länge	Breite	Zulässige Last (Fa,z)
Kennzeichnung	*H*	*W*	*L*	*h 2*	*l*	*w*	*Fa,z*
Einheit	*mm*	*mm*	*mm*	*mm*	*mm*	*mm*	*N*
67685801	348	1.362	1.280	311	1.000	1.100	2.000
67685803	348	1.362	2.280	311	2.000	1.100	2.000

Walraven Yeti® 335 Laufweg-Erweiterung

(I1010)

Vorgefertigtes Erweiterungsset für Laufwege entlang von Flachdachinstallationen

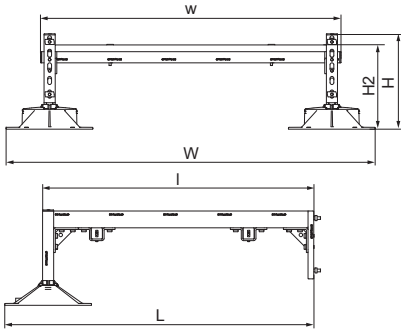

Besonderes & Eigenschaften

- Erweiterungsset zum Bau kleinerer Übergänge und Laufwege über Installationen auf flachen und leicht geneigten Dächern
- Mit rutschfester Antivibrationsmatte (bei PVC-Dächern muss zum Schutz vor Weichmacherwanderung eine Trennlage eingebaut werden - siehe Walraven Walraven Yeti® Triplex Trennlage)
- Vordefinierte Tragfähigkeit: Berechnung nicht erforderlich.
- Vormontiertes Set für eine schnelle Endmontage
- In der Höhe verstellbar von 23 mm bis 33 mm (vormontiert auf 33 mm Höhe)
- Spritzgussteile aus WPC (Holz-Kunststoff-Verbundwerkstoff) bzw. PA mit 30% Glasfaseranteil
- Beständig gegen UV-Strahlung und chemische Einflüsse
- Das Produkt ist Teil des Walraven BIS UltraProtect® 1000 Systems
- Ein System für Installationen im Innen- und Außenbereich
- Schienensystembau: Oberflächenschutz: hält min. 1.000 Stunden Salzsprühnebeltest (max. 5% Rotrost) nach ISO 9227 stand
- Plattform- und Stufengitter feuerverzinkt (fv)
- Schallschutz nach DIN EN ISO 10140-1 und DIN EN ISO 10140-3 bis zu 31 dB(A) Einfügungsdämpfung
- UV-beständig nach ISO 16474-3:2014-02 - zertifiziert durch ITB
- Design gemäß EN 14122
- Angaben zur max. zulässigen Dachlast erhalten Sie vom zuständigen Statiker

Produktnummer	Gesamthöhe	Gesamtbreite	Gesamtlänge	Höhe 2	Länge	Breite	Zulässige Last (Fa,z)
Kennzeichnung	*H*	*W*	*L*	*h 2*	*l*	*w*	*Fa,z*
Einheit	*mm*	*mm*	*mm*	*mm*	*mm*	*mm*	*N*
67685811	348	1.362	1.140	311	1.000	1.100	2.000
67685813	348	1.362	2.138	311	2.000	1.100	2.000

Walraven Yeti® 335 Übergang mit 2 Stufen

(I1015)

Vorgefertigtes Set für Übergänge bei Flachdachinstallationen

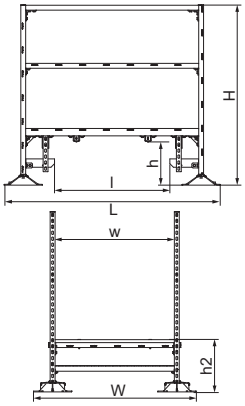

Besonderes & Eigenschaften

- Komplettes Set zum Bau kleiner Brücken und Laufwege über Installationen auf flachen und leicht geneigten Dächern
- Mit rutschfester Antivibrationsmatte (bei PVC-Dächern muss zum Schutz vor Weichmacherwanderung eine Trennlage eingebaut werden - siehe Walraven Walraven Yeti® Triplex Trennlage)
- Keine Kalkulation nötig, da vordefinierte maximale Belastungswerte
- Vormontiertes Set für eine schnelle Endmontage
- Mit Handlauf aus ungelochten Schienen
- Leisten aus WPC, einem Verbundwerkstoff aus recyceltem Kunststoff und Holzfasern, resistent gegen UV- und chemische Einflüsse
- Angaben zur max. zulässigen Dachlast erhalten Sie vom zuständigen Statiker.
- Das Produkt ist Teil des Walraven BIS UltraProtect® 1000 Systems
- Ein System für Installationen im Innen- und Außenbereich
- Schienensystembau: Oberflächenschutz: hält min. 1.000 Stunden Salzsprühnebeltest (max. 5% Rotrost) nach ISO 9227 stand
- Plattform- und Stufengitter feuerverzinkt (fv)
- Schallschutz nach DIN EN ISO 10140-1 und DIN EN ISO 10140-3 bis zu 31 dB(A) Einfügungsdämpfung
- UV-beständig nach ISO 16474-3:2014-02 - zertifiziert durch ITB
- Design gemäß EN 14122
- Für eine detaillierte Berechnung und Unterstützung bei der Verteilung der Last wenden Sie sich bitte an den technischen Kundendienst von Walraven

Produktnummer	Gesamthöhe	Gesamtbreite	Gesamtlänge	Höhe	Höhe 2	Länge	Breite	Zulässige Last (Fa,z)
Kennzeichnung	*H*	*W*	*L*	*h*	*h 2*	*l*	*w*	*Fa,z*
Einheit	*mm*	*mm*	*mm*	*mm*	*mm*	*mm*	*mm*	*N*
67685821	1.508	1.362	1.811	372	440	967	1.000	2.000

Walraven Yeti® 335 Übergang mit 4 Stufen

(I1020)

Vorgefertigtes Set für Übergänge bei Flachdachinstallationen

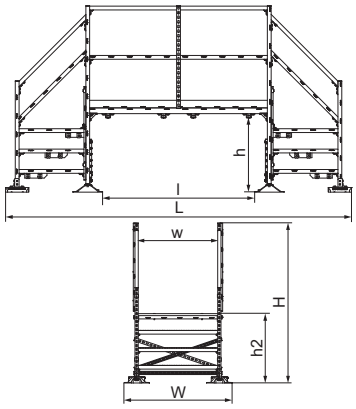

Besonderes & Eigenschaften

- Komplettes Set zum Bau kleiner Brücken und Laufwege über Installationen auf flachen und leicht geneigten Dächern
- Mit rutschfester Antivibrationsmatte zum Schutz der Dachmembrane (bei PVC-Dächern ist eine zusätzliche Trennlage zur Vermeidung von Weichmacherwanderungen erforderlich - siehe BIS Yeti® Triplex Trennlage)
- Keine Kalkulation nötig, da vordefinierte maximale Belastungswerte
- Vormontiertes Set für eine schnelle Endmontage
- Mit Handlauf aus ungelochten Schienen
- Spritzgussteile aus WPC (Holz-Kunststoff-Verbundwerkstoff) bzw. PA mit 30% Glasfaseranteil
- Beständig gegen UV-Strahlung und chemische Einflüsse
- Das Produkt ist Teil des Walraven BIS UltraProtect® 1000 Systems
- Ein System für Installationen im Innen- und Außenbereich
- Schienensystembau: Oberflächenschutz: hält min. 1.000 Stunden Salzsprühnebeltest (max. 5% Rotrost) nach ISO 9227 stand
- Plattform- und Stufengitter feuerverzinkt (fv)
- Schallschutz nach DIN EN ISO 10140-1 und DIN EN ISO 10140-3 bis zu 31 dB(A) Einfügungsdämpfung
- UV-beständig nach ISO 16474-3:2014-02 - zertifiziert durch ITB
- Design gemäß EN 14122
- Für eine detaillierte Berechnung und Unterstützung bei der Verteilung der Last wenden Sie sich bitte an den technischen Kundendienst von Walraven. In Fällen, in denen ein Fuß in Dachanwendungen verwendet wird, ist der Installateur verpflichtet, die maxima

Produktnummer	Gesamthöhe	Gesamtbreite	Gesamtlänge	Höhe	Höhe 2	Länge	Breite	Zulässige Last (Fa,z)
Kennzeichnung	*H*	*W*	*L*	*h*	*h 2*	*l*	*w*	*Fa,z*
Einheit	*mm*	*mm*	*mm*	*mm*	*mm*	*mm*	*mm*	*N*
67685833	2.008	1.362	3.733	806	880	1.771	1.000	2.000

J Walraven Elektrobefestigungen

Britclips® – Trägerklammern

Walraven Britclips® Tiger Trägerklammer 367
Walraven Britclips® FC 368
Walraven Britclips® FC TB Trägerklammer 369
Walraven Britclips® FC ICC Trägerklammer 370
Walraven Britclips® FC M6 x 9 Trägerklammer 371
Walraven Britclips® FCHR M6 x 11 Trägerklammer 372
Walraven Britclips® FCR M6 Trägerklammer 373
Walraven Britclips® FC PD Trägerklammer 374
Walraven Britclips® FC ICT Trägerklammer 375

Britclips® – Universal Trägerklammern

Walraven Britclips® FU Trägerklammer 376
Walraven Britclips® FU M6 x 9 Trägerklammer 377
Walraven Britclips® FU ICC Trägerklammer 378

Britclips® – Schraubträgerklammern

Walraven Britclips® SB Trägerklammer 379
Walraven Britclips® SB ICCS Trägerklammer 380

Britclips® – Kabelclipse

Walraven Britclips® GAM8 Trägerklammer 381
Walraven Britclips® PC Flansch 2-7 mm 382
Walraven Britclips® PC Flansch 8-12 mm 383
Walraven Britclips® Druckknopfadapter für Flansch 12-20 mm 384
Walraven Britclips® PCM Trägerklammer 385

Britclips® – Klemmspange

Walraven Britclips® TR Trägerklammer 386
Walraven Britclips® RD Trägerklammer 387
Walraven Britclips® Rapid RTB Deckenhänger 388

Britclips® – Deckenprofilbefestigungen

Walraven Britclips® ACC15 Profildeckenklammer 389
Walraven Britclips® ACC25 Profildeckenklammer 390
Walraven Britclips® ACO Profildeckenklammer 391
Walraven Britclips® ACHW / ACHZ Profildeckenklammer 392
Walraven Britclips® ACS Profildeckenklammer 393

Britclips® – Profilabhänger

Walraven Britclips® PHV Pfettenklammer 394
Walraven Britclips® PHV ICT Pfettenklammer 395

Britclips® – Verbunddeckenabhänger

Walraven Britclips® WN Verbunddeckenabhänger 396

RSWB Montageschiene

Walraven RSWB Montageschiene 397

Walraven Kabelklemmen für Tunnelbau

Walraven Twistfix Rohrclip 398

Anwendung Britclips® Tiger, FC, FU, SB, PC

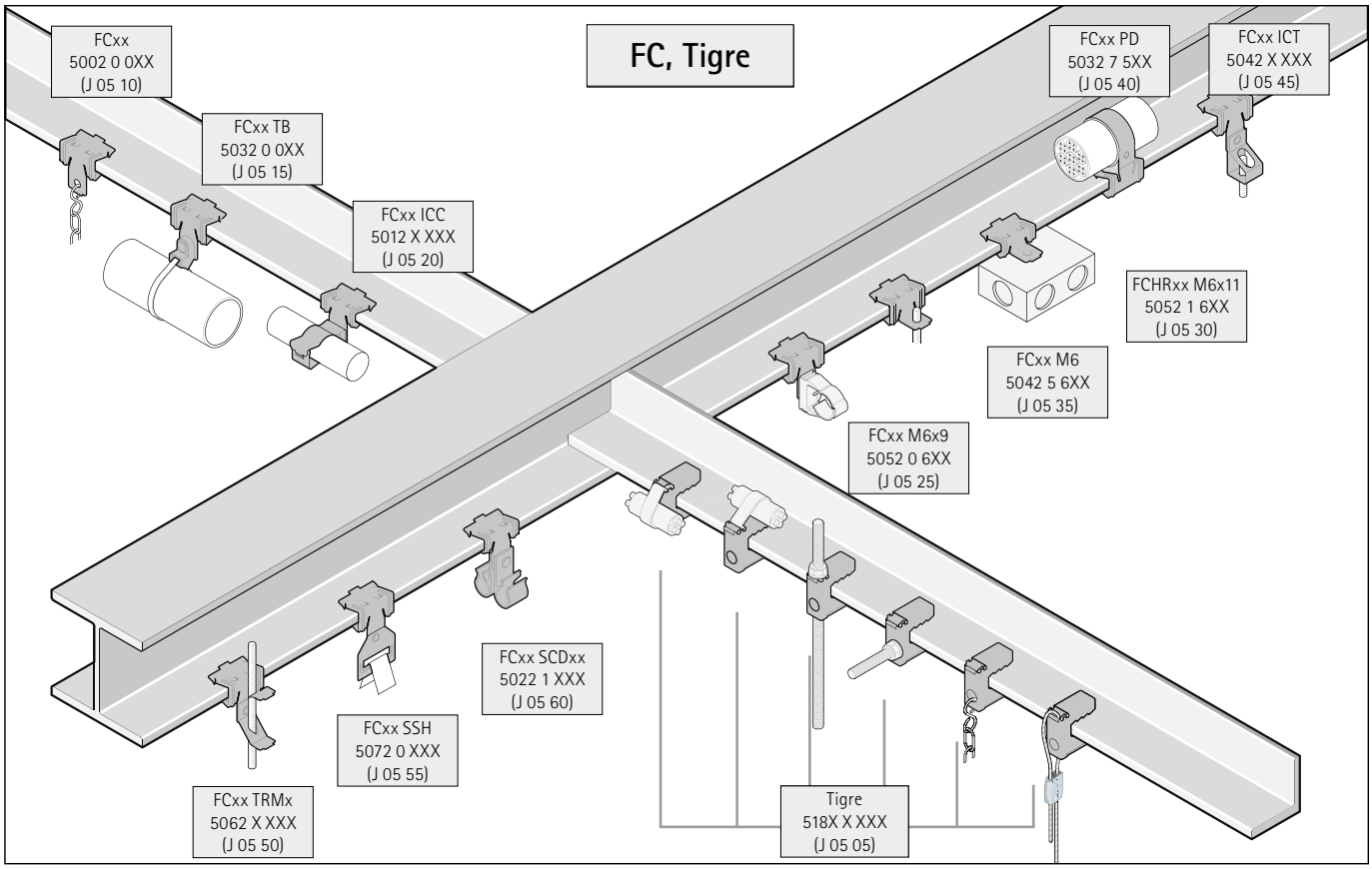

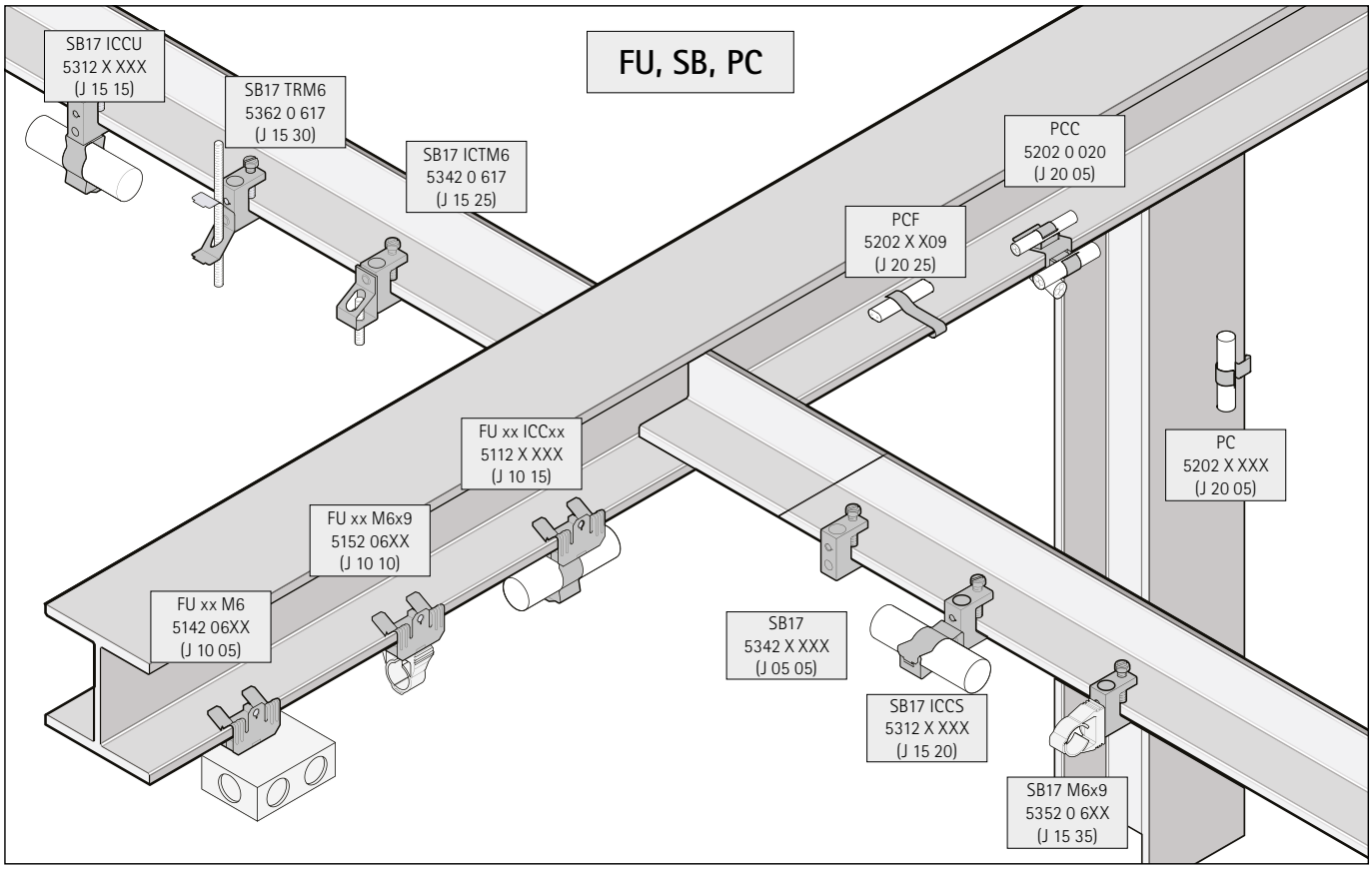

Anwendung Britclips® RD, RTB, TR, CD

RD, RTB

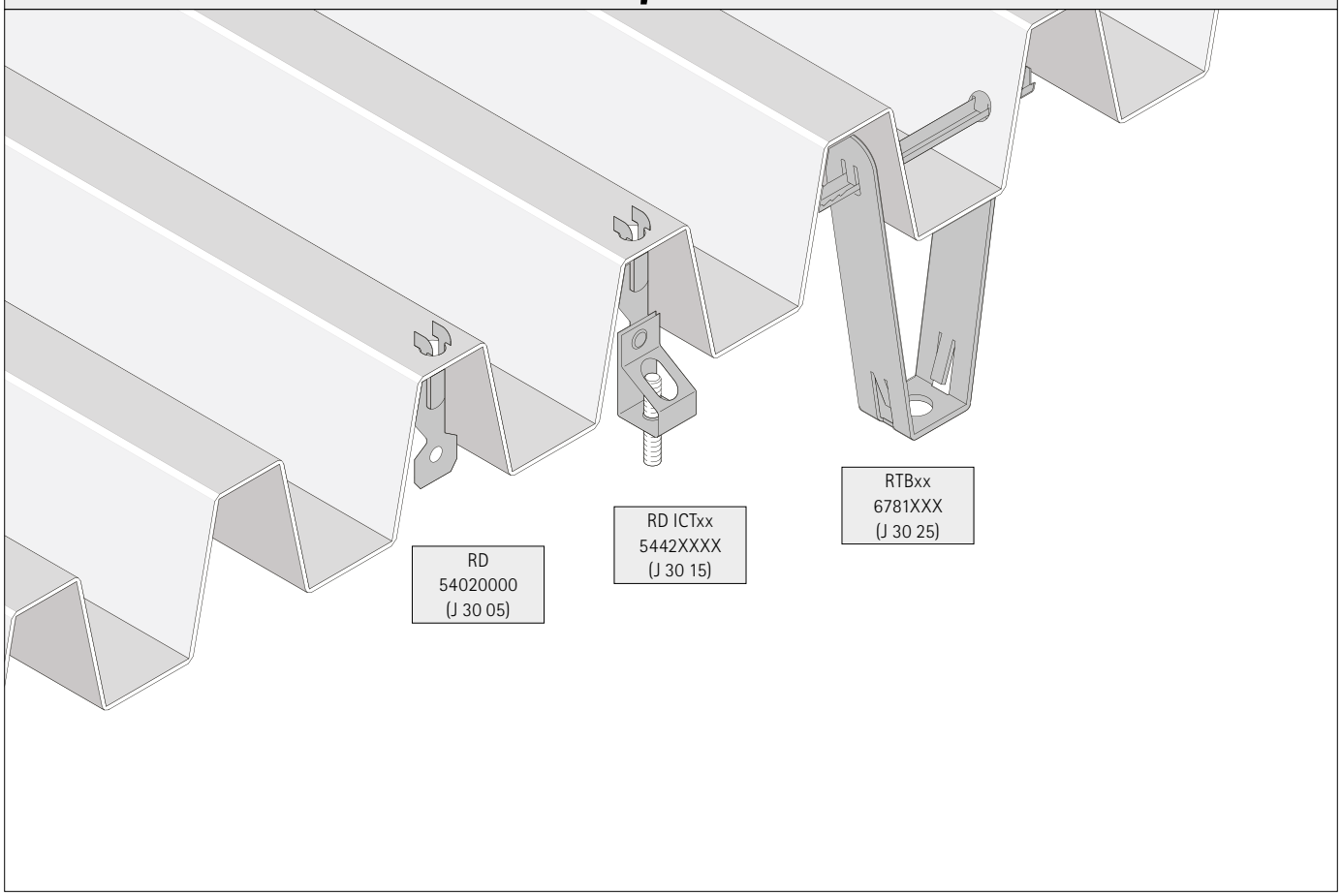

TR

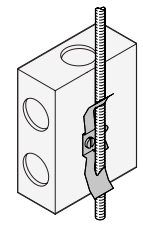

TRM8
55020008
(J 25 15)

WN

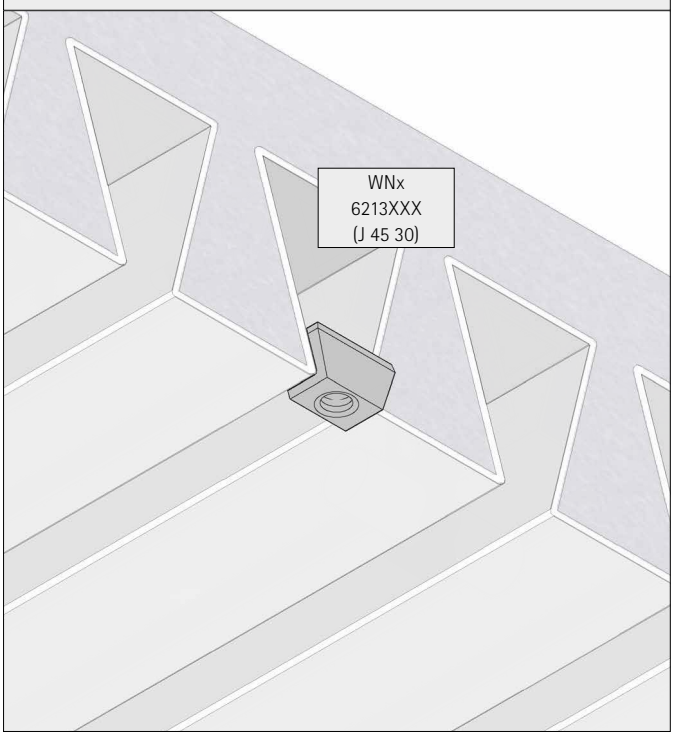

Anwendung Britclips® PH, AC, PHV

Britclips® PH

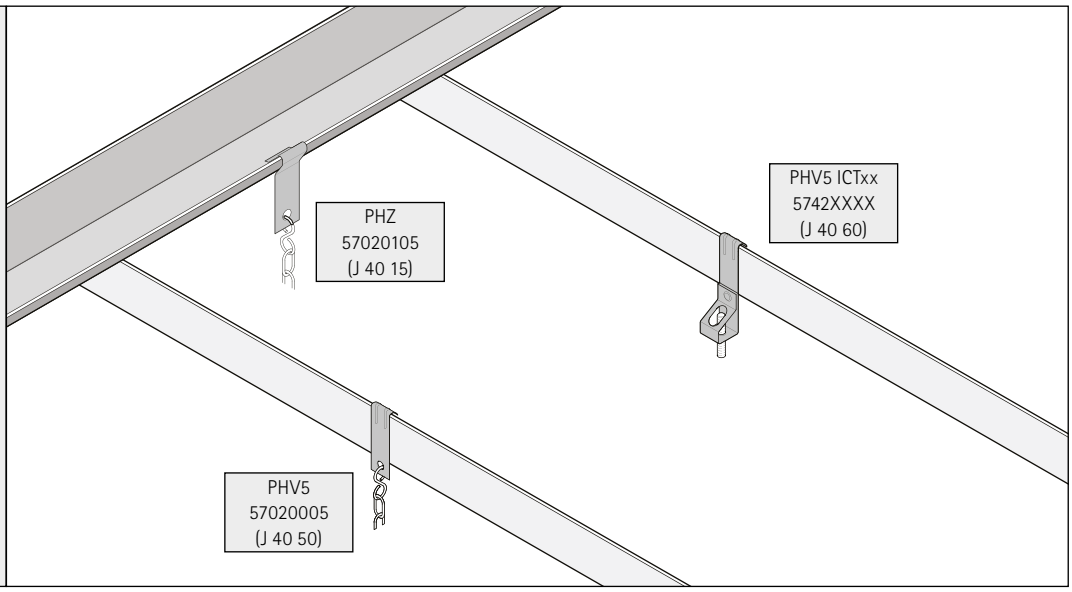

Britclips® AC

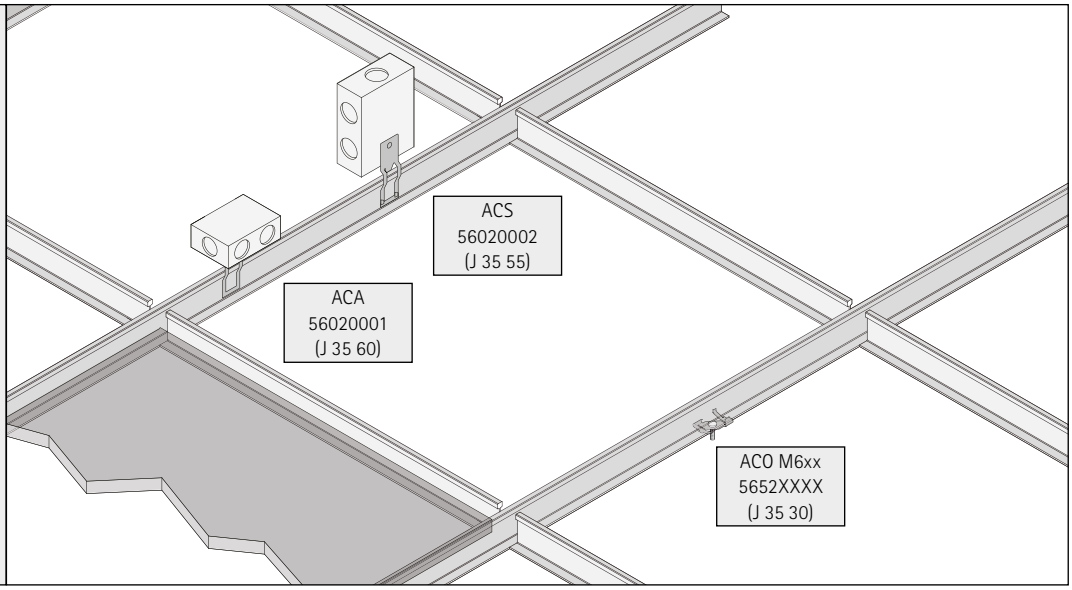

Walraven Britclips® Tiger Trägerklammer

(J0505)

Für Flansch

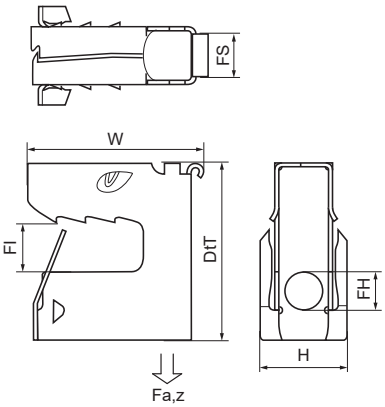

Besonderes & Eigenschaften

- Multifunktionelle Klammer
- Für statische Lasten, zum einmaligen Gebrauch und nicht verschiebbar
- Festschlagen oder per Hand anbringen
- Auch für den Außeneinsatz geeignet
- Mit Bohrung zur Aufnahme von Stahlseil, S-Haken, Kabelbinder, Gewindestange (M6 oder M8) usw.
- Werkstoff: Federstahl (Typ CS70)
- Oberflächenbeschichtung: 2 Schichten Magni® (besteht 600 Stunden Salzsprühtest nach ISO 9227)
- Inkl. Britclips® ICP Gewindeplatte, für Holzschrauben von 4,0 bis 4,5 mm (siehe J 50 07)

Produktnummer	Flansch	Befestigungsloch	Fixierschlitz	Gesamthöhe	Gesamtbreite	Gesamttiefe
Kennzeichnung	*Fl*	*FH*	*FS*	*H*	*W*	*DtT*
Einheit	*mm*	*mm*	*mm*	*mm*	*mm*	*mm*
51803208	2-8	6,6	9,5x8	19	30	30
51803216	8-16	6,6	9,5x8	19	32	38
51804224	16-24	6,6	9,5x8	19	42	48
51805208	2-8	6,6	9,5x8	19	30	30
51805216	8-16	6,6	9,5x8	19	32	38

Walraven Britclips® FC

(J0510)

Für Flansch

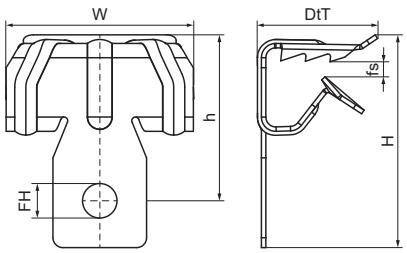

Besonderes & Eigenschaften

- Zur Befestigung an Stahlträgern ohne Schweißen oder Bohren
- Mit Befestigungsloch (Ø 7 mm) zur Befestigung von S-Haken, Schraube/Mutter usw.
- Werkstoff: Federstahl (Typ CS70)
- Oberflächenbeschichtung: Delta-Tone 9000 (480 Stunden)

Produktnummer	Für Flanschgröße	Befestigungsloch	Höhe	Gesamthöhe	Gesamtbreite	Gesamttiefe	Zulässige Last (Fa,z)
Kennzeichnung	*fs*	*FH*	*h*	*H*	*W*	*DtT*	*Fa,z*
Einheit	*mm*	*mm*	*mm*	*mm*	*mm*	*mm*	*N*
50020004	2 - 4	7	20	29	28	15	450
50020009	4 - 8	7	21	35	32	22	950
50020016	8 - 14	7	30	45	32	22	950
50020020	14 - 20	7	32	46	38	22	950
50020030	20 - 28	7	47	56	38	22	950
50020059	4 - 8	7	21	35	32	22	950
50020066	8 - 14	7	30	45	32	22	950
50020070	14 - 20	7	32	46	38	22	950

Walraven Britclips® FC TB Trägerklammer

(J0515)

Für Flansch

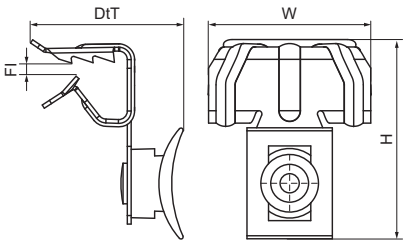

Besonderes & Eigenschaften

- Zur Befestigung an Stahlträgern ohne Schweißen oder Bohren
- Mit Sattel für Kabelbinderbefestigung (bis zu 7,6 mm Breite)
- Material: Klammer aus Federstahl (Typ C67S nach EN10132); Kabelbinderhalter aus PA (Polyamid), schwarz
- Oberflächenbeschichtung: Delta-Tone 9000 (480 Stunden)

Produktnummer	Flansch	Gesamthöhe	Gesamtbreite	Gesamttiefe	Zulässige Last (Fa,z)
Kennzeichnung	*Fl*	*H*	*W*	*DtT*	*Fa,z*
Einheit	*mm*	*mm*	*mm*	*mm*	*N*
50320004	2-4	34	28	27	220
50320009	4-8	39	38	34	220
50320016	8-14	44	38	34	220
50320020	14-20	50	38	34	220
50320030	20-28	56	38	34	220
50320066	8-14	44	38	34	220

Walraven Britclips® FC ICC Trägerklammer

(J0520)

Für Flansch

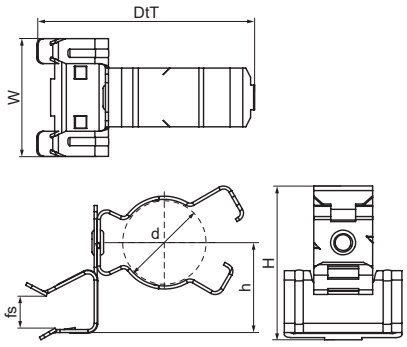

Besonderes & Eigenschaften

- Zur Befestigung an Stahlträgern ohne Schweißen oder Bohren
- Geeignet für die horizontale, vertikale oder gekreuzte Befestigung von Rohren oder Kabeln in Bezug auf den Flansch
- Rohrschelle 360° schwenkbar
- Rohrschelle mit Backenverriegelung (Zange zum Verriegeln verwenden)
- Werkstoff: Federstahl (Typ CS70)
- Oberflächenbeschichtung: Delta-Tone 9000 (480 Stunden)

Produktnummer	Für Flanschgröße	Durchmesser	Gesamthöhe	Gesamtbreite	Gesamttiefe	Zulässige Last (Fa,z)
Kennzeichnung	*fs*	*d*	*H*	*W*	*DtT*	*Fa,z*
Einheit	*mm*	*mm*	*mm*	*mm*	*mm*	*N*
50122404	2 - 4	18 - 24	36	28	63	450
50122409	4 - 8	18 - 24	42	38	70	450
50122416	8 - 14	18 - 24	47	38	70	450
50122420	14 - 20	18 - 24	53	38	70	450
50122430	20 - 28	18 - 24	58	38	70	450
50122609	4 - 8	22 - 26	42	38	70	450
50122616	8 - 14	22 - 26	48	38	70	450
50122620	14 - 20	22 - 26	53	38	70	450
50122630	20 - 28	22 - 26	59	38	70	450
50123209	4 - 8	30 - 32	44	38	78	450
50123216	8 - 14	30 - 32	50	38	78	450
50123220	14 - 20	30 - 32	55	38	78	450
50123230	20 - 28	30 - 32	61	38	78	450
50124016	8 - 14	36 - 40	58	38	89	450
50124020	14 - 20	36 - 40	63	38	89	450
50124030	20 - 28	36 - 40	69	38	89	450

Walraven Britclips® FC M6 x 9 Trägerklammer

(J0525)

Für Flansch

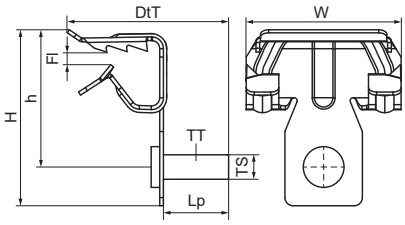

Besonderes & Eigenschaften

- Zur Befestigung an Stahlträgern ohne Schweißen oder Bohren
- Mit Stehbolzen M6 x 9 mm zur Befestigung von Rohrschellen, Kabelabzweigkästen, etc.
- Werkstoff: Federstahl (Typ CS70)
- Oberflächenbeschichtung: Delta-Tone 9000 (480 Stunden)

Produktnummer	Für Flanschgröße	Höhe	Gewindegröße	Gewindetyp	Bolzenlänge	Gesamthöhe	Gesamtbreite	Gesamttiefe	Zulässige Last (Fa,z)
Kennzeichnung	*fs*	*h*	*TS*	*TT*	*Lp*	*H*	*W*	*DtT*	*Fa,z*
Einheit	*mm*	*mm*			*mm*	*mm*	*mm*	*mm*	*N*
50520604	2 - 4	20	M6	Metrisch	9	27	28	24	450
50520609	4 - 8	21	M6	Metrisch	9	39	38	32	450
50520616	8 - 14	30	M6	Metrisch	9	41	38	32	450
50520620	14 - 20	32	M6	Metrisch	9	47	38	32	450
50520630	20 - 28		M6	Metrisch	9	56	38	32	450

Walraven Britclips® FCHR M6 x 11 Trägerklammer

(J0530)

Für Flansch

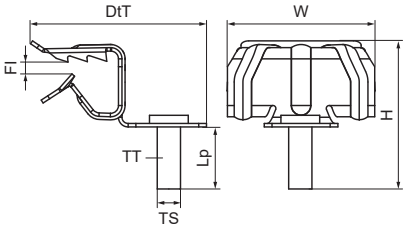

Besonderes & Eigenschaften

- Zur Befestigung an Stahlträgern ohne Schweißen oder Bohren
- Mit Stehbolzen M6 x 11 mm zur Befestigung von Rohrschellen, Kabelabzweigkästen, etc.
- Werkstoff: Federstahl (Typ CS70)
- Oberflächenbeschichtung: Delta-Tone 9000 (480 Stunden)

Produktnummer	Für Flanschgröße	Gewindegröße	Gewindetyp	Bolzenlänge	Gesamthöhe	Gesamtbreite	Gesamttiefe	Zulässige Last (Fa,z)
Kennzeichnung	*fs*	*TS*	*TT*	*Lp*	*H*	*W*	*DtT*	*Fa,z*
Einheit	*mm*			*mm*	*mm*	*mm*	*mm*	*N*
50521616	8 - 14	M6	Metrisch	11	25	38	46	200

Walraven Britclips® FCR M6 Trägerklammer

(J0535)

Für Flansch

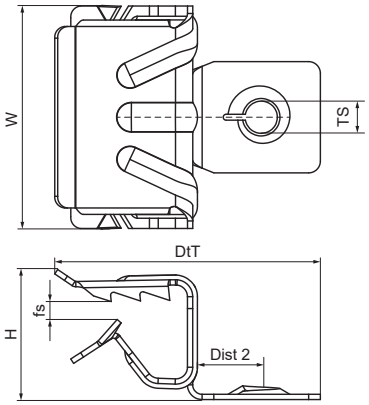

Besonderes & Eigenschaften

- Zur Befestigung an Stahlträgern ohne Schweißen oder Bohren
- Mit Innengewinde M6
- Werkstoff: Federstahl (Typ CS70)
- Oberflächenbeschichtung: Delta-Tone 9000 (480 Stunden)

Produktnummer	Für Flanschgröße	Gewindegröße	Abstand 2	Gesamthöhe	Gesamtbreite	Gesamttiefe	Zulässige Last (Fa,z)
Kennzeichnung	*fs*	*TS*	*Dist 2*	*H*	*W*	*DtT*	*Fa,z*
Einheit	*mm*		*mm*	*mm*	*mm*	*mm*	*N*
50425609	4 - 8	M6	13	12	38	46	200
50425616	8 - 14	M6	13	17	38	46	200

Walraven Britclips® FC PD Trägerklammer

(J0540)

Für Flansch

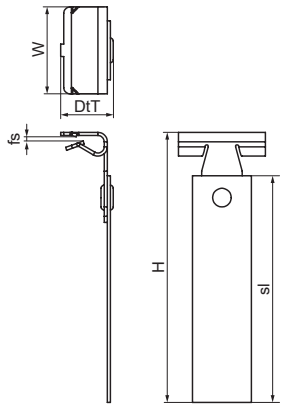

Besonderes & Eigenschaften

- Zur Befestigung an Stahlträgern ohne Schweißen oder Bohren
- Mit flexibler Leiste zur Aufnahme von Kabeln
- Werkstoff: Federstahl (Typ CS70)
- Oberflächenbeschichtung: Delta-Tone 9000 (480 Stunden)

Produktnummer	Für Flanschgröße	Gesamthöhe	Gesamtbreite	Gesamttiefe
Kennzeichnung	*fs*	*H*	*W*	*DtT*
Einheit	*mm*	*mm*	*mm*	*mm*
50327504	2 - 4	86	28	16
50327509	4 - 8	91	38	23
50327516	8 - 14	97	38	23
50327520	14 - 20	102	38	23

Walraven Britclips® FC ICT Trägerklammer

(J0545)

Für Flansch

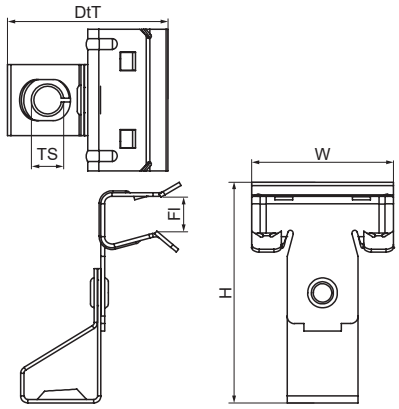

Besonderes & Eigenschaften

- Zur Befestigung an Stahlträgern ohne Schweißen oder Bohren
- Mit Rutenhalterung mit Gewinde (Rutenhöhe durch Verschrauben einstellbar)
- Werkstoff: Federstahl (Typ CS70)
- Oberflächenbeschichtung: Delta-Tone 9000 (480 Stunden)

Produktnummer	Flansch	Gewindegröße	Gesamthöhe	Gesamtbreite	Gesamttiefe	Zulässige Last (Fa,z)
Kennzeichnung	*Fl*	*TS*	*H*	*W*	*DtT*	*Fa,z*
Einheit	*mm*		*mm*	*mm*	*mm*	*N*
50420609	4-8	M6	55	38	42	650
50420809	4-8	M8	55	38	42	700

Walraven Britclips® FU Trägerklammer

(J1005)

Für Flansch

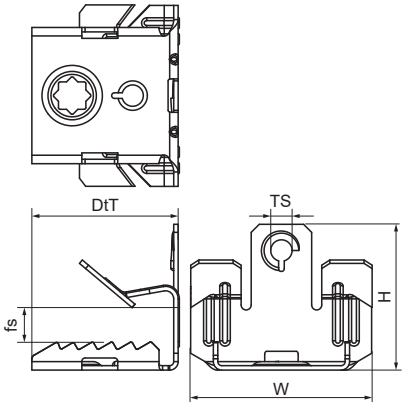

Besonderes & Eigenschaften

- Für eine solide Befestigung unter Flanschen ohne Schweißen oder Bohren
- Geeignet für horizontale und vertikale Flansche
- Mit Innengewinde M6
- Werkstoff: Federstahl (Typ CS70)
- Oberflächenbeschichtung: Delta-Tone 9000 (480 Stunden)

Produktnummer	Für Flanschgröße	Gewindegröße	Gesamthöhe	Gesamtbreite	Gesamttiefe	Zulässige Last (Fa,z)
Kennzeichnung	*fs*	*TS*	*H*	*W*	*DtT*	*Fa,z*
Einheit	*mm*		*mm*	*mm*	*mm*	*N*
51420607	3 - 7	M6	23	45	37,5	450
51420613	8 - 12,5	M6	28	45	37,5	450
51420620	14 - 20	M6	44	45	37,5	450
51420663	8 - 12,5	M6	28	45	37,5	450

Walraven Britclips® FU M6 x 9 Trägerklammer

(J1010)

Für Flansch

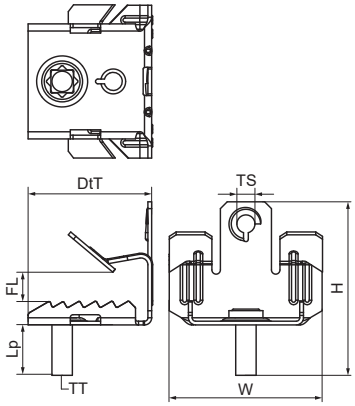

Besonderes & Eigenschaften

- Für eine solide Befestigung unter Flanschen ohne Schweißen oder Bohren
- Geeignet für horizontale und vertikale Flansche
- Mit Stehbolzen M6 x 9 mm zur Befestigung von Rohrschellen, Kabelabzweigkästen, etc.
- Werkstoff: Federstahl (Typ CS70)
- Oberflächenbeschichtung: Delta-Tone 9000 (480 Stunden)

Produktnummer	Für Flanschgröße	Gewindegröße	Gewindetyp	Bolzenlänge	Gesamthöhe	Gesamtbreite	Gesamttiefe	Zulässige Last (Fa,z)
Kennzeichnung	*fs*	*TS*	*TT*	*Lp*	*H*	*W*	*DtT*	*Fa,z*
Einheit	*mm*			*mm*	*mm*	*mm*	*mm*	*N*
51520607	3 - 7	M6	Metrisch	9	23	45	37,5	450
51520613	8 - 12,5	M6	Metrisch	9	28	45	37,5	450
51520620	14 - 20	M6	Metrisch	9	44	45	37,5	450

Walraven Britclips® FU ICC Trägerklammer

(J1015)

Für Flansch

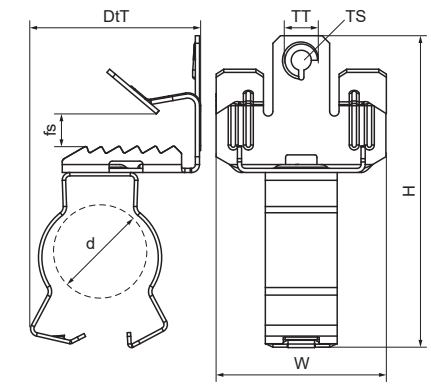

Besonderes & Eigenschaften

- Für eine solide Befestigung unter Flanschen ohne Schweißen oder Bohren
- Geeignet für die horizontale, vertikale oder gekreuzte Befestigung von Rohren oder Kabeln in Bezug auf den Flansch
- Rohrschelle 360° schwenkbar
- Rohrschelle mit Backenverriegelung (Zange zum Verriegeln verwenden)
- Werkstoff: Federstahl (Typ CS70)
- Oberflächenbeschichtung: Delta-Tone 9000 (480 Stunden)

Produktnummer	Für Flanschgröße	Durchmesser	Gewindegröße	Gewindetyp	Gesamthöhe	Gesamtbreite	Gesamttiefe	Zulässige Last (Fa,z)
Kennzeichnung	*fs*	*d*	*TS*	*TT*	*H*	*W*	*DtT*	*Fa,z*
Einheit	*mm*	*mm*			*mm*	*mm*	*mm*	*N*
51122407	3 - 7	19 - 22	M6	Metrisch	71	45	43	450
51122413	8 - 12,5	19 - 22	M6	Metrisch	76	45	43	450
51122420	14 - 20	19 - 22	M6	Metrisch	82	45	43	450
51122607	3 - 7	23 - 25	M6	Metrisch	71	45	43	450
51122613	8 - 12,5	23 - 25	M6	Metrisch	76	45	43	450
51122620	14 - 20	23 - 25	M6	Metrisch	82	45	43	450
51123207	3 - 7	26 - 32	M6	Metrisch	74	45	47	450
51123213	8 - 12,5	26 - 32	M6	Metrisch	79	45	47	450
51123220	14 - 20	26 - 32	M6	Metrisch	85	45	47	450
51124013	8 - 12,5	33 - 40	M6	Metrisch	95	45	55	450
51124020	14 - 20	33 - 40	M6	Metrisch	101	45	55	450

Walraven Britclips® SB Trägerklammer

(J1505)

Für Flansch

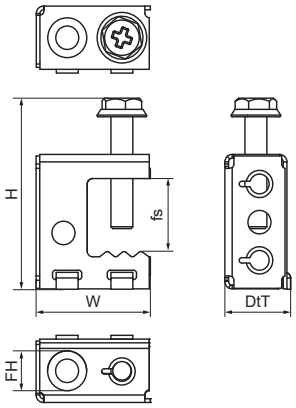

Besonderes & Eigenschaften

- Zur Befestigung an Stahlträgern ohne Schweißen oder Bohren
- Verschiedene Befestigungsmöglichkeiten an der Rohrschelle (horizontal und vertikal)
- Mit Gewindeanschluss M6
- Werkstoff: Federstahl (Typ CS70)
- Oberflächenbeschichtung: Delta-Tone 9000 (480 Stunden)

Produktnummer	Gesamthöhe	Gesamtbreite	Gesamttiefe	Verbindungsloch	Zulässige Last (Fa,z)	Zulassungen & Zertifikate
Kennzeichnung	*H*	*W*	*DtT*	*CH*	*Fa,z*	
Einheit	*mm*	*mm*	*mm*	*mm*	*N*	
53420717	42	30	15	6,5	550	ITB (KOT)
53421117	42	30	15	11	550	ITB (KOT)
53420757	42	30	15	6,5	550	

Walraven Britclips® SB ICCS Trägerklammer

(J1520)

Für Flansch

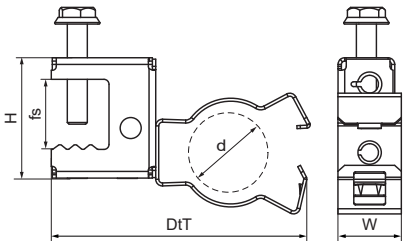

Besonderes & Eigenschaften

- Geeignet für die horizontale, vertikale oder gekreuzte Befestigung von Rohren oder Kabeln in Bezug auf den Flansch
- Rohrschelle 360° schwenkbar
- Rohrschelle mit Backenverriegelung (Zange zum Verriegeln verwenden)
- Werkstoff: Federstahl (Typ CS70)
- Oberflächenbeschichtung: Delta-Tone 9000 (480 Stunden)

Produktnummer	Gesamthöhe	Gesamtbreite	Gesamttiefe	Zulassungen & Zertifikate
Kennzeichnung	*H*	*W*	*DtT*	
Einheit	*mm*	*mm*	*mm*	
53122617	44	78	19	ITB (KOT)

Walraven Britclips® GAM8 Trägerklammer

(J2003)

Für Flansch

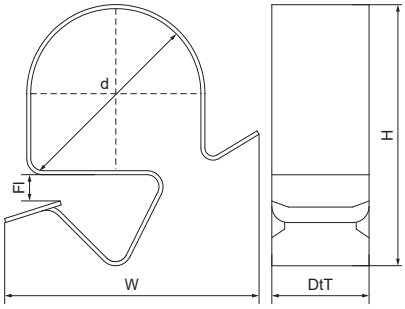

Besonderes & Eigenschaften

- Zur schnellen Befestigung von Kabeln
- Auch für den Außeneinsatz geeignet
- Nur 8 Typen für alle Rohre Ø 6 - 32 mm bis zu Trägern 2 - 12 mm
- Werkstoff: Federstahl (Typ CS70)
- Korrosionsgeschützt durch elektrolytische Verzinkung

Produktnummer	Durchmesser	Flansch	Gesamthöhe	Gesamtbreite	Gesamttiefe
Kennzeichnung	*d*	*Fl*	*H*	*W*	*DtT*
Einheit	*mm*	*mm*	*mm*	*mm*	*mm*
52090709	6 - 9	2-7	17	21	12
52090714	10 - 14	2-7	18	27	12
52090721	15 - 21	2-7	23	32	12
52090732	22 - 32	2-7	30	35	12
52091209	6 - 9	8-12	19	26	12
52091214	10 - 14	8-12	21	30	12
52091221	15 - 21	8-12	26	35	12
52091232	22 - 32	8-12	30	45	12

Walraven Britclips® PC Flansch 2-7 mm

(J2005)

Für Flansch

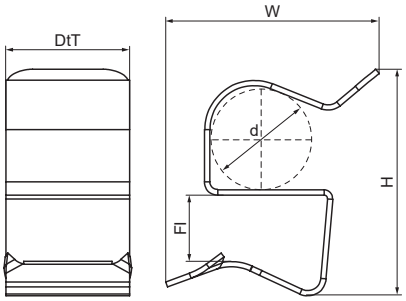

Besonderes & Eigenschaften

- Zur schnellen Befestigung von Kabeln
- Anwendbar für Installationen im Innen- und Außenbereich
- Material: Federstahl (Typ C67S nach EN10132)
- Oberflächenbeschichtung: Delta-Tone 9000 (480 Stunden)

Produktnummer	Durchmesser	Flansch	Gesamthöhe	Gesamtbreite	Gesamttiefe
Kennzeichnung	*d*	*Fl*	*H*	*W*	*DtT*
Einheit	*mm*	*mm*	*mm*	*mm*	*mm*
52021104	10 - 11	2-4	18	19	14
52021404	12 - 14	2-4	18	24	14
52021804	15 - 18	2-4	19	25	14
52021807	15 - 18	4-7	21	25	14
52022404	19 - 24	2-4	26	25	14
52022407	19 - 24	4-7	28	24	14
52023004	25 - 30	2-4	32	36	14
52023007	25 - 30	4-7	34	34	14

Walraven Britclips® PC Flansch 8-12 mm

(J2006)

Für Flansch

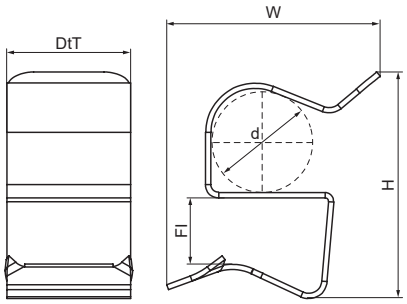

Besonderes & Eigenschaften

- Zur schnellen Befestigung von Kabeln
- Anwendbar für Installationen im Innen- und Außenbereich
- Material: Federstahl (Typ C67S nach EN10132)
- Oberflächenbeschichtung: Delta-Tone 9000 (480 Stunden)

Produktnummer	Durchmesser	Flansch	Gesamthöhe	Gesamtbreite	Gesamttiefe
Kennzeichnung	*d*	*Fl*	*H*	*W*	*DtT*
Einheit	*mm*	*mm*	*mm*	*mm*	*mm*
52021112	10 - 11	8-12	23	22	14
52021812	15 - 18	8-12	21	25	14
52022412	19 - 24	8-12	32	23	14
52023012	25 - 30	8-12	39	29	14

Walraven Britclips® Druckknopfadapter für Flansch 12-20 mm *(J2007)*

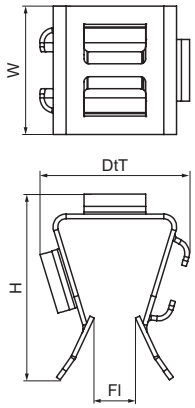

Besonderes & Eigenschaften

- Zur Verwendung mit Walraven Britclips® Kabelhalterung (Flansch 2 - 4 mm)
- Material: Federstahl (Typ CS70)
- Oberflächenbeschichtung: Delta-Tone 9000 (480 Stunden)

Produktnummer	Flansch	Gesamthöhe	Gesamtbreite	Gesamttiefe
Kennzeichnung	*Fl*	*H*	*W*	*DtT*
Einheit	*mm*	*mm*	*mm*	*mm*
52020020	12-20	32	25	38

Walraven Britclips® PCM Trägerklammer

(J2030)

Für Flansch

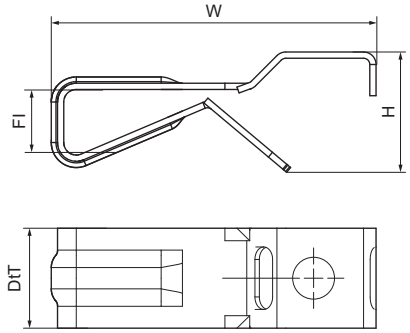

Besonderes & Eigenschaften

- Mit 2 Öffnungen für Kabelband bis 9 mm Breite
- Mit Bohrung Ø 6,5 mm für Gewindestange oder Bolzen M6
- Werkstoff: Federstahl (Typ CS70)
- Elektrolytisch verzinkt

Produktnummer	Flansch	Gesamthöhe	Gesamtbreite	Gesamttiefe
Kennzeichnung	*Fl*	*H*	*W*	*DtT*
Einheit	*mm*	*mm*	*mm*	*mm*
52350010	3-10	19	52	16
52350018	10-18	27	52	16

Walraven Britclips® TR Trägerklammer

(J2515)

Für Träger oder Gewindestangen

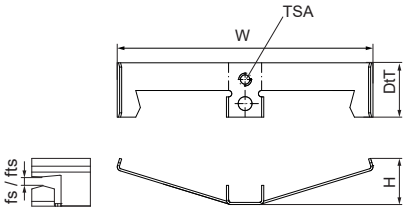

Besonderes & Eigenschaften

- Zur schnellen Befestigung an Gewindestangen oder Flanschen ohne Schweißen oder Bohren
- Mit Innengewinde oder Bohrung für den universellen Einsatz
- Werkstoff: Federstahl (Typ CS70)
- Oberflächenbeschichtung: Delta-Tone 9000 (480 Stunden)

Produktnummer	Für Gewindegröße	Flansch	Gewindegröße 1	Gesamthöhe	Gesamtbreite	Gesamttiefe	Zulässige Last (Fa,z)
Kennzeichnung	*fts*	*Fl*	*TSA*	*H*	*W*	*DtT*	*Fa,z*
Einheit		*mm*		*mm*	*mm*	*mm*	*N*
55020008	M4 - M8	3-7	M4	10	80	19	220

Walraven Britclips® RD Trägerklammer

(J3005)

Für Decken

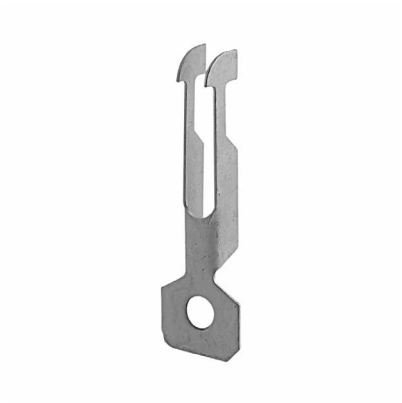

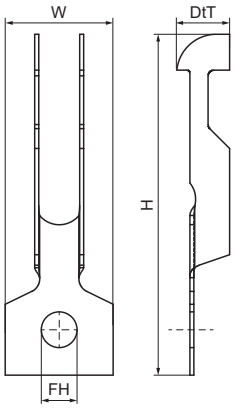

Besonderes & Eigenschaften

- Zur Befestigung auf Dachbahnen
- Mit Befestigungsloch (Ø 6,5 mm) zur Befestigung von S-Haken, Schraube/Mutter usw.
- Werkstoff: Federstahl (Typ CS70)
- Oberflächenbeschichtung: Delta-Tone 9000 (480 Stunden)

Produktnummer	Befestigungsloch	Gesamthöhe	Gesamtbreite	Gesamttiefe
Kennzeichnung	*FH*	*H*	*W*	*DtT*
Einheit	*mm*	*mm*	*mm*	*mm*
54020000	6,5	60	19	9

Walraven Britclips® Rapid RTB Deckenhänger

(J3025)

Für Decken

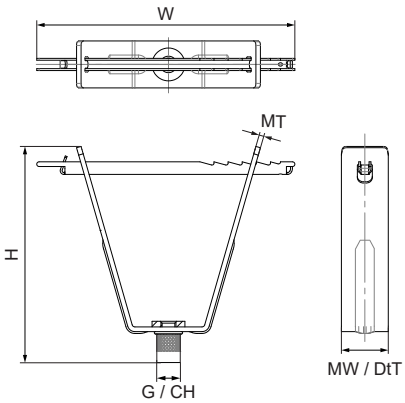

Besonderes & Eigenschaften

- Zur Befestigung an trapezförmigen Dachblechen
- Mindeststärke Dachblech 0,63 mm
- Schnelle Befestigung: ein Stück und die Elemente können nicht verloren gehen
- Für das Anbringen von Löchern in der Dachhaut empfehlen wir die Verwendung der Walraven Lochzange (Art.-Nr. 692 0 012)
- Material: Stahl
- Sendzimirverzinkt

Produktnummer	Anschluss	Anschlussgewinde	Verbindungsloch	Materialbreite	Materialstärke	Gesamthöhe	Gesamtbreite	Gesamttiefe	Zulässige Last (Fa,z)
Kennzeichnung		*G*	*CH*	*MW*	*MT*	*H*	*W*	*DtT*	*Fa,z*
Einheit			*mm*	*mm*	*mm*	*mm*	*mm*	*mm*	*N*
6781013	Loch	-	13	25	2,50	103	138	25	1.500
6781106	Innengewinde	M6	-	25	2,50	103	138	25	1.500
6781108	Innengewinde	M8	-	25	2,50	103	138	25	1.500
6781110	Innengewinde	M10	-	25	2,50	103	138	25	1.500

Walraven Britclips® ACC15 Profildeckenklammer

(J3505)

Für Deckenprofile

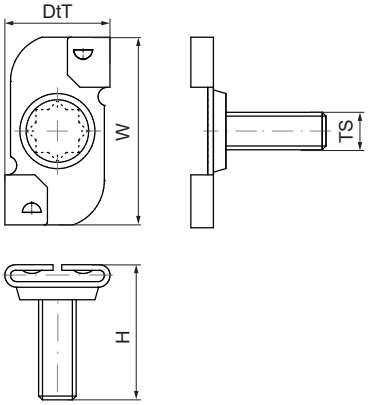

Besonderes & Eigenschaften

- Mit Dreh-Klemmmechanismus
- Zur Befestigung an Deckenprofilen
- Mit Stehbolzen M6 x 16 mm zur Befestigung von Rohrschellen, Kabelabzweigkästen, etc.
- Werkstoff: Federstahl (Typ CS70)
- Oberflächenbeschichtung: Delta-Tone 9000 (480 Stunden)

Produktnummer	Gesamthöhe	Gesamtbreite	Gesamttiefe
Kennzeichnung	*H*	*W*	*DtT*
Einheit	*mm*	*mm*	*mm*
56521600	22	30	17

Walraven Britclips® ACC25 Profildeckenklammer

(J3510)

Für Deckenprofile

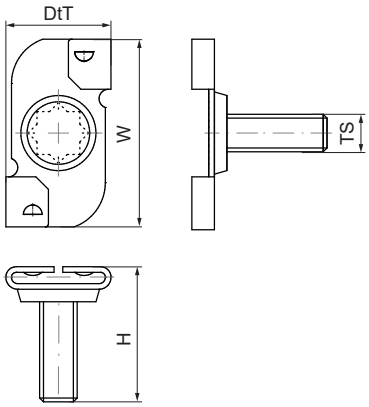

Besonderes & Eigenschaften

- Mit Dreh-Klemmmechanismus
- Zur Befestigung an Deckenprofilen
- Mit Stehbolzen M6 (Länge siehe Tabelle) zur Befestigung von Rohrschellen, Kabelabzweigkästen, etc.
- Werkstoff: Federstahl (Typ CS70)

Produktnummer	Gesamthöhe	Gesamtbreite	Gesamttiefe
Kennzeichnung	*H*	*W*	*DtT*
Einheit	*mm*	*mm*	*mm*
56521601	22	45	27
56522501	31	45	27

Walraven Britclips® ACO Profildeckenklammer

(J3530)

Für Deckenprofile

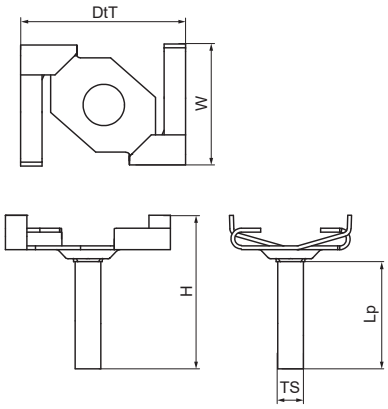

Besonderes & Eigenschaften

- Mit Dreh-Klemmmechanismus
- Zur Befestigung an Deckenprofilen
- Mit Stehbolzen M6 (Länge siehe Tabelle) zur Befestigung von Rohrschellen, Kabelabzweigkästen, etc.
- Mit gebogenen Enden zur Sicherung der Aufhängung
- Werkstoff: Federstahl (Typ CS70)
- Oberflächenbeschichtung: Delta-Tone 9000 (480 Stunden)

Produktnummer	Gesamthöhe	Gesamtbreite	Gesamttiefe
Kennzeichnung	*H*	*W*	*DtT*
Einheit	*mm*	*mm*	*mm*
56521102	15	42	27
56521602	20	42	27

Walraven Britclips® ACHW / ACHZ Profildeckenklammer

(J3540)

Für Deckenprofile

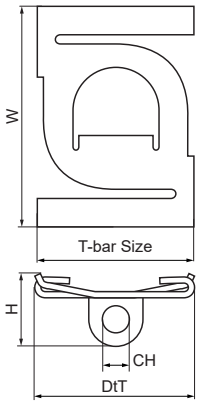

Besonderes & Eigenschaften

- Mit Dreh-Klemmmechanismus
- Zur Befestigung an Deckenprofilen
- Mit Befestigungsloch (Ø 7,0 mm) zur Befestigung von S-Haken, etc.
- Werkstoff: Federstahl (Typ CS70)

Produktnummer	Gesamthöhe	Gesamtbreite	Gesamttiefe
Kennzeichnung	*H*	*W*	*DtT*
Einheit	*mm*	*mm*	*mm*
56090025	15	39	27
56030025	15	39	25

Walraven Britclips® ACS Profildeckenklammer

(J3555)

Für Deckenprofile

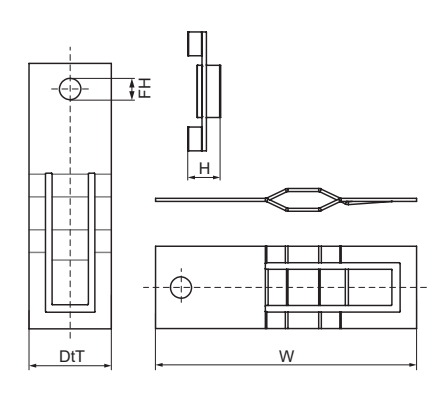

Besonderes & Eigenschaften

- Zur Befestigung an Deckenprofilen
- Gerade, mit Loch (Ø 6,5 mm) für Universalanschluss
- Werkstoff: Federstahl (Typ CS70)
- Oberflächenbeschichtung: Delta-Tone 9000 (480 Stunden)

Produktnummer	Befestigungsloch	Gesamthöhe	Gesamtbreite	Gesamttiefe
Kennzeichnung	*FH*	*H*	*W*	*DtT*
Einheit	*mm*	*mm*	*mm*	*mm*
56020002	6,5	4	79	25

Walraven Britclips® PHV Pfettenklammer

(J4050)

Für vertikale Trägerflansche

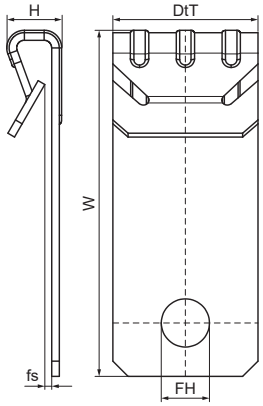

Besonderes & Eigenschaften

- Zur Befestigung an vertikalen Flanschen
- Mit Befestigungsloch (Ø 6,5 mm) senkrecht zur Befestigung von S-Haken, Schraube/Mutter usw.
- Werkstoff: Federstahl (Typ CS70)
- Oberflächenbeschichtung: Delta-Tone 9000 (480 Stunden)

Produktnummer	Für Flanschgröße	Befestigungsloch	Gesamthöhe	Gesamtbreite	Gesamttiefe
Kennzeichnung	*fs*	*FH*	*H*	*W*	*DtT*
Einheit	*mm*	*mm*	*mm*	*mm*	*mm*
57020005	1 - 5	6,5	12	39	19

Walraven Britclips® PHV ICT Pfettenklammer

(J4060)

Für vertikale Trägerflansche

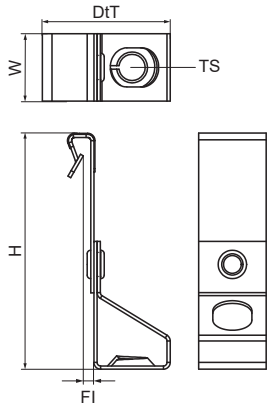

Besonderes & Eigenschaften

- Zur Befestigung an vertikalen Flanschen
- Mit Rutenhalterung mit Gewinde (Rutenhöhe durch Verschrauben einstellbar)
- Werkstoff: Federstahl (Typ CS70)
- Oberflächenbeschichtung: Delta-Tone 9000 (480 Stunden)

Produktnummer	Flansch	Gewindegröße	Gesamthöhe	Gesamtbreite	Gesamttiefe	Zulässige Last (Fa,z)
Kennzeichnung	*Fl*	*TS*	*H*	*W*	*DtT*	*Fa,z*
Einheit	*mm*		*mm*	*mm*	*mm*	*N*
57420605	1-5	M6	35	19	68	650

Walraven Britclips® WN Verbunddeckenabhänger

(J4530)

Für Profildecken

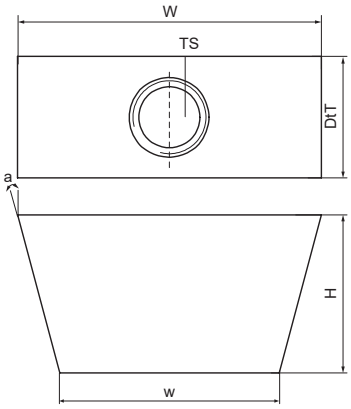

Besonderes & Eigenschaften

- Zur Befestigung auf Verbundbodensystemen
- Mit Gewindeanschluss
- Material: Stahl
- Elektrolytisch verzinkt

Produktnummer	Gewindegröße	Breite	Gesamthöhe	Gesamtbreite	Gesamttiefe	Winkel	Zulässige Last (Fa,z)
Kennzeichnung	*TS*	*w*	*H*	*W*	*DtT*	*a*	*Fa,z*
Einheit		*mm*	*mm*	*mm*	*mm*	*°*	*N*
6213006	M6	18	12	25	12	15	1.200
6213008	M8	18	12	25	12	15	1.690
6213010	M10	18	12	25	12	15	2.050

Walraven RSWB Montageschiene

(J50175)

Zur Befestigung von Elektro- und leichten Rohrinstallationen in Ständerwänden

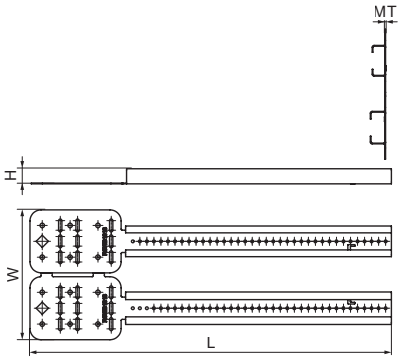

Besonderes & Eigenschaften

- Ausziehbare Montageschiene für leichte Rohr- und Elektroinstallationen
- Befestigung an Trapezblechen im Hallenbau
- Befestigung an Holz- und Metallständerwänden
- Schneller und einfacher zu installieren als herkömmliche Methoden
- Für unterschiedliche Montagetiefen
- Kombination mit Walraven starQuick® Rohrschellen oder RapidRail® Hammerfix für eine noch schnellere Befestigung
- Material: Stahl
- Sendzimirverzinkt

Produktnummer	Teleskopierbereich	Teleskopierbereich (Zoll)	Gesamthöhe	Gesamtbreite	Gesamtlänge	Materialstärke
Kennzeichnung			*H*	*W*	*L*	*MT*
Einheit	*mm*	*"*	*mm*	*mm*	*mm*	*mm*
59491624	400 - 600	16 - 24	14	129	440	0,65

Walraven Twistfix Rohrclip

(J5810)

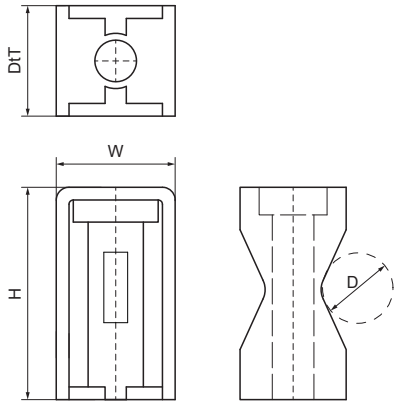

Besonderes & Eigenschaften

- Raumsparend
- Befestigung unterschiedlicher Kabeldurchmesser mit derselben Klemme
- Zur Befestigung von Elektro- und Glasfaserkabeln
- Material: PA (Polyamid), schwarz
- Halogenfrei
- UV-beständig
- Temperaturbeständigkeit: -18°C bis +66°C
- Für Schiene 27x18, 30x15, 30x20, 28x30, 30x30

Produktnummer	Rohr-Außendurchmesser	Gesamthöhe	Gesamtbreite	Gesamttiefe
Kennzeichnung	*D*	*H*	*W*	*DtT*
Einheit	*mm*	*mm*	*mm*	*mm*
6584202	14 - 48	51,4	28	25
6584203	14 - 48	51,4	30	25
6584204	24 - 72	71	27,5	38
6584205	24 - 72	71	30	38

K Montagezubehör

Walraven Montageband

Walraven Montageband verzinkt 401
Walraven Montageband kunststoffummantelt 402
Walraven Gewebenagelband 403
Walraven Montageband Stahl gewellt 404

Walraven Grundplatten

Walraven Grundplatte 670 | IG (ev) 405
Walraven Grundplatte CO2 geschweißt (BUP) 406
Walraven Grundplatte widerstandsgeschweißt | IG (ev) 407
Walraven Grundplatte CO2 geschweißt (BUP) 408
Walraven Grundplatte 672 (AG) 409
Walraven Duplo Schellen-Grundplatte | IG (ev) 410
Walraven Duplo Montageplatte (ev) 411

Gewindeverbinder

Walraven Universalwürfel (ev) 412

Walraven Trägerklammern

Walraven Trägerklammer Modell C 413
Walraven Trägerklammer Modell O 414
Walraven Gelenkträgerklammer Modell E 415
Walraven Gelenkträgerklammer Modell P (ev) 416
Walraven Trägerklammer Modell O | Zubehör 417
Sicherungslasche (sv) 418

Walraven Wand- und Deckenbefestigungen

Walraven Trapezaufhänger (BUP) 419
Walraven Trapezaufhänger VdS (sv) 420
Walraven Trapezlochzange 421
Walraven Ersatz-Stanznippel 422
Walraven Dachaufhängeelemente (ev) 423
Walraven Höhenregler (ev) 424

BISMAT® Schiene

Walraven BISMAT® Schiene (sv) 425
Walraven BISMAT® Schiene Biegezange 426
Walraven BISMAT® Schiene Fixierplättchen (sv) 427
Walraven BISMAT® Schiene Schalltrenner 428

Walraven Tragschalen für Kunststoffrohr

Walraven Tragschale (sv) 429

Walraven Stockschrauben

Walraven Stockschraube (BUP) 430
Walraven Stockschraube (ev) 431
Walraven Ansatzschraube (ev) 432

K Montagezubehör

Walraven Schrauben, Bolzen, U-Scheiben, Muttern

Walraven Blattschraube (ev) 433
Walraven Befestigungsöse 434
Walraven Ringschraube (ev) 435
Walraven Sechskantschraube (BUP) 436
Walraven Sechskantschraube (ev) 437
Walraven Sechskantschraube (fv) 438
Walraven Unterlegscheibe (BUP) 439
Walraven Unterlegscheibe DIN ISO (ev) 440
Walraven Unterlegscheibe EN-ISO (fv) 441
Walraven Unterlegscheibe (ev) 442
Walraven Verzahnte Unterlegscheibe (ev) 443
Walraven Sechskantmutter (BUP) 444
Walraven Sechskantmutter (ev) 445
Walraven Sechskantmutter (fv) 446
Walraven Blechschraube | Zylinderkopf (ev) 447
Walraven Langlochschraube | Holzgewinde (ev) 448
Walraven Langlochschraube | Metrisch (ev) 449
Walraven Innensechskantschraube (BUP) 450
Walraven Innensechskantschraube (ev) 451
Walraven Sechskantholzschraube DIN (ev) 452
Walraven Sechskantholzschraube TX (ev) 453

Walraven Ketten, Haken

Walraven Rundstahlkette | DIN 5685 (ev) 454
Walraven Knotenkette | DIN 5686 (ev) 455
Walraven S-Haken (ev) 456
Walraven Ketten-Notglied (ev) 457
Walraven Sicherheitshaken (ev) 458

Walraven Gewindestangen und Gewindestifte

Walraven Gewindestift (BUP) 460
Walraven Gewindestift (ev) 461
Walraven Gewindestange (BUP) 462
Walraven Gewindestange (ev) 463
Walraven Gewinderohr (BUP) 464
Walraven Gewinderohr (ev) 465
Walraven Abstandsnippel (ev) 466
Walraven Doppel-Gewindenippel (ev) 467
Walraven Gewindemuffe (BUP) 468
Walraven Gewindemuffe (ev) 469
Walraven Reduzierstück | AG/IG (ev) 470
Walraven Reduzierzylinder | AG/IG (ev) 471
Walraven Gewindestangenverbinder (sv) 472

Walraven DobyGrip

Walraven DobyGrip Drahtseilsystem | Schlaufe (ev) 474
Walraven DobyGrip Drahtseilsystem | Ringschraube (ev) 475
Walraven DobyGrip Drahtseilsystem | Karabiner (ev) 476
Walraven DobyGrip Drahtseilspule (ev) 477
Walraven DobyGrip Schloss 478
Walraven Drahtseilschneider 479

Walraven Montageband verzinkt

(K0505)

Für die Befestigung von Rohren, Luftkanälen und abgehängten Installationen usw.

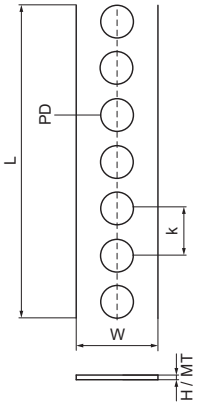

Besonderes & Eigenschaften

- Flexibles System mit breitem Anwendungsspektrum
- Mit kontinuierlicher Lochung
- Mit Kunststoffbehälter zur einfachen Aufbewahrung und als Handschutz beim Abwickeln
- Material: Stahl 1.0226
- Sendzimirverzinkt

Produktnummer	Gesamthöhe	Gesamtbreite	Gesamtlänge	Materialstärke	Lochdurchmesser	Lochabstand	Zulässige Last (Fa,z)
Kennzeichnung	*H*	*W*	*L*	*MT*	*PD*	*k*	*Fa,z*
Einheit	*mm*	*mm*	*mm*	*mm*	*mm*	*mm*	*N*
0830017	1	17	10.000	1,00	7	12	1.500
0831012	0,8	12	10.000	0,80	5	8	840
0831017	0,8	17	10.000	0,80	7	12	1.070
0831026	1	26	10.000	1,00	8,5	14	2.620

Walraven Montageband kunststoffummantelt

(K0510)

Zur Befestigung von Rohren und Luftkanälen

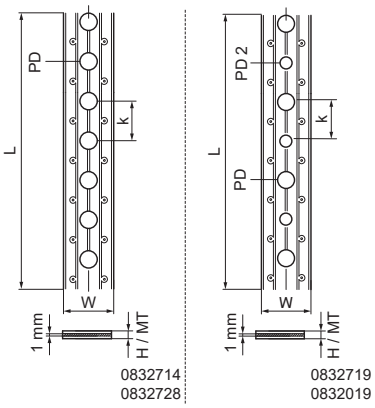

Besonderes & Eigenschaften

- Gleichmäßiges Lochbild
- Material: Stahl, PVC-beschichtet
- Sendzimirverzinkt, plastifiziert

Produktnummer	Gesamthöhe	Gesamtbreite	Gesamtlänge	Materialstärke	Lochdurchmesser	Lochdurchmesser 2	Lochabstand	Zulässige Last (Fa,z)
Kennzeichnung	*H*	*W*	*L*	*MT*	*PD*	*PD 2*	*k*	*Fa,z*
Einheit	*mm*	*mm*	*mm*	*mm*	*mm*	*mm*	*mm*	*N*
0832714	3	14	10.000	3,00	4,5	-	15	880
0832719	3	19	10.000	3,00	6,5	4,5	16	1.230
0832728	3	26	10.000	3,00	8,5	-	15	1.260

Walraven Gewebenagelband

(K0515)

Zur Befestigung von Rohren und Luftkanälen

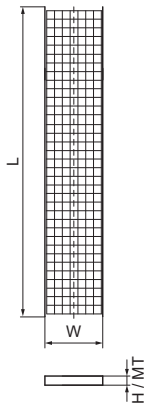

Besonderes & Eigenschaften

- Material: PP (Polypropylen)
- Reißlast: ca. 2.500 N
- Farbe: verkehrsschwarz
- UV-stabilisiert

Produktnummer	Gesamthöhe	Gesamtbreite	Gesamtlänge	Materialstärke	Zulässige Last (Fa,z)
Kennzeichnung	*H*	*W*	*L*	*MT*	*Fa,z*
Einheit	*mm*	*mm*	*mm*	*mm*	*N*
0833915	0,9	15	15.000	0,90	2.500

Walraven Montageband Stahl gewellt

(K0520)

Für die Befestigung von Rohren, Luftkanälen und abgehängten Installationen usw.

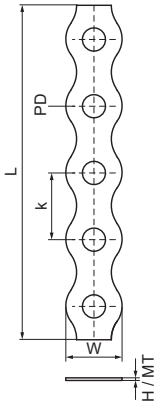

Besonderes & Eigenschaften

- Flexibles System mit breitem Anwendungsspektrum
- Mit kontinuierlicher Perforation
- Mit Kunststoffkassette zur einfachen Aufbewahrung und als Handschutz beim Abwickeln
- Material: Stahl 1.0226
- Sendzimirverzinkt

Produktnummer	Gesamthöhe	Gesamtbreite	Gesamtlänge	Materialstärke	Lochdurchmesser	Lochabstand	Zulässige Last (Fa,z)
Kennzeichnung	*H*	*W*	*L*	*MT*	*PD*	*k*	*Fa,z*
Einheit	*mm*	*mm*	*mm*	*mm*	*mm*	*mm*	*N*
0835017	0,8	17	10.000	0,80	7	20,2	1.010
0835012	0,8	12	10.000	0,80	5	14,5	840
0835026	1	26	10.000	1,00	8	25	1.650

Walraven Grundplatte 670 | IG (ev)

(K1505)

Zur Befestigung an Decken und Böden

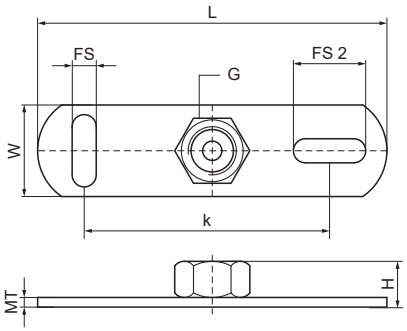

Besonderes & Eigenschaften

- Zur Befestigung an Decken und Böden (nur zur Anwendung bei Zuglasten empfohlen)
- Schlitze im 90°-Winkel zueinander, um die Befestigung zu vereinfachen
- Mit 4-fach angeschweißter Anschlussmutter
- Material: Stahl
- Elektrolytisch verzinkt

Produktnummer	Anschlussgewinde	Gesamtlänge	Gesamtbreite	Gesamthöhe	Materialstärke	Fixierschlitz	Fixierschlitz 2	Lochabstand	Zulässige Last (Fa,z)
Kennzeichnung	*G*	*L*	*W*	*H*	*MT*	*FS*	*FS 2*	*k*	*Fa,z*
Einheit		*mm*	*mm*	*mm*	*mm*	*mm*	*mm*	*mm*	*N*
6703006	M6	80	25	12	3,00	15x8,5	15x8,5	50	2.500
6703008	M8	80	25	12	3,00	15x8,5	15x8,5	50	2.500
6703009	M8/M10	80	25	22	3,00	15x8,5	15x8,5	50	2.500
6703010	M10	80	25	14	3,00	15x8,5	15x8,5	50	2.500

Walraven Grundplatte CO_2 geschweißt (BUP)

(K1509)

Befestigung an Wand oder Decke

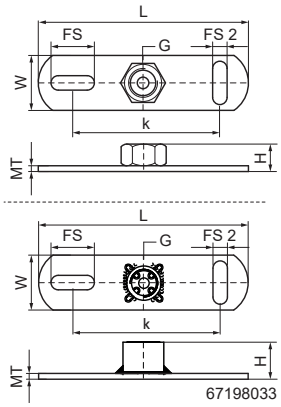

Besonderes & Eigenschaften

- Zur Befestigung an Wänden, Decken und Böden (zur Anwendung bei Zug- und Querlasten geeignet)
- Schlitze im 90°-Winkel zueinander, um die Befestigung zu vereinfachen
- Mit CO_2-geschweißter Anschlussmutter
- Material: Stahl
- Das Produkt ist Teil des Walraven BIS UltraProtect® 1000 Systems
- Ein System für Installationen im Innen- und Außenbereich
- Besteht min. 1.000 Std. Salzsprühnebeltest nach DIN ISO 9227

Produktnummer	Anschlussgewinde	Gesamtlänge	Gesamtbreite	Gesamthöhe	Materialstärke	Fixierschlitz	Fixierschlitz 2	Lochabstand	Zulässige Last (Fa,z)
Kennzeichnung	*G*	*L*	*W*	*H*	*MT*	*FS*	*FS 2*	*k*	*Fa,z*
Einheit		*mm*	*mm*	*mm*	*mm*	*mm*	*mm*	*mm*	*N*
67198016	M16	145	38	20	4,00	30x11	25x11	100	6.000
67198021	G½"	145	38	22	4,00	30x11	25x11	100	4.000
67198033	G1"	145	38	27	4,00	30x11	25x11	100	5.500

Walraven Grundplatte widerstandsgeschweißt | IG (ev)

(K1510)

Zur Befestigung an Decken und Böden

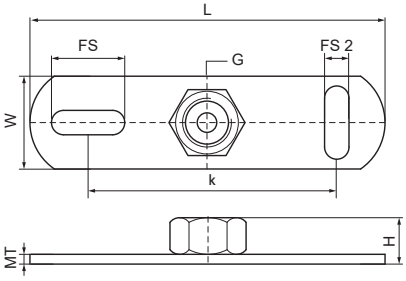

Besonderes & Eigenschaften

- Zur Befestigung an Decken und Böden (nur zur Anwendung bei Zuglasten empfohlen)
- Schlitze im 90°-Winkel zueinander, um die Befestigung zu vereinfachen
- Mit 4-fach angeschweißter Anschlussmutter
- Material: Stahl
- Elektrolytisch verzinkt

Produktnummer	Anschlussgewinde	Gesamtlänge	Gesamtbreite	Gesamthöhe	Materialstärke	Fixierschlitz	Fixierschlitz 2	Lochabstand	Zulässige Last (Fa,z)
Kennzeichnung	*G*	*L*	*W*	*H*	*MT*	*FS*	*FS 2*	*k*	*Fa,z*
Einheit		*mm*	*mm*	*mm*	*mm*	*mm*	*mm*	*mm*	*N*
6713008	M8	145	38	12	4,00	30x11	25x11	100	3.200
6713010	M10	145	38	17	4,00	30x11	25x11	100	3.500
6713012	M12	145	38	17	4,00	30x11	25x11	100	3.500
6713016	M16	145	38	20	4,00	30x11	25x11	100	3.800

Walraven Grundplatte CO_2 geschweißt (BUP)

(K1512)

Befestigung an Wand oder Decke

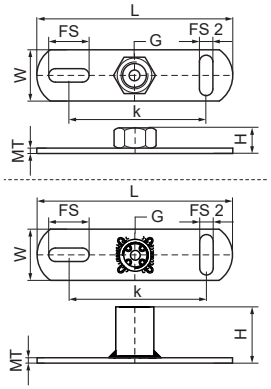

6719027 / 6719033

Besonderes & Eigenschaften

- Zur Befestigung an Wänden, Decken und Böden (zur Anwendung bei Zug- und Querlasten geeignet)
- Schlitze im 90°-Winkel zueinander, um die Befestigung zu vereinfachen
- Mit CO_2-geschweißter Anschlussmutter
- Material: Stahl
- Elektrolytisch verzinkt

Produktnummer	Anschlussgewinde	Gesamtlänge	Gesamtbreite	Gesamthöhe	Materialstärke	Fixierschlitz	Fixierschlitz 2	Lochabstand	Zulässige Last (Fa,z)
Kennzeichnung	*G*	*L*	*W*	*H*	*MT*	*FS*	*FS 2*	*k*	*Fa,z*
Einheit		*mm*	*mm*	*mm*	*mm*	*mm*	*mm*	*mm*	*N*
6719021	G½"	145	38	22	4,00	30x11	25x11	100	4.000
6719027	G¾"	145	38	27	4,00	30x11	25x11	100	5.000
6719033	G1"	145	38	27	4,00	30x11	25x11	100	5.500
6719012	M12	145	38	17	4,00	30x11	25x11	100	6.000
6719016	M16	145	38	20	4,00	30x11	25x11	100	6.000

Walraven Grundplatte 672 (AG)

(K1515)

Befestigung an Wand oder Decke

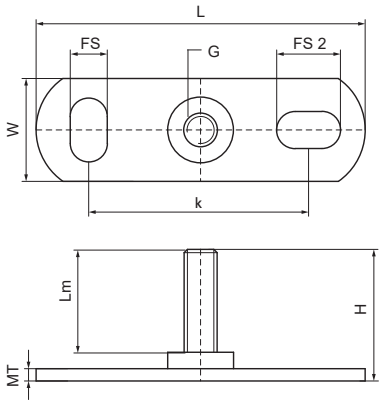

Besonderes & Eigenschaften

- Zur Befestigung an Decken und Böden (nur zur Anwendung bei Zuglasten empfohlen)
- Schlitze im 90°-Winkel zueinander, um die Befestigung zu vereinfachen
- Mit widerstandsgeschweißtem Stehbolzen
- Material: Stahl
- Elektrolytisch verzinkt

Produktnummer	Anschlussgewinde	Länge Metrisches Gewinde	Gesamtlänge	Gesamtbreite	Gesamthöhe	Materialstärke	Fixierschlitz	Fixierschlitz 2	Lochabstand	Zulässige Last (Fa,z)
Kennzeichnung	*G*	*Lm*	*L*	*W*	*H*	*MT*	*FS*	*FS 2*	*k*	*Fa,z*
Einheit		*mm*	*mm*	*mm*	*mm*	*mm*	*mm*	*mm*	*mm*	*N*
6723006	M6	25	80	25	32	3,00	15x8,5	15x8,5	50	2.500
6723008	M8	25	80	25	32	3,00	15x8,5	15x8,5	50	2.500
6723010	M10	35	80	25	45	3,00	15x8,5	15x8,5	50	2.500

Walraven Duplo Schellen-Grundplatte | IG (ev)

(K1525)

Zur Baukörperanbindung von 2 Schellen (Wand|Decke)

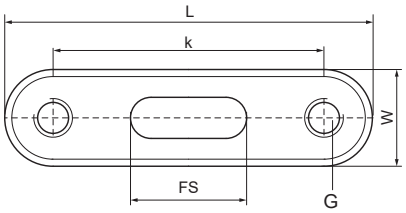

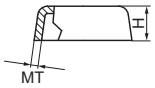

Besonderes & Eigenschaften

- Mit festem Achsabstand
- Die maximal zulässige Last muss gleichmäßig auf beide Befestigungspunkte verteilt werden
- Material: Stahl
- Elektrolytisch verzinkt

Produktnummer	Anschlussgewinde	Anschlussgewinde 2	Gesamtlänge	Gesamtbreite	Gesamthöhe	Materialstärke	Fixierschlitz	Lochabstand	Zulässige Last (Fa,z)
Kennzeichnung	*G*	*G2*	*L*	*W*	*H*	*MT*	*FS*	*k*	*Fa,z*
Einheit			*mm*	*mm*	*mm*	*mm*	*mm*	*mm*	*N*
6748055	M8	M8	75	21	7	1,50	20x8	55	1.250
6748065	M8	M8	85	20	6	1,50	20x8,5	65	1.010
6748085	M8	M8	105	20	6	1,50	20x8,5	85	730
6748105	M8	M8	125	20	6	1,50	20x8,5	105	420
6748150	M8	M8	170	20	6	1,50	20x8,5	150	270

Walraven Duplo Montageplatte (ev)

(K1520)

Zur Baukörperanbindung von 2 Schellen (Wand|Decke)

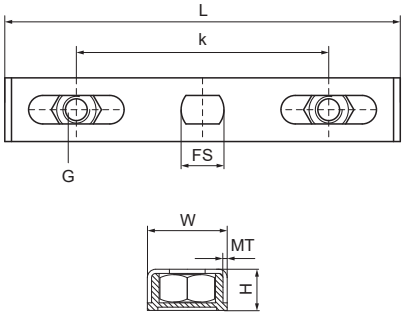

Besonderes & Eigenschaften

- 2 Sechskantmuttern M8 sind im Achsabstand stufenlos verstellbar
- Befestigung von 2 Rohren an einer Wand oder Decke mit nur einem Bohrloch
- Material: Metallteile aus Stahl; Kunststoff Unterteil aus PP (Polypropylen), weiß
- Elektrolytisch verzinkt

Produktnummer	Anschlussgewinde	Gesamtlänge	Gesamtbreite	Gesamthöhe	Materialstärke	Fixierschlitz	Lochabstand (Bereich)	Zulässige Last (Fa,z)
Kennzeichnung	*G*	*L*	*W*	*H*	*MT*	*FS*	*k*	*Fa,z*
Einheit		*mm*	*mm*	*mm*	*mm*	*mm*	*mm*	*N*
6743001	M8	118	20	11	1,00	12x10	60 - 100	290
6743002	M8	146	20	11	1,00	12x8,5	90 - 130	590

Walraven Universalwürfel (ev)

(K1805)

Anbindung von Gewindeteilen/Befestigungselementen

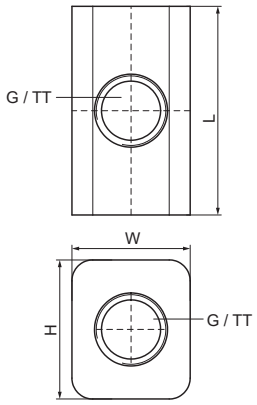

Besonderes & Eigenschaften

- Universalwürfel (Quader) mit vier (Innen-) Gewindeanschlüssen
- Werkstoff: Stahl 1.0038
- Elektrolytisch verzinkt

Produktnummer	Anschlussgewinde	Gewindetyp	Gesamthöhe	Gesamtbreite	Gesamtlänge
Kennzeichnung	*G*	*TT*	*H*	*W*	*L*
Einheit			*mm*	*mm*	*mm*
6443908	M8	Metrisch	19	17	30

Walraven Trägerklammer Modell C

(K2005)

Zum Einspannen am Trägerflansch

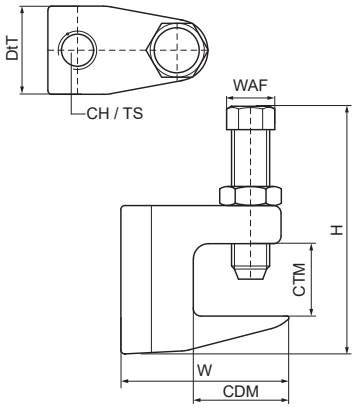

Besonderes & Eigenschaften

- Zur Befestigung an Stahlträgern ohne Schweißen oder Bohren
- Nach VdS-Richtlinien sollte bei der Abstützung von Rohren über DN65 ein zusätzliches Sicherungsband verwendet werden
- Schraube mit Sechskantkopf nach DIN 933 Festigkeitsklasse 8.8, Schraubenspitze mit Sprengring nach EN ISO 4753 und Sicherungsmutter
- Material: Trägerklammer aus Gusseisen; Bolzen aus gehärtetem Stahl, Mutter aus Stahl, elektrolytisch verzinkt
- Art. Nr. 6003016 und 6003310 mit VdS-Zulassung – Zertifikatsnummer G 4030026
- FM-Zulassung und UL-Liste für die Stangengrößen M10, M12 und M16
- Siehe auch: Walraven Sicherungslasche (Seite K 20 06)

Produktnummer	Maximale Flanschstärke	Maximale Flanschtiefe	Gesamthöhe	Gesamtbreite	Gesamttiefe	Verbindungsloch	Gewindegröße	Schlüsselweite	Zulässige Last (Fa,z)	Zulassungen & Zertifikate
Kennzeichnung	*CTM*	*CDM*	*H*	*W*	*DtT*	*CH*	*TS*	*WAF*	*Fa,z*	
Einheit	*mm*	*mm*	*mm*	*mm*	*mm*	*mm*		*mm*	*N*	
6003006	23	29	62	50	21	-	M6	17	2.500	ITB (KOT)
6003008	23	29	62	50	21	-	M8	17	2.500	VdS, ITB (KOT)
6003010	20	23	62	44	21	-	M10	17	2.500	VdS, FM, UL, ITB (KOT)
6003012	26	32	74	58	24	-	M12	17	3.500	VdS, FM, UL, ITB (KOT)
6003016	28	26	78	58	30	-	M16	19	5.500	VdS, FM, UL, ITB (KOT)
6003310	28	26	78	58	30	-	M10	19	5.500	VdS, FM, UL, ITB (KOT)
6003908	23	29	62	50	21	9	-	17	2.500	VdS, ITB (KOT)
6003910	20	23	62	44	21	11	-	17	2.500	VdS, FM, UL, ITB (KOT)
6003912	26	32	74	58	24	13	-	17	3.500	VdS, FM, UL, ITB (KOT)

Walraven Trägerklammer Modell O

(K2015)

Zum Einspannen am Trägerflansch

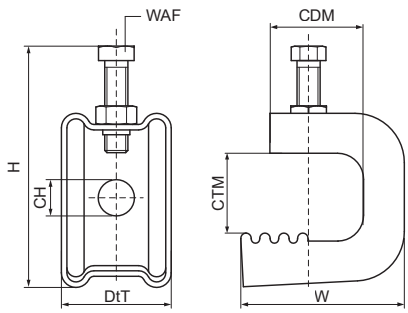

Besonderes & Eigenschaften

- Zur Befestigung an Stahlträgern ohne Schweißen oder Bohren
- Bis zu einer Flanschdicke von 45 mm
- Mit Bohrung Ø 14 mm zur Befestigung von Walraven IC-Klammern, Stehbolzen oder S-Haken
- Mit Kerbverzahnung für erhöhte Sicherheit
- Material: Stahl
- Oberflächenbeschichtung: Zinklamellenbeschichtung

Produktnummer	Maximale Flanschstärke	Maximale Flanschtiefe	Gesamthöhe	Gesamtbreite	Gesamttiefe	Verbindungsloch	Gewindegröße	Schlüsselweite	Zulässige Last (Fa,z)
Kennzeichnung	*CTM*	*CDM*	*H*	*W*	*DtT*	*CH*	*TS*	*WAF*	*Fa,z*
Einheit	*mm*	*mm*	*mm*	*mm*	*mm*	*mm*		*mm*	*N*
6077020	18	20	84	45	41	14	-	13	1.100
6077030	30	30	100	60	41	14	-	13	1.200
6077045	45	35	110	70	41	14	-	13	1.300

Walraven Gelenkträgerklammer Modell E

(K2025)

Zum Einspannen am Trägerflansch

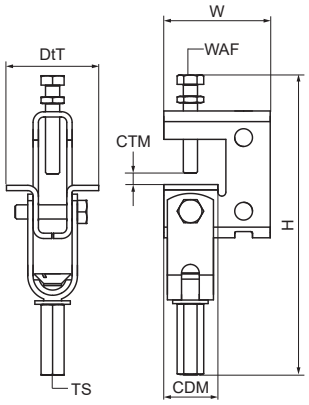

Besonderes & Eigenschaften

- Zweigelenkige Trägerklammer
- Zur Aufhängung von leichten Bauteilen an geneigten Trägern ohne Schweißen oder Bohren
- Bis zu einer Flanschdicke von 24 mm
- 30° seitlich und 45° nach vorne beweglich
- Material: Stahl
- Oberflächenbeschichtung: Zinklamellenüberzug

Produktnummer	Maximale Flanschstärke	Maximale Flanschtiefe	Gesamthöhe	Gesamtbreite	Gesamttiefe	Gewindegröße	Schlüsselweite	Zulässige Last (Fa,z)
Kennzeichnung	*CTM*	*CDM*	*H*	*W*	*DtT*	*TS*	*WAF*	*Fa,z*
Einheit	*mm*	*mm*	*mm*	*mm*	*mm*		*mm*	*N*
6076000	24	30	175	60	52	M10	13	2.800

Walraven Gelenkträgerklammer Modell P (ev)

(K2030)

Zum Einspannen am Trägerflansch

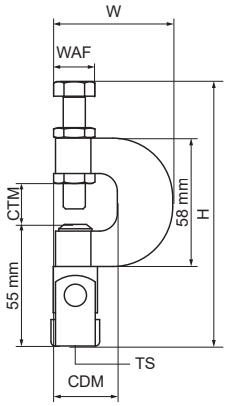

Besonderes & Eigenschaften

- Zweigelenkige Trägerklammer
- Zur Aufhängung an schrägen Flanschen ohne Schweißen oder Bohren
- Bis zu einer Flanschdicke von 17 mm
- Nach VdS-Richtlinien sollte bei der Abstützung von Rohren über DN65 ein zusätzliches Sicherungsband verwendet werden
- 45° seitlich, 90° nach vorne gelenkig
- Sicherheitsgurt ist bei VdS-Anwendungen 1 und 4 vorgeschrieben
- Material: Stahl
- Elektrolytisch verzinkt
- Mit VdS-Anerkennung - Zertifikat Nummer G 4020003

Produktnummer	Maximale Flanschstärke	Maximale Flanschtiefe	Gesamthöhe	Gesamtbreite	Gesamttiefe	Gewindegröße	Schlüsselweite	Zulässige Last (Fa,z)	Zulassungen & Zertifikate
Kennzeichnung	*CTM*	*CDM*	*H*	*W*	*DtT*	*TS*	*WAF*	*Fa,z*	
Einheit	*mm*	*mm*	*mm*	*mm*	*mm*		*mm*	*N*	
6078010	17	27	168	53	28	M10	17	2.500	FM, VdS

Walraven Trägerklammer Modell O | Zubehör

(K2020)

Zur Befestigung von Rohren, oder Kabeln an Trägerklammern Model 'O'

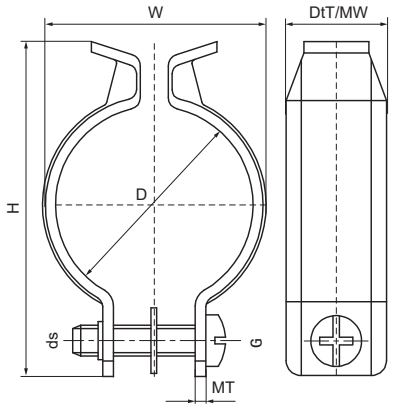

Besonderes & Eigenschaften

- Leicht an der Trägerklammer Modell O zu befestigen
- Zur Befestigung von Rohren oder Kabeln
- Die angegebenen Lasten gelten für Installationen unterhalb des Trägers
- Material: Stahl 1.0332
- Oberflächenbeschichtung: Zinklamellenbeschichtung

Produktnummer	Rohr-Außendurchmesser	DN	Gesamthöhe	Gesamtbreite	Gesamttiefe	Materialbreite	Materialstärke	Schraubengröße	Zulässige Last (Fa,z)
Kennzeichnung	*D*	*D*	*H*	*W*	*DtT*	*MW*	*MT*	*ds*	*Fa,z*
Einheit	*mm*		*mm*	*mm*	*mm*	*mm*	*mm*		*N*
6077220	16 - 20	DN 10	22	41	16	16	1,50	M5	600
6077225	20,4 - 25	DN 15	33	51	16	16	1,50	M5	600
6077231	26,9 - 31,8	DN 20	33	60	16	16	1,50	M5	600
6077238	33,7 - 38	DN 25	42	81	20	20	1,50	M6	600
6077244	40 - 44,5	DN 32	46	72	20	20	1,50	M6	600

Sicherungslasche (sv)

(K2006)

Zur Verhinderung von Verschiebungen

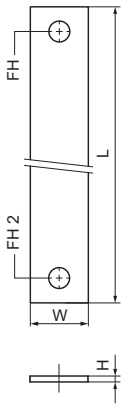

Besonderes & Eigenschaften

- Sicherungslasche von Hand biegen
- Material: Stahl
- Sendzimirverzinkt

Produktnummer	Befestigungsloch	Befestigungsloch 2	Gesamthöhe	Gesamtbreite	Gesamtlänge
Kennzeichnung	*FH*	*FH 2*	*H*	*W*	*L*
Einheit	*mm*	*mm*	*mm*	*mm*	*mm*
6015110	10,5	12,5	3	25	350
6015112	12,5	16,5	3	40	400

Walraven Trapezaufhänger (BUP)

(K2503)

Befestigung an Trapezblechen

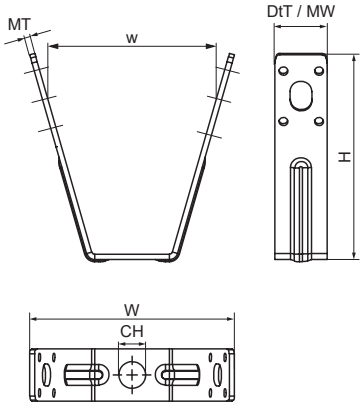

Besonderes & Eigenschaften

- Zur Befestigung am Trapezblech mittels Blindnieten oder Gewindestange
- Zur Anwendung in Umgebungen mit erhöhter Korrosionsschutzanforderung
- Variabler Abstand zum Dachaufhänger durch Verwendung einer Gewindestange
- Material: Stahl 1.0242 (S250GD)
- Das Produkt ist Teil des Walraven BIS UltraProtect® 1000 Systems
- Ein System für Installationen im Innen- und Außenbereich
- Besteht min. 1.000 Std. Salzsprühnebeltest nach DIN ISO 9227

Produktnummer	Anschluss	Anschlussgewinde	Verbindungsloch	Breite	Materialbreite	Materialstärke	Gesamthöhe	Gesamtbreite	Gesamttiefe	Zulässige Last (Fa,z)
Kennzeichnung		*G*	*CH*	*w*	*MW*	*MT*	*H*	*W*	*DtT*	*Fa,z*
Einheit			*mm*	*mm*	*mm*	*mm*	*mm*	*mm*	*mm*	*N*
6785801	Loch	-	13	82	25	2,50	100	98	25	2.300

Walraven Trapezaufhänger VdS (sv)

(K2505)

Befestigung an Trapezblechen

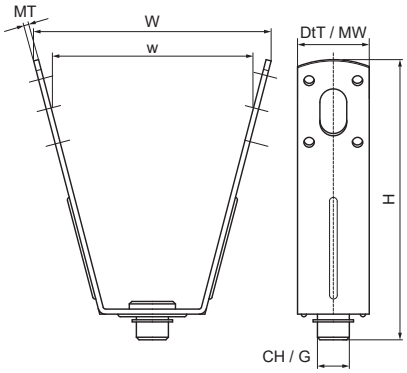

Besonderes & Eigenschaften

- Zur Befestigung am Trapezblech mittels Blindnieten oder Gewindestange
- Zur Befestigung von Sprinklerleitungen bis DN 50 an Trapezblechdächern gemäß VdS-Richtlinien
- Variabler Abstand zum Dachaufhänger durch Verwendung einer Gewindestange
- Material: Stahl
- Sendzimirverzinkt
- Mit VdS-Anerkennung - Zertifikat Nummer G 4070033

Produktnummer	Anschluss	Anschlussgewinde	Verbindungsloch	Breite	Materialbreite	Materialstärke	Gesamthöhe	Gesamtbreite	Gesamttiefe	Zulässige Last (Fa,z)
Kennzeichnung		*G*	*CH*	*w*	*MW*	*MT*	*H*	*W*	*DtT*	*Fa,z*
Einheit			*mm*	*mm*	*mm*	*mm*	*mm*	*mm*	*mm*	*N*
6785001	Loch	-	13	82	25	2,50	100	98	25	2.300
6785008	Innengewinde	M8	-	82	25	2,50	115	98	25	2.300
6785010	Innengewinde	M10	-	82	25	2,50	115	98	25	2.300

Walraven Trapezlochzange

(K2510)

Zubehör für Walraven Trapezaufhänger

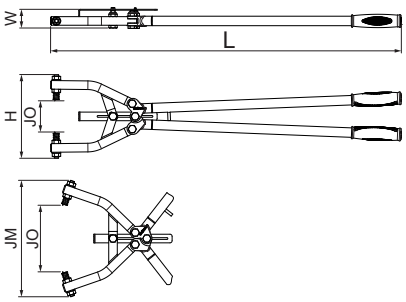

Besonderes & Eigenschaften

- Für Trapezbleche bis max. 1,5 mm Blechstärke
- Widerstandsfähiges Design
- Inklusive Stanznippel mit Ø 10,5 mm
- Mit strapazierfähigen Gummischutzgriffen
- Material: Stahl, Gummi (Griffe)
- Oberflächenschutz: grün (RAL 6026) pulverbeschichtet

Produktnummer	Spannweite	Äußere Spannweite	Lochdurchmesser	Maximale Blechstärke	Gesamthöhe	Gesamtbreite	Gesamtlänge	Drehbar?
Kennzeichnung	*JO*	*JM*			*H*	*W*	*L*	
Einheit	*mm*	*mm*	*mm*	*mm*	*mm*	*mm*	*mm*	
6920012	25 - 90	210	10,5	1,5	158	42	690	Nein
6920017	80 - 170	280	10,5	1,5	200	47,5	818,5	Nein

Walraven Ersatz-Stanznippel

(K2512)

Ersatzteile für Trapezlochzange

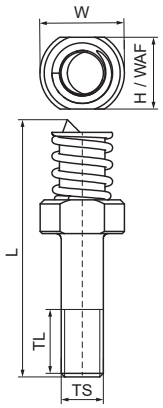

Besonderes & Eigenschaften

- Ersatz-Lochstifte für Walraven Lochzangen
- Passt für beide Zangengrößen

Produktnummer	Gesamthöhe	Gesamtbreite	Gesamtlänge	Gewindegröße	Gewindelänge	Schlüsselweite	Lochdurchmesser
Kennzeichnung	*H*	*W*	*L*	*TS*	*TL*	*WAF*	
Einheit	*mm*	*mm*	*mm*		*mm*	*mm*	*mm*
6920013	20	20	61	M10	16	17	10,5

Walraven Dachaufhängeelemente (ev)

(K2515)

Zur Befestigung an Schrägdächern

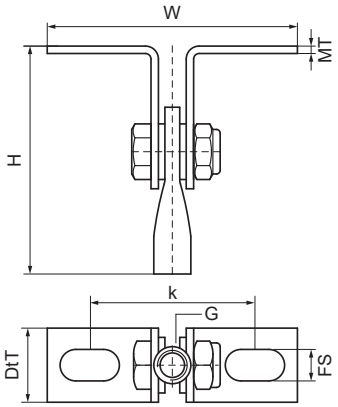

Besonderes & Eigenschaften

- Zur Befestigung am Schrägdach
- Anpassbar an die Neigung eines jeden Schrägdaches
- Material: Stahl
- Elektrolytisch verzinkt

Produktnummer	Anschlussgewinde	Fixierschlitz	Materialstärke	Lochabstand	Gesamthöhe	Gesamtbreite	Gesamttiefe	Zulässige Last (Fa,z)
Kennzeichnung	*G*	*FS*	*MT*	*k*	*H*	*W*	*DtT*	*Fa,z*
Einheit		*mm*	*mm*	*mm*	*mm*	*mm*	*mm*	*N*
6788008	M8	16x8,5	2,00	40,2	63	66,2	20	2.580

Walraven Höhenregler (ev)

(K2525)

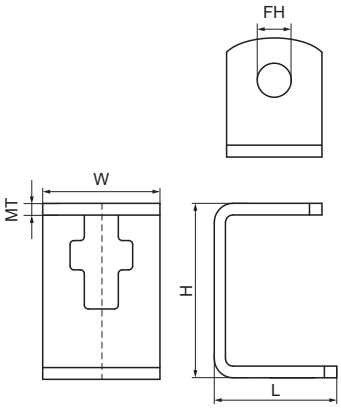

Besonderes & Eigenschaften

- 30 mm stufenlos in der Höhe verstellbar
- Für Gewindestift M8 oder M10
- Auch als Schienen-Aufhängelement zu verwenden
- Material: Stahl 1.0332
- Elektrolytisch verzinkt

Produktnummer	Für Schienentyp	Gesamthöhe	Gesamtbreite	Gesamtlänge	Materialstärke	Befestigungsloch	Drehmoment für den Einbau	Zulässige Last (Fa,z)
Kennzeichnung		*H*	*W*	*L*	*MT*	*FH*	*T inst.*	*Fa,z*
Einheit		*mm*	*mm*	*mm*	*mm*	*mm*	*Nm*	*N*
6793810	27x18, 30x15, 30x20, 30x30	45	30	33	3,00	10	15	1.690

Walraven BISMAT® Schiene (sv)

(K3005)

Universal-Flachschiene zur Befestigung an Wand oder Decke

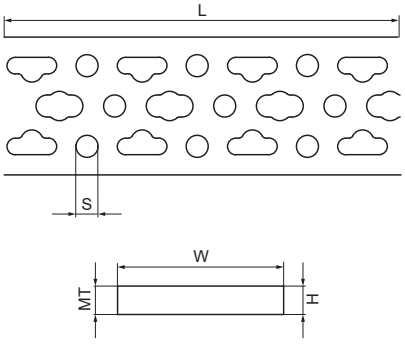

Besonderes & Eigenschaften

- Universelles System zur Rohrbefestigung in Mauerausparungen, Mauerecken, usw.
- Mit Lochmuster, geeignet für alle gängigen Abstandsmaße von Sanitärarmaturen
- Zu verwenden in Kombination mit Biegezange (siehe 6920050), Fixierplättchen (siehe 0835000) und Schalltrennern (siehe 0835001)
- Material: Stahl
- Sendzimirverzinkt

Produktnummer	Gesamthöhe	Gesamtbreite	Gesamtlänge	Materialstärke	Schlitzbreite
Kennzeichnung	*H*	*W*	*L*	*MT*	*S*
Einheit	*mm*	*mm*	*mm*	*mm*	*mm*
0835503	3	50	2.000	3,00	8

Walraven BISMAT® Schiene Biegezange

(K3010)

Zubehör BISMAT® Schiene

Besonderes & Eigenschaften

- Zum Biegen einer BISMAT® Schiene in jeden gewünschten Winkel
- Robuste Bauweise

Produktnummer	Gesamthöhe	Gesamtbreite	Gesamtlänge
Kennzeichnung	*H*	*W*	*L*
Einheit	*mm*	*mm*	*mm*
6920050	70	100	320

Walraven BISMAT® Schiene Fixierplättchen (sv) *(K3020)*

Zubehör BISMAT® Schiene

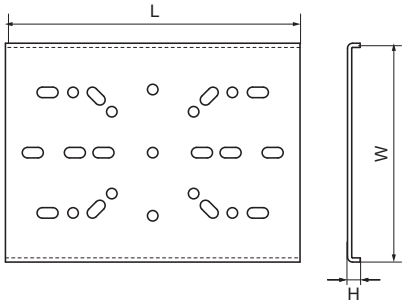

Besonderes & Eigenschaften

- Zur Sicherungsbefestigung von sanitären Wandscheiben an BISMAT® Schiene
- Material: Stahl
- Sendzimirverzinkt

Produktnummer	Gesamthöhe	Gesamtbreite	Gesamtlänge
Kennzeichnung	*H*	*W*	*L*
Einheit	*mm*	*mm*	*mm*
0835000	3	52	70

Walraven BISMAT® Schiene Schalltrenner

(K3025)

Zubehör BISMAT® Schiene

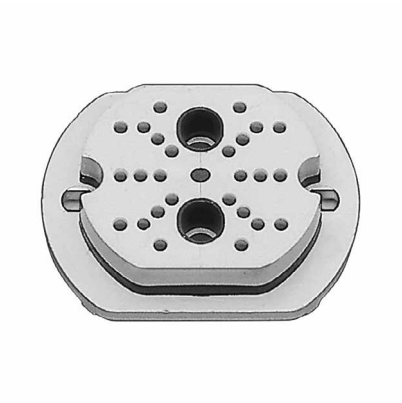

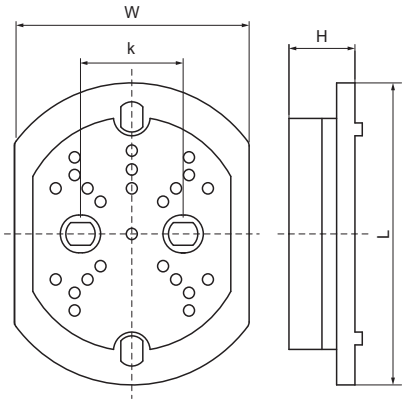

Besonderes & Eigenschaften

- Zur Schallentkopplung von sanitären Wandscheiben
- Material: ABS und EPDM
- Schallschutzeinlage aus EPDM-Gummi nach DIN 4109

Produktnummer	Gesamthöhe	Gesamtbreite	Gesamtlänge	Lochabstand
Kennzeichnung	*H*	*W*	*L*	*k*
Einheit	*mm*	*mm*	*mm*	*mm*
0835001	18	64	80	28

Walraven Tragschale (sv)

(K3505)

Unterstützung für Kunststoffrohre

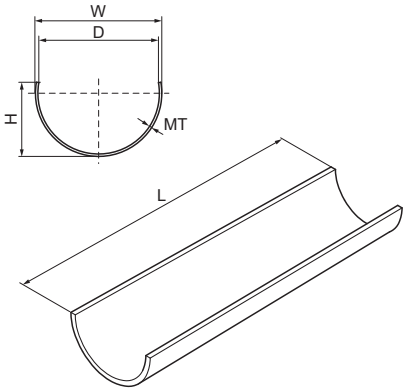

Besonderes & Eigenschaften

- Selbstklemmende und dauerhafte Unterstützung von Kunststoffrohren, um eine ungewünschte Durchbiegung des Rohres zu verhindern
- Ermöglicht einen größeren Abstand zwischen den Stützen (der Befestigungsabstand mit Verstärkung ist 1,5 mal größer als der Abstand ohne Verstärkung)
- Steuert die Richtung der Rohrausdehnung. Hält die Ausrichtung des Rohrs aufrecht und verhindert ein "Schlängeln".
- Verstärkung passt in die Isolierung
- Leicht und kostengünstig, auch 3 Meter Länge sind einfach zu handhaben
- Erleichtert die Handhabung und beschleunigt die Installation von PEX-Rohren
- Kann mit Handwerkzeugen geschnitten werden
- Material: Stahl 1.0226
- Sendzimirverzinkt
- Zur Verwendung mit z.B. BISMAT® 5000 und Bifix® 5000

Produktnummer	Rohr-Außendurchmesser	Gesamthöhe	Gesamtbreite	Gesamtlänge	Materialstärke	Selbstklemmend?
Kennzeichnung	*D*	*H*	*W*	*L*	*MT*	
Einheit	*mm*	*mm*	*mm*	*mm*	*mm*	
0635316	16	10	18	3.000	0,80	Ja
0635320	20	13	22	3.000	0,80	Ja
0635325	25	16	27	3.000	0,80	Ja
0635332	32	20	34	3.000	0,80	Ja
0635340	40	24	42	3.000	0,80	Ja
0635350	50	30	52	3.000	0,80	Ja
0635356	56	28	58	3.000	0,80	Nein
0635363	63	38	65	3.000	0,80	Ja
0635375	75	45	77	3.000	0,80	Ja
0635390	90	54	92	3.000	0,80	Ja
0635391	110	65	112	3.000	0,80	Ja
0635392	125	125	127	3.000	0,80	Nein
0635393	160	81	162	3.000	0,80	Nein
0635326	26	17	26	3.000	0,80	Ja

Walraven Stockschraube (BUP)

(K4004)

Befestigung an Wand oder Decke

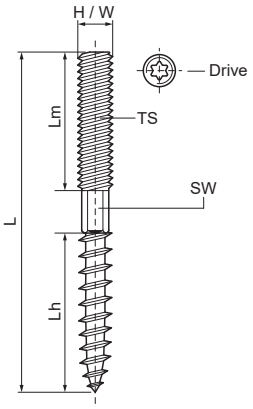

Besonderes & Eigenschaften

- Mit Sechskant zur Feineinstellung
- Material: Stahl
- Das Produkt ist Teil des Walraven BIS UltraProtect® 1000 Systems
- Ein System für Installationen im Innen- und Außenbereich
- Besteht min. 1.000 Std. Salzsprühnebeltest nach DIN ISO 9227

Produktnummer	Gewindegröße	Gesamthöhe	Gesamtbreite	Gesamtlänge	Länge Holzgewinde	Länge Metrisches Gewinde	Sechskantschlüssel	Schlüsselweite
Kennzeichnung	*TS*	*H*	*W*	*L*	*Lh*	*Lm*	*SW*	*Drive*
Einheit		*mm*	*mm*	*mm*	*mm*	*mm*		
62680810	M8	8	8	100	40	40	6	T25
62680820	M8	8	8	200	50	50	6	T25
62681010	M10	10	10	100	60	30	8	T25
62681020	M10	10	10	200	60	50	8	T25

Walraven Stockschraube (ev)

(K4005)

Befestigung an Wand oder Decke

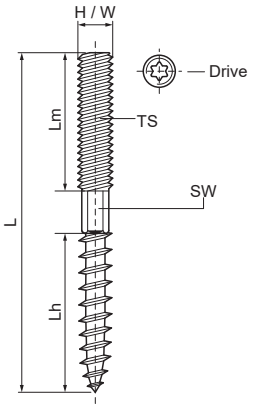

Besonderes & Eigenschaften

- Schnellmontage mit Torx-Antrieb
- Mit Sechskant zur Feineinstellung (M8-M12)
- Material: Stahl
- Elektrolytisch verzinkt

Produktnummer	Gewindegröße	Gesamthöhe	Gesamtbreite	Gesamtlänge	Länge Holzgewinde	Länge Metrisches Gewinde	Sechskantschlüssel	Schlüsselweite
Kennzeichnung	*TS*	*H*	*W*	*L*	*Lh*	*Lm*	*SW*	*Drive*
Einheit		*mm*	*mm*	*mm*	*mm*	*mm*		
6263606	M6	6	6	60	30	20	-	T15
6263609	M6	6	6	90	30	30	-	T15
6263612	M6	6	6	120	30	30	-	T15
6263615	M6	6	6	150	30	30	-	T15
6263805	M8	8	8	50	30	16	-	T25
6263806	M8	8	8	60	30	20	6	T25
6263808	M8	8	8	80	40	30	6	T25
6263810	M8	8	8	100	40	40	6	T25
6263812	M8	8	8	120	48	50	6	T25
6263815	M8	8	8	150	48	50	6	T25
6263816	M8	8	8	160	48	50	6	T25
6263818	M8	8	8	180	48	50	6	T25
6263820	M8	8	8	200	48	50	6	T25
6283006	M10	10	10	60	30	15	8	T25
6283008	M10	10	10	80	40	27	8	T25
6283010	M10	10	10	100	60	27	8	T25
6283011	M10	10	10	110	60	37	8	T25
6283012	M10	10	10	120	60	47	8	T25
6283014	M10	10	10	140	60	50	8	T25
6283018	M10	10	10	180	58	50	8	T25
6283020	M10	10	10	200	58	50	8	T25
6283210	M12	12	12	100	50	30	10	T30
6283212	M12	12	12	120	60	43	10	T30
6283214	M12	12	12	140	60	60	10	T30

Walraven Ansatzschraube (ev)

(K4010)

Befestigung an Wand oder Decke

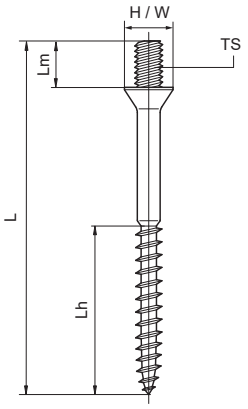

Besonderes & Eigenschaften

- Material: Stahl
- Elektrolytisch verzinkt

Produktnummer	Gewindegröße	Gesamthöhe	Gesamtbreite	Gesamtlänge	Länge Holzgewinde	Länge Metrisches Gewinde
Kennzeichnung	*TS*	*H*	*W*	*L*	*Lh*	*Lm*
Einheit		*mm*	*mm*	*mm*	*mm*	*mm*
6353635	M6	8	8	44	25	8
6353650	M6	11	11	56	30	6
6353660	M6	11	11	66	40	6
6353680	M6	11	11	86	50	6
6353850	M8	14	14	58	34	8
6353860	M8	14	14	68	30	8
6353880	M8	14	14	88	30	8
6353890	M8	14	14	99	50	9

Walraven Blattschraube (ev)

(K4505)

Konstruieren von Aufhängepunkten

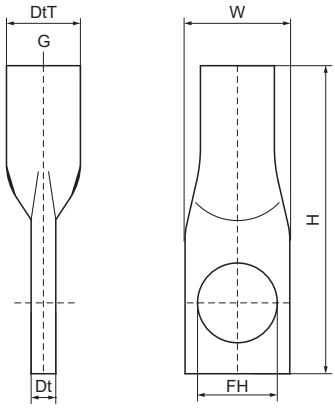

Besonderes & Eigenschaften

- Geschlossene Bauweise zur Maximierung der Belastung
- Material: Stahl
- Elektrolytisch verzinkt

Produktnummer	Anschlussgewinde	Gesamthöhe	Gesamtbreite	Gesamttiefe	Tiefe	Befestigungsloch	Zulässige Last (Fa,z)
Kennzeichnung	*G*	*H*	*W*	*DtT*	*Dt*	*FH*	*Fa,z*
Einheit		*mm*	*mm*	*mm*	*mm*	*mm*	*N*
6803008	M8	45	14	10	3	8,5	2.580
6803010	M10	50	17	12	4	10,5	3.540
6803012	M12	54	21	15	5,5	10,5	7.750

Walraven Befestigungsöse

(K4510)

Konstruieren von Aufhängepunkten

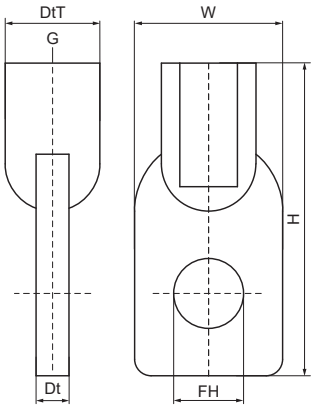

Besonderes & Eigenschaften

- Material: Zamak (Zink/Aluminium-Legierung)

Produktnummer	Anschlussgewinde	Gesamthöhe	Gesamtbreite	Gesamttiefe	Tiefe	Befestigungsloch	Zulässige Last (Fa,z)
Kennzeichnung	*G*	*H*	*W*	*DtT*	*Dt*	*FH*	*Fa,z*
Einheit		*mm*	*mm*	*mm*	*mm*	*mm*	*N*
6803706	M6	38	18	11,5	4	8,5	2.170
6803708	M8	38	18	11,5	4	8,5	2.270

Walraven Ringschraube (ev)

(K4515)

Konstruieren von Aufhängepunkten

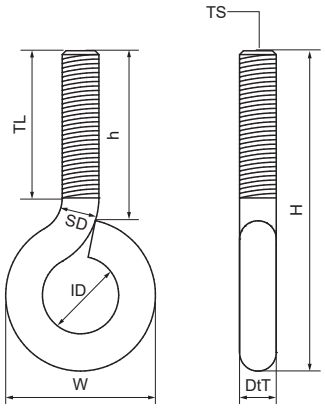

Besonderes & Eigenschaften

- Material: Stahl
- Elektrolytisch verzinkt

Produktnummer	Gewindegröße	Gewindelänge	Höhe	Stiftdurchmesser	Innendurchmesser	Gesamthöhe	Gesamtbreite	Gesamttiefe
Kennzeichnung	*TS*	*TL*	*h*	*SD*	*ID*	*H*	*W*	*DtT*
Einheit		*mm*	*mm*	*mm*	*mm*	*mm*	*mm*	*mm*
6804030	M10	30	33	9	15	71	35	10
6804825	M8	22	25	7	10	48	25	8

Walraven Sechskantschraube (BUP)

(K4519)

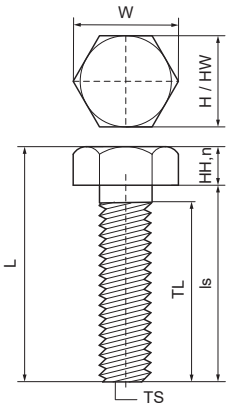

Besonderes & Eigenschaften

- Nach ISO 4017 (war DIN 933)
- Material: Stahl, Festigkeitsklasse 8.8
- Das Produkt ist Teil des Walraven BIS UltraProtect® 1000 Systems
- Ein System für Installationen im Innen- und Außenbereich
- Besteht min. 1.000 Std. Salzsprühnebeltest nach DIN ISO 9227

Produktnummer	Gewindegröße	Schraubenlänge	Gewindelänge	Kopfform	Nominale Kopfhöhe	Kopfbreite	Schlüsselweite	Gesamthöhe	Gesamtbreite	Gesamtlänge
Kennzeichnung	*TS*	*ls*	*TL*		*HH,n*	*HW*	*Drive*	*H*	*W*	*L*
Einheit		*mm*	*mm*		*mm*	*mm*		*mm*	*mm*	*mm*
61480825	M8	25	21,25	Sechskantkopf	5,3	13	WAF13	13	15	30
61480830	M8	30	26,25	Sechskantkopf	5,3	13	WAF13	13	15	35
61480860	M8	60	56,25	Sechskantkopf	5,3	13	WAF13	13	15	65
61480880	M8	80	76,25	Sechskantkopf	5,3	13	WAF13	13	15	85
61481025	M10	25	20,5	Sechskantkopf	6,4	17	WAF17	17	20	31
61481030	M10	30	25,5	Sechskantkopf	6,4	17	WAF17	17	20	36
61481060	M10	60	55,5	Sechskantkopf	6,4	17	WAF17	17	20	66
61481080	M10	80	75,5	Sechskantkopf	6,4	17	WAF17	17	20	86
61481230	M12	30	24,75	Sechskantkopf	7,5	19	WAF19	19	22	38
61481260	M12	60	54,75	Sechskantkopf	7,5	19	WAF19	19	22	68
61481280	M12	80	74,75	Sechskantkopf	7,5	19	WAF19	19	22	88
61481225	M12	25	19,75	Sechskantkopf	7,5	19	WAF19	19	22	33

Walraven Sechskantschraube (ev)

(K4520)

Für Gewindeverbindungen

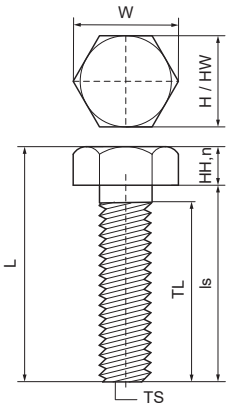

Besonderes & Eigenschaften

- Nach ISO 4017 (war DIN 933)
- Material: Stahl, Festigkeitsklasse 8.8
- Elektrolytisch verzinkt

Produktnummer	Gewindegröße	Schraubenlänge	Gewindelänge	Kopfform	Nominale Kopfhöhe	Kopfbreite	Schlüsselweite	Gesamthöhe	Gesamtbreite	Gesamtlänge
Kennzeichnung	*TS*	*ls*	*TL*		*HH,n*	*HW*	*Drive*	*H*	*W*	*L*
Einheit		*mm*	*mm*		*mm*	*mm*		*mm*	*mm*	*mm*
6143620	M6	20	17	Sechskantkopf	4	10	WAF10 + Steckplatz	10	12	24
6143630	M6	30	27	Sechskantkopf	4	10	WAF10 + Steckplatz	10	12	34
6143816	M8	16	12,25	Sechskantkopf	5,3	13	WAF13	13	15	21
6143820	M8	20	16,25	Sechskantkopf	5,3	13	WAF13	13	15	25
6143825	M8	25	21,25	Sechskantkopf	5,3	13	WAF13	13	15	30
6143830	M8	30	26,25	Sechskantkopf	5,3	13	WAF13	13	15	35
6143835	M8	35	31,25	Sechskantkopf	5,3	13	WAF13	13	15	40
6143840	M8	40	36,25	Sechskantkopf	5,3	13	WAF13	13	15	45
6143860	M8	60	56,25	Sechskantkopf	5,3	13	WAF13	13	15	65
6143880	M8	80	76,25	Sechskantkopf	5,3	13	WAF13	13	15	85
6143920	M10	20	15,5	Sechskantkopf	6,4	17	WAF17	17	20	26
6143925	M10	25	20,5	Sechskantkopf	6,4	17	WAF17	17	20	31
6143930	M10	30	25,5	Sechskantkopf	6,4	17	WAF17	17	20	36
6143935	M10	35	30,5	Sechskantkopf	6,4	17	WAF17	17	20	41
6143940	M10	40	35,5	Sechskantkopf	6,4	17	WAF17	17	20	46
6143950	M10	50	45,5	Sechskantkopf	6,4	17	WAF17	17	20	56
6143960	M10	60	55,5	Sechskantkopf	6,4	17	WAF17	17	20	66
6143980	M10	80	75,5	Sechskantkopf	6,4	17	WAF17	17	20	86
6143990	M10	90	85,5	Sechskantkopf	6,4	17	WAF17	17	20	96
6144030	M12	30	24,75	Sechskantkopf	7,5	19	WAF19	19	22	38
6143892	M8	120	116,25	Sechskantkopf	5,3	13	WAF13	13	15	125
6143850	M8	50	46,25	Sechskantkopf	5,3	13	WAF13	13	15	55
6143894	M8	140	136,25	Sechskantkopf	5,3	13	WAF13	13	15	145
6144640	M16	40	34	Sechskantkopf	10	24	WAF24	24	28	50

Walraven Sechskantschraube (fv)

(K4521)

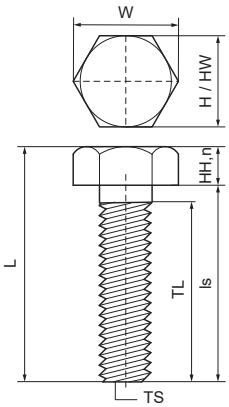

Besonderes & Eigenschaften

- Nach ISO 4017 (war DIN 933)
- Material: Stahl, Festigkeitsklasse 8
- Feuerverzinkt

Produktnummer	Gewindegröße	Schraubenlänge	Gewindelänge	Kopfform	Nominale Kopfhöhe	Kopfbreite	Schlüsselweite	Gesamthöhe	Gesamtbreite	Gesamtlänge
Kennzeichnung	*TS*	*ls*	*TL*		*HH,n*	*HW*	*Drive*	*H*	*W*	*L*
Einheit		*mm*	*mm*		*mm*	*mm*		*mm*	*mm*	*mm*
6141230	M12	30	24,75	Sechskantkopf	7,5	19	WAF19	19	22	38

Walraven Unterlegscheibe (BUP)

(K4529)

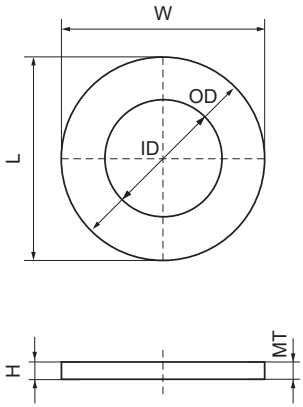

Besonderes & Eigenschaften

- Nach EN-ISO 7089
- Material: Stahl 1.0332
- Das Produkt ist Teil des Walraven BIS UltraProtect® 1000 Systems
- Ein System für Installationen im Innen- und Außenbereich
- Besteht min. 1.000 Std. Salzsprühnebeltest nach DIN ISO 9227
- Auf Brandsicherheit geprüft

Produktnummer	Für Schienentyp	Gesamthöhe	Gesamtbreite	Gesamtlänge	Innendurchmesser	Außendurchmesser	Materialstärke
Kennzeichnung		*H*	*W*	*L*	*ID*	*OD*	*MT*
Einheit		*mm*	*mm*	*mm*	*mm*	*mm*	*mm*
65381308	27x18, 30x15, 30x20, 30x30, 38x40	2	16	16	8,4	16	2,00
65381310	27x18, 30x15, 30x20, 30x30, 38x40	2	20	20	10,5	20	2,00
65381312	27x18, 30x15, 30x20, 30x30, 38x40	3	24	24	13	24	3,00
65381316	27x18, 30x15, 30x20, 30x30, 38x40	3	30	30	17	30	3,00

Walraven Unterlegscheibe DIN ISO (ev)

(K4530)

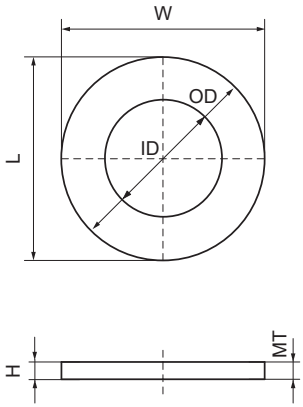

Besonderes & Eigenschaften

- Art. Nr.: 65330xx: nach EN-ISO 7089 (war DIN 125A)
- Art. Nr.: 65336xx: nach DIN 9021
- Material: Stahl
- Elektrolytisch verzinkt
- Auf Brandsicherheit geprüft

Produktnummer	Für Schienentyp	Gesamthöhe	Gesamtbreite	Gesamtlänge	Innendurchmesser	Außendurchmesser	Materialstärke
Kennzeichnung		*H*	*W*	*L*	*ID*	*OD*	*MT*
Einheit		*mm*	*mm*	*mm*	*mm*	*mm*	*mm*
6533006	27x18, 30x15, 30x20, 30x30, 38x40	2	12	12	6,4	12	2,00
6533008	27x18, 30x15, 30x20, 30x30, 38x40	2	16	16	8,4	16	2,00
6533010	27x18, 30x15, 30x20, 30x30, 38x40	2	20	20	10,5	20	2,00
6533012	27x18, 30x15, 30x20, 30x30, 38x40	3	24	24	13	24	3,00
6533016	27x18, 30x15, 30x20, 30x30, 38x40	3	30	30	17	30	3,00
6533020	27x18, 30x15, 30x20, 30x30	3	37	37	21	37	3,00

Walraven Unterlegscheibe EN-ISO (fv)

(K4531)

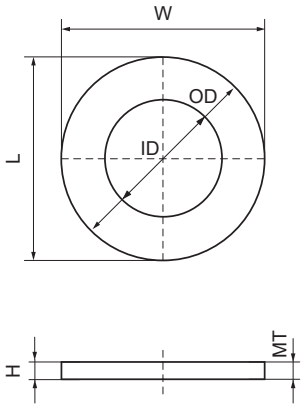

Besonderes & Eigenschaften

- Nach EN-ISO 7089 (ehemals DIN 125A)
- Material: Stahl
- Feuerverzinkt

Produktnummer	Gesamthöhe	Gesamtbreite	Gesamtlänge	Innendurchmesser	Außendurchmesser	Materialstärke
Kennzeichnung	*H*	*W*	*L*	*ID*	*OD*	*MT*
Einheit	*mm*	*mm*	*mm*	*mm*	*mm*	*mm*
6531012	2,5	24	24	13	24	2,50

Walraven Unterlegscheibe (ev)

(K4532)

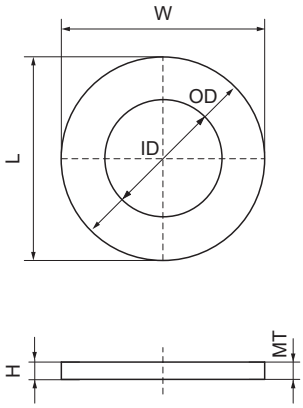

Besonderes & Eigenschaften

- Material: Stahl
- Elektrolytisch verzinkt

Produktnummer	Gesamthöhe	Gesamtbreite	Gesamtlänge	Innendurchmesser	Außendurchmesser	Materialstärke
Kennzeichnung	*H*	*W*	*L*	*ID*	*OD*	*MT*
Einheit	*mm*	*mm*	*mm*	*mm*	*mm*	*mm*
6176520	2	20	20	5,3	20	1,50
6176620	2	20	20	6,4	20	1,50
6176820	2	20	20	8,4	20	1,50

Walraven Verzahnte Unterlegscheibe (ev)

(K4533)

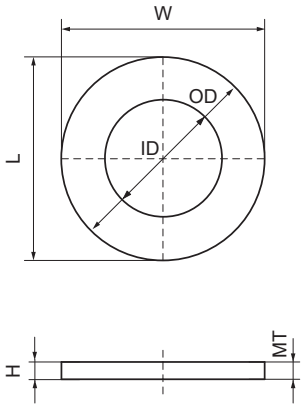

Besonderes & Eigenschaften

- Fächerscheibe mit Außenverzahnung
- Nach NEN-2453 (früher DIN 6798)
- Material: Stahl
- Elektrolytisch verzinkt

Produktnummer	Für Schienentyp	Gesamthöhe	Gesamtbreite	Gesamtlänge	Innendurchmesser	Außendurchmesser	Materialstärke
Kennzeichnung		*H*	*W*	*L*	*ID*	*OD*	*MT*
Einheit		*mm*	*mm*	*mm*	*mm*	*mm*	*mm*
6533990	27x18, 30x15, 30x20, 30x30	3	18	18	10,5	18	0,90

Walraven Sechskantmutter (BUP)

(K4534)

Für Gewindeverbindungen

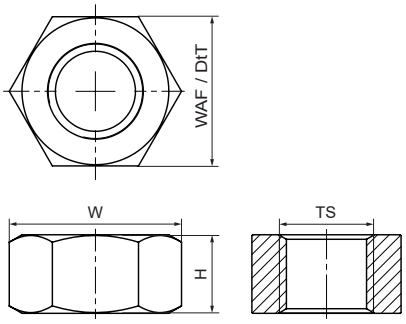

Besonderes & Eigenschaften

- Material: Stahl, Festigkeitsklasse 8
- Das Produkt ist Teil des Walraven BIS UltraProtect® 1000 Systems
- Ein System für Installationen im Innen- und Außenbereich
- Besteht min. 1.000 Std. Salzsprühnebeltest nach DIN ISO 9227
- M10 und M12 erfüllt die Brandschutzanforderungen der EN 1363-1

Produktnummer	Norm / Standard	Gewindegröße	Schlüsselweite	Gesamttiefe	Gesamthöhe	Gesamtbreite	Farbe
Kennzeichnung		*TS*	*WAF*	*DtT*	*H*	*W*	
Einheit			*mm*	*mm*	*mm*	*mm*	
61281008	DIN 934	M8	13	13	7	15	Zink
61281010	DIN 934	M10	17	17	8	20	Zink
61281012	DIN 934	M12	19	19	10	22	Zink
61281016	DIN 934	M16	24	24	13	28	Zink

Walraven Sechskantmutter (ev)

(K4535)

Für Gewindeverbindungen

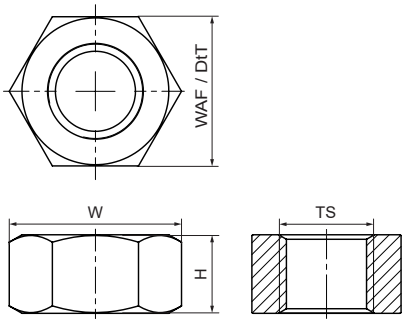

Besonderes & Eigenschaften

- Material: Stahl, Festigkeitsklasse 8
- Elektrolytisch verzinkt
- M10 und M12 erfüllt die Brandschutzanforderungen der EN 1363-1
- M7B: Teilung = M7 x 1 mm
- M7F: Teilung = M7 x 1,5 mm

Produktnummer	Norm / Standard	Gewindegröße	Schlüsselweite	Gesamttiefe	Gesamthöhe	Gesamtbreite	Farbe
Kennzeichnung		*TS*	*WAF*	*DtT*	*H*	*W*	
Einheit			*mm*	*mm*	*mm*	*mm*	
6123006	DIN 934	M6	10	10	5	12	Zink
6123008	DIN 934	M8	13	13	7	15	Zink
6123010	DIN 934	M10	17	17	8	20	Zink
6123012	DIN 934	M12	19	19	10	22	Zink
6123016	DIN 934	M16	24	24	13	28	Zink
6123020	DIN 934	M20	30	30	16	35	Zink

Walraven Sechskantmutter (fv)

(K4536)

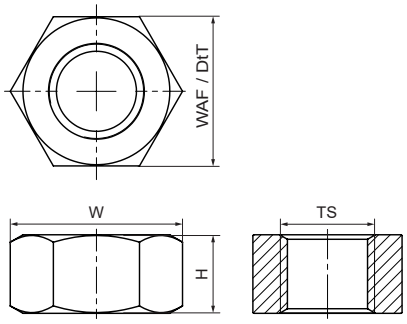

Besonderes & Eigenschaften

- Material: Stahl, Festigkeitsklasse 8
- Feuerverzinkt

Produktnummer	Norm / Standard	Gewindegröße	Schlüsselweite	Gesamttiefe	Gesamthöhe	Gesamtbreite	Farbe
Kennzeichnung		*TS*	*WAF*	*DtT*	*H*	*W*	
Einheit			*mm*	*mm*	*mm*	*mm*	
6121012	DIN 934	M12	19	19	10	22	Zink

Walraven Blechschraube | Zylinderkopf (ev)

(K4540)

Für Blechbefestigung

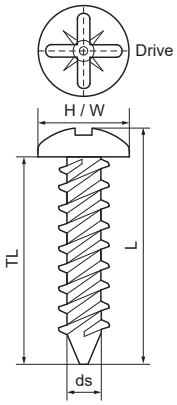

Besonderes & Eigenschaften

- Material: Stahl
- Elektrolytisch verzinkt

Produktnummer	Norm / Standard	Gewindelänge	Schraubengröße	Schlüsselweite	Gesamthöhe	Gesamtbreite	Gesamtlänge	Form der Spitze
Kennzeichnung		*TL*	*ds*	*Drive*	*H*	*W*	*L*	
Einheit		*mm*			*mm*	*mm*	*mm*	
6174516	ISO 7049	16	4,8	PH2	9,5	9,5	19,7	Spitze
6174519	ISO 7049	19	4,8	PH2	9,5	9,5	22,5	Spitze

Walraven Langlochschraube | Holzgewinde (ev)

(K4545)

Konstruieren von Aufhängepunkten

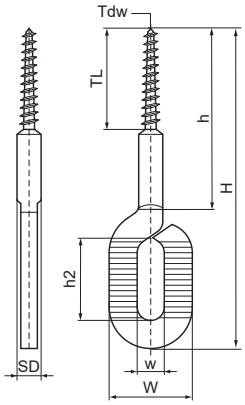

Besonderes & Eigenschaften

- Material: Stahl
- Elektrolytisch verzinkt

Produktnummer	Durchmesser Holzgewinde	Gewindelänge	Höhe	Stiftdurchmesser	Höhe 2	Breite	Gesamthöhe	Gesamtbreite	Gesamttiefe	Zulässige Last (Fa,z)
Kennzeichnung	*Tdw*	*TL*	*h*	*SD*	*h 2*	*w*	*H*	*W*	*DtT*	*Fa,z*
Einheit	*mm*	*mm*	*mm*	*mm*	*mm*	*mm*	*mm*	*mm*	*mm*	*N*
6813650	6	32	50	6	22	8	80	21	6	1.140
6813850	8	32	55	7	26	9	100	27	7	1.800

Walraven Langlochschraube | Metrisch (ev)

(K4550)

Konstruieren von Aufhängepunkten

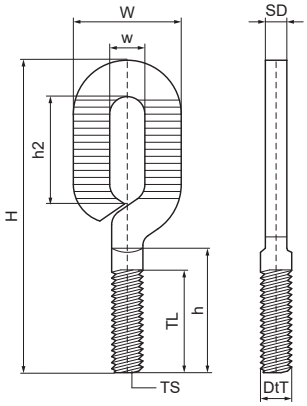

Besonderes & Eigenschaften

- Material: Stahl
- Elektrolytisch verzinkt

Produktnummer	Gewindegröße	Gewindelänge	Höhe	Stiftdurchmesser	Höhe 2	Breite	Gesamthöhe	Gesamtbreite	Gesamttiefe	Zulässige Last (Fa,z)
Kennzeichnung	*TS*	*TL*	*h*	*SD*	*h 2*	*w*	*H*	*W*	*DtT*	*Fa,z*
Einheit		*mm*	*mm*	*mm*	*mm*	*mm*	*mm*	*mm*	*mm*	*N*
6813830	M8	28	30	5,5	26	9	80	27	8	1.800

Walraven Innensechskantschraube (BUP)

(K4554)

Für Gewindeverbindungen

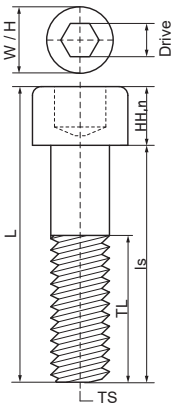

Besonderes & Eigenschaften

- Für Verbindungen auf engstem Raum, z. B. zur Befestigung in Schienenkanälen
- Material: Stahl, Festigkeitsklasse 8.8
- Das Produkt ist Teil des Walraven BIS UltraProtect® 1000 Systems
- Ein System für Installationen im Innen- und Außenbereich
- Besteht min. 1.000 Std. Salzsprühnebeltest nach DIN ISO 9227
- Nach DIN 912

Produktnummer	Gewindegröße	Schraubenlänge	Gewindelänge	Kopfform	Nominale Kopfhöhe	Kopfbreite	Schlüsselweite	Gesamthöhe	Gesamtbreite	Gesamtlänge
Kennzeichnung	*TS*	*ls*	*TL*		*HH,n*	*HW*	*Drive*	*H*	*W*	*L*
Einheit		*mm*	*mm*		*mm*	*mm*		*mm*	*mm*	*mm*
61380825	M8	25	21,25	Zylindrischer Kopf	8	13	H6	13	13	33
61380860	M8	60	28	Zylindrischer Kopf	8	13	H6	13	13	68
61380880	M8	80	28	Zylindrischer Kopf	8	13	H6	13	13	88
61381025	M10	25	20,5	Zylindrischer Kopf	10	16	H8	16	16	35
61381030	M10	30	25,5	Zylindrischer Kopf	10	16	H8	16	16	40
61381230	M12	30	25,5	Zylindrischer Kopf	12	18	H10	18	18	42
61381260	M12	60	36	Zylindrischer Kopf	12	18	H10	18	18	72

Walraven Innensechskantschraube (ev)

(K4555)

Für Gewindeverbindungen

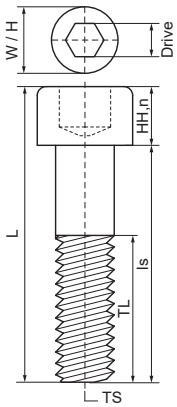

Besonderes & Eigenschaften

- Für Verbindungen auf engstem Raum, z. B. zur Befestigung in Schienenkanälen
- Material: Stahl, Festigkeitsklasse 8.8
- Elektrolytisch verzinkt
- Nach DIN 912

Produktnummer	Gewindegröße	Schraubenlänge	Gewindelänge	Kopfform	Nominale Kopfhöhe	Kopfbreite	Schlüsselweite	Gesamthöhe	Gesamtbreite	Gesamtlänge
Kennzeichnung	*TS*	*ls*	*TL*		*HH,n*	*HW*	*Drive*	*H*	*W*	*L*
Einheit		*mm*	*mm*		*mm*	*mm*		*mm*	*mm*	*mm*
6133010	M8	16	12,25	Zylindrischer Kopf	8	13	H6	13	13	24
6133011	M8	20	16,25	Zylindrischer Kopf	8	13	H6	13	13	28
6133012	M8	25	21,25	Zylindrischer Kopf	8	13	H6	13	13	33
6133015	M10	15	10,5	Zylindrischer Kopf	10	16	H8	16	16	25

Walraven Sechskantholzschraube DIN (ev)

(K4560)

Für Wand- und Deckenanbindungen

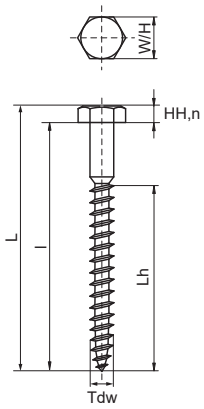

Besonderes & Eigenschaften

- gemäß DIN 571
- Material: Stahl
- Elektrolytisch verzinkt

Produktnummer	Durchmesser Holzgewinde	Länge Holzgewinde	Länge	Schlüsselweite	Nominale Kopfhöhe	Gesamthöhe	Gesamtbreite	Gesamtlänge
Kennzeichnung	*Tdw*	*Lh*	*l*	*Drive*	*HH,n*	*H*	*W*	*L*
Einheit	*mm*	*mm*	*mm*		*mm*	*mm*	*mm*	*mm*
6183809	8	55	90	WAF13	5	13	13	96,5
6183810	8	60	100	WAF13	5	13	13	106,5
6183812	8	75	120	WAF13	5	13	13	126,5
6193006	10	35	60	WAF17	7	17	17	67
6193008	10	50	80	WAF17	7	17	17	87
6193010	10	60	100	WAF17	7	17	17	107

Walraven Sechskantholzschraube TX (ev)

(K4561)

Für Wand- und Deckenanbindungen

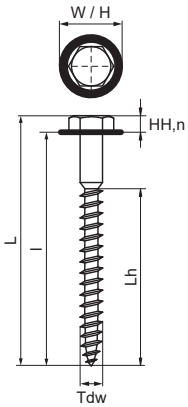

Besonderes & Eigenschaften

- Material: Stahl
- Elektrolytisch verzinkt

Produktnummer	Durchmesser Holzgewinde	Länge Holzgewinde	Länge	Schlüsselweite	Nominale Kopfhöhe	Gesamthöhe	Gesamtbreite	Gesamtlänge
Kennzeichnung	*Tdw*	*Lh*	*l*	*Drive*	*HH,n*	*H*	*W*	*L*
Einheit	*mm*	*mm*	*mm*		*mm*	*mm*	*mm*	*mm*
6183805	8	30	50	WAF13 + T30	8	13	13	57
6183806	8	40	60	WAF13 + T30	8	13	13	67
6183807	8	50	70	WAF13 + T30	8	13	13	77
6183808	8	50	80	WAF13 + T30	8	13	13	87

Walraven Rundstahlkette | DIN 5685 (ev)

(K5005)

Für Abhängungen und Anbindungen

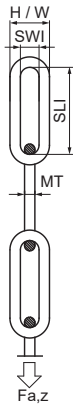

Besonderes & Eigenschaften

- Nicht zum Heben von Lasten, Sichern von Personen oder Schwingen verwenden
- Material: Stahl
- Elektrolytisch verzinkt

Produktnummer	Gesamtlänge	Materialstärke	Lochlänge	Lochbreite	Zulässige Last (Fa,z)	Gesamthöhe	Gesamtbreite
Kennzeichnung	*L*	*MT*	*SLI*	*SWI*	*Fa,z*	*H*	*W*
Einheit	*mm*	*mm*	*mm*	*mm*	*N*	*mm*	*mm*
0910013	30.000	3,00	16	5,4	400	11,4	11,4
0910015	30.000	3,00	26	5,4	400	11,4	11,4
0910017	30.000	4,00	32	7,2	800	15,2	15,2

Walraven Knotenkette | DIN 5686 (ev)

(K5010)

Für Abhängungen

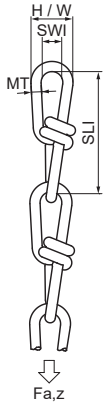

Besonderes & Eigenschaften

- Nach DIN 5686
- Nicht zum Heben von Lasten, Sichern von Personen oder Schwingen verwenden
- Material: Stahl
- Elektrolytisch verzinkt

Produktnummer	Gesamtlänge	Materialstärke	Lochlänge	Lochbreite	Zulässige Last (Fa,z)	Gesamthöhe	Gesamtbreite
Kennzeichnung	*L*	*MT*	*SLI*	*SWI*	*Fa,z*	*H*	*W*
Einheit	*mm*	*mm*	*mm*	*mm*	*N*	*mm*	*mm*
0912022	30.000	2,00	28	5	320	9	9
0912027	30.000	2,50	35	6	500	11	11
0912030	30.000	2,80	39	6	600	12	12
0913032	30.000	3,10	41	8	750	14,2	14,2

Walraven S-Haken (ev)

(K5015)

Für Abhängungen und Anbindungen

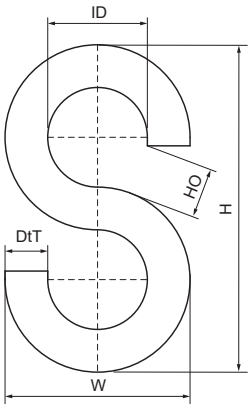

Besonderes & Eigenschaften

- Material: Stahl
- Elektrolytisch verzinkt

Produktnummer	Innendurchmesser	Hakenöffnung	Gesamthöhe	Gesamtbreite	Gesamttiefe	Zulässige Last (Fa,z)
Kennzeichnung	*ID*	*HO*	*H*	*W*	*DtT*	*Fa,z*
Einheit	*mm*	*mm*	*mm*	*mm*	*mm*	*N*
6941030	7	3,5	25	13	3	120
6941040	11	5	35	19	4	250
6941050	14	5,5	45	24	5	400

Walraven Ketten-Notglied (ev)

(K5020)

Für Abhängungen und Anbindungen

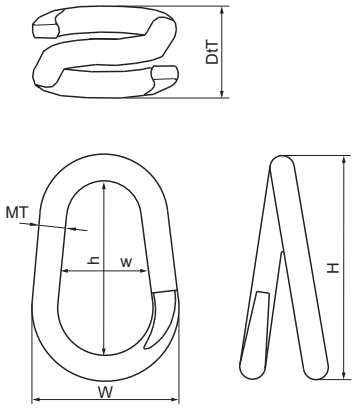

Besonderes & Eigenschaften

- Material: Stahl
- Elektrolytisch verzinkt

Produktnummer	Höhe	Breite	Materialstärke	Gesamthöhe	Gesamttiefe	Gesamtbreite	Zulässige Last (Fa,z)
Kennzeichnung	*h*	*w*	*MT*	*H*	*DtT*	*W*	*Fa,z*
Einheit	*mm*	*mm*	*mm*	*mm*	*mm*	*mm*	*N*
6942030	16	6,5	3,00	22,5	14	14	350
6942040	20	8	4,00	28	16	16	550

Walraven Sicherheitshaken (ev)

(K5025)

Für Abhängungen und Anbindungen

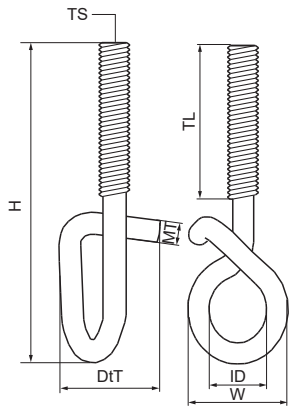

Besonderes & Eigenschaften

- Material: Stahl 1.0332
- Elektrolytisch verzinkt

Produktnummer	Gewindegröße	Innendurchmesser	Gewindelänge	Materialstärke	Gesamthöhe	Gesamtbreite	Gesamttiefe	Zulässige Last (Fa,z)
Kennzeichnung	*TS*	*ID*	*TL*	*MT*	*H*	*W*	*DtT*	*Fa,z*
Einheit		*mm*	*mm*	*mm*	*mm*	*mm*	*mm*	*N*
6940006	M6	15	40	5,50	81,5	26	26,5	400
6940008	M8	16,5	30	7,00	65	36	30	600

Walraven Gewindestifte / Walraven Gewindestangen

Maximal zulässige Belastung

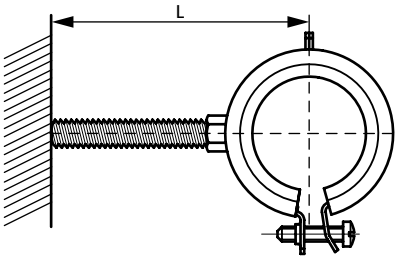

Walraven Gewindestifte / Walraven Gewindestangen

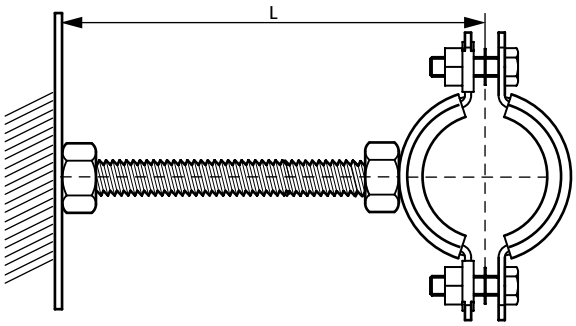

Walraven Gewinderohre

	Walraven Gewindestifte / Walraven Gewindestangen							Walraven Gewinderohre		
Ø	M8	M10	M12	M16	M20	M22	M24	1/2"	3/4"	1"
L (mm)										
20	210	422	744	1.936	3.785	5.295	6.542	3.057	5.377	10.693
30	140	281	496	1.291	2.523	3.530	4.361	2.038	3.584	7.128
40	105	211	372	968	1.892	2.647	3.271	1.528	2.688	5.346
50	84	169	297	774	1.514	2.118	2.617	1.223	2.151	4.277
60	70	141	248	645	1.262	1.765	2.181	1.019	1.792	3.564
70	60	120	212	553	1.081	1.513	1.869	873	1.536	3.055
80	50	105	186	484	946	1.324	1.636	764	1.344	2.673
90	40	94	165	430	841	1.177	1.454	679	1.195	2.376
100	32	81	149	387	757	1.059	1.308	611	1.075	2.138
125	21	52	111	310	606	847	1.047	489	860	1.711
150	14	36	77	258	505	706	872	408	717	1.426
175	10	27	57	203	433	605	748	349	614	1.222
200	-	20	43	155	378	529	654	305	538	1.069
225	-	16	34	123	300	469	582	272	478	950
250	-	13	28	99	243	380	504	239	430	855
275	-	11	23	82	201	314	416	198	391	778
300	-	-	19	69	169	264	350	166	358	713
325	-	-	16	59	144	225	298	141	322	658
350	-	-	14	51	124	194	257	122	278	611
375	-	-	12	44	108	169	224	106	242	570
400	-	-	11	39	95	148	197	93	213	531
450	-	-	-	31	75	117	156	74	168	420
500	-	-	-	25	61	95	126	60	136	340

Max. zulässige Belastung in N.
Zulässige Biegung: f = (1/150) x L
Zulässige Biegespannung: σ = 160 N/mm²

Bei Abweichungen oder besonderen Anwendungsfällen kontaktieren Sie bitte unsere technische Abteilung.

Walraven Gewindestift (BUP)

(K5504)

Für Gewindeverbindungen, Abhängungen und Anbindungen

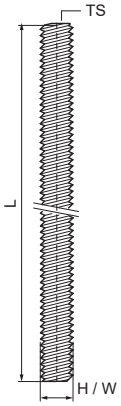

Besonderes & Eigenschaften

- Nach DIN 976-1
- Material: Stahl, Klasse 8.8
- Hohe Leistungsfähigkeit durch Gewinde mit 60°-Winkel
- Das Produkt ist Teil des Walraven BIS UltraProtect® 1000 Systems
- Ein System für Installationen im Innen- und Außenbereich
- Besteht min. 1.000 Std. Salzsprühnebeltest nach DIN ISO 9227
- M10 und M12 erfüllt die Brandschutzanforderungen der EN 1363-1

Produktnummer	Norm / Standard	Gewindegröße	Gesamtlänge	Gesamthöhe	Gesamtbreite
Kennzeichnung		*TS*	*L*	*H*	*W*
Einheit			*mm*	*mm*	*mm*
63181010	DIN 976-1	M8	100	8	8
63181020	DIN 976-1	M8	200	8	8
63281010	DIN 976-1	M10	100	10	10
63281020	DIN 976-1	M10	200	10	10

Walraven Gewindestift (ev)

(K5505)

Für Gewindeverbindungen, Abhängungen und Anbindungen

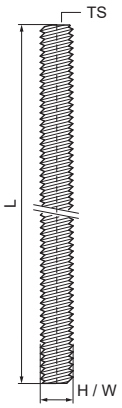

Besonderes & Eigenschaften

- Nach DIN 976-1
- Material: Stahl, Klasse 4.8
- Elektrolytisch verzinkt
- Hohe Leistungsfähigkeit durch Gewinde mit 60°-Winkel
- M10 und M12 erfüllt die Brandschutzanforderungen der EN 1363-1

Produktnummer	Norm / Standard	Gewindegröße	Gesamtlänge	Gesamthöhe	Gesamtbreite
Kennzeichnung		*TS*	*L*	*H*	*W*
Einheit			*mm*	*mm*	*mm*
6313802	DIN 976-1	M8	25	8	8
6313803	DIN 976-1	M8	30	8	8
6313804	DIN 976-1	M8	40	8	8
6313805	DIN 976-1	M8	50	8	8
6313806	DIN 976-1	M8	60	8	8
6313807	DIN 976-1	M8	70	8	8
6313808	DIN 976-1	M8	80	8	8
6313809	DIN 976-1	M8	90	8	8
6313810	DIN 976-1	M8	100	8	8
6313812	DIN 976-1	M8	120	8	8
6313815	DIN 976-1	M8	150	8	8
6313818	DIN 976-1	M8	180	8	8
6313820	DIN 976-1	M8	200	8	8
6323002	DIN 976-1	M10	25	10	10
6323004	DIN 976-1	M10	40	10	10
6323005	DIN 976-1	M10	50	10	10
6323006	DIN 976-1	M10	60	10	10
6323007	DIN 976-1	M10	70	10	10
6323008	DIN 976-1	M10	80	10	10
6323009	DIN 976-1	M10	90	10	10
6323010	DIN 976-1	M10	100	10	10
6323012	DIN 976-1	M10	120	10	10
6323016	DIN 976-1	M10	160	10	10
6323018	DIN 976-1	M10	180	10	10
6323020	DIN 976-1	M10	200	10	10
6323003	DIN 976-1	M10	30	10	10
6323030	DIN 976-1	M10	300	10	10
6323220	DIN 976-1	M12	200	12	12

Walraven Gewindestange (BUP)

(K5508)

Für Gewindeverbindungen, Abhängungen und Anbindungen

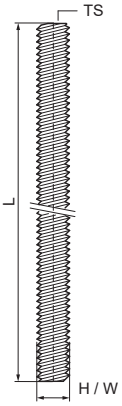

Besonderes & Eigenschaften

- Nach DIN 976-1
- Material: Stahl, Klasse 8.8
- Das Produkt ist Teil des Walraven BIS UltraProtect® 1000 Systems
- Ein System für Installationen im Innen- und Außenbereich
- Besteht min. 1.000 Std. Salzsprühnebeltest nach DIN ISO 9227
- Hohe Leistungsfähigkeit durch 60° Flankenwinkel
- M10 und M12 erfüllt die Brandschutzanforderungen der EN 1363-1

Produktnummer	Norm / Standard	Gewindegröße	Gesamtlänge	Gesamthöhe	Gesamtbreite
Kennzeichnung		*TS*	*L*	*H*	*W*
Einheit			*mm*	*mm*	*mm*
63081008	DIN 976-1	M8	1.000	8	8
63081010	DIN 976-1	M10	1.000	10	10
63081012	DIN 976-1	M12	1.000	12	12
63081016	DIN 976-1	M16	1.000	16	16
63082008	DIN 976-1	M8	2.000	8	8
63082010	DIN 976-1	M10	2.000	10	10
63082012	DIN 976-1	M12	2.000	12	12
63082016	DIN 976-1	M16	2.000	16	16

Walraven Gewindestange (ev)

(K5510)

Für Gewindeverbindungen, Abhängungen und Anbindungen

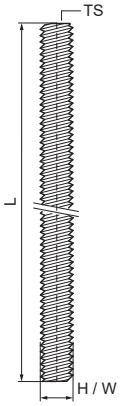

Besonderes & Eigenschaften

- Nach DIN 976-1
- Material: Stahl, Klasse 4.8
- Elektrolytisch verzinkt
- Hohe Leistungsfähigkeit durch Gewinde mit 60°-Winkel
- M10 und M12 erfüllt die Brandschutzanforderungen der EN 1363-1

Produktnummer	Norm / Standard	Gewindegröße	Gesamtlänge	Gesamthöhe	Gesamtbreite
Kennzeichnung		*TS*	*L*	*H*	*W*
Einheit			*mm*	*mm*	*mm*
6303006	DIN 976-1	M6	1.000	6	6
6303008	DIN 976-1	M8	1.000	8	8
6303010	DIN 976-1	M10	1.000	10	10
6303012	DIN 976-1	M12	1.000	12	12
6303016	DIN 976-1	M16	1.000	16	16
6303020	DIN 976-1	M20	1.000	20	20
6303210	DIN 976-1	M10	2.000	10	10
6303212	DIN 976-1	M12	2.000	12	12
6303216	DIN 976-1	M16	2.000	16	16
6303308	DIN 976-1	M8	3.000	8	8
6303310	DIN 976-1	M10	3.000	10	10
6303312	DIN 976-1	M12	3.000	12	12
6303316	DIN 976-1	M16	3.000	16	16

Walraven Gewinderohr (BUP)

(K5513)

Für Gewindeverbindungen, Aufhänger und Binder

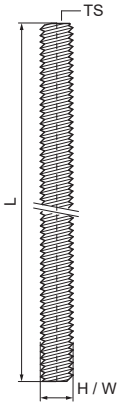

Besonderes & Eigenschaften

- Nach EN 10255 (war DIN 2440)
- Metrisches Gewinde nach DIN ISO 228-1
- Material: Stahl
- Das Produkt ist Teil des Walraven BIS UltraProtect® 1000 Systems
- Ein System für Installationen im Innen- und Außenbereich
- Besteht min. 1.000 Std. Salzsprühnebeltest nach DIN ISO 9227

Produktnummer	Norm / Standard	Gewindegröße	Gesamtlänge	Gesamthöhe	Gesamtbreite
Kennzeichnung		*TS*	*L*	*H*	*W*
Einheit			*mm*	*mm*	*mm*
6298221	EN 10255	G½"	2.000	21	21
6298233	EN 10255	G1"	2.000	34	34

Walraven Gewinderohr (ev)

(K5515)

Für Gewindeverbindungen, Aufhänger und Binder

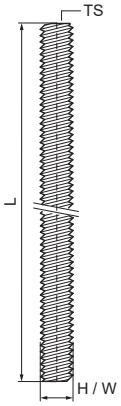

Besonderes & Eigenschaften

- Nach EN 10255 (war DIN 2440)
- Metrisches Gewinde nach DIN ISO 228-1
- Material: Stahl
- Elektrolytisch verzinkt

Produktnummer	Norm / Standard	Gewindegröße	Gesamtlänge	Gesamthöhe	Gesamtbreite
Kennzeichnung		*TS*	*L*	*H*	*W*
Einheit			*mm*	*mm*	*mm*
6293221	EN 10255	G½"	2.000	21	21
6293233	EN 10255	G1"	2.000	34	34
6293021	EN 10255	G½"	500	21	21
6293121	EN 10255	G½"	1.000	21	21
6293133	EN 10255	G1"	1.000	34	34

Walraven Abstandsnippel (ev)

(K5520)

Für Gewindeverbindungen

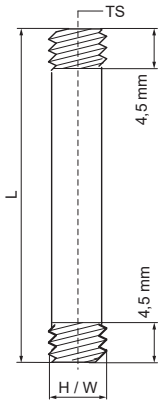

Besonderes & Eigenschaften

- Zur Befestigung von Rohrschellen an Wandplatten oder Dübeln mit Innengewinde
- Material: Stahl
- Elektrolytisch verzinkt

Produktnummer	Gewindegröße	Gesamtlänge	Gesamthöhe	Gesamtbreite
Kennzeichnung	*TS*	*L*	*H*	*W*
Einheit		*mm*	*mm*	*mm*
6413158	M8	15	8	8
6413258	M8	25	8	8
6413358	M8	35	8	8
6413458	M8	45	8	8
6413558	M8	55	8	8
6413658	M8	65	8	8

Walraven Doppel-Gewindenippel (ev)

(K5525)

Für Gewindeverbindungen

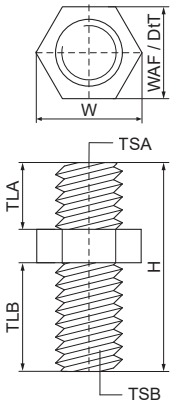

Besonderes & Eigenschaften

- Zur Herstellung eines Außengewindes an z.B. Rohrschelle oder Wandplatte
- Material: Stahl
- Elektrolytisch verzinkt

Produktnummer	Gewindegröße 1	Gewindelänge 1	Gewindegröße 2	Gewindelänge 2	Schlüsselweite	Gesamthöhe	Gesamtbreite	Gesamttiefe
Kennzeichnung	*TSA*	*TLA*	*TSB*	*TLB*	*WAF*	*H*	*W*	*DtT*
Einheit		*mm*		*mm*	*mm*	*mm*	*mm*	*mm*
6413006	M6	8	M6	8	-	18	10	10
6413008	M8	8	M8	12	10	24	11,55	10

Walraven Gewindemuffe (BUP)

(K5528)

Zum Verbinden von Gewindestücken

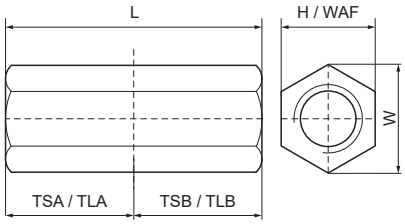

Besonderes & Eigenschaften

- Zur Verbindung von 2 Komponenten mit Außengewinde
- Material: Stahl
- Das Produkt ist Teil des Walraven BIS UltraProtect® 1000 Systems
- Ein System für Installationen im Innen- und Außenbereich
- Besteht min. 1.000 Std. Salzsprühnebeltest nach DIN ISO 9227

Produktnummer	Gewindeart 1	Gewindegröße 1	Gewindelänge 1	Gewindeart 2	Gewindegröße 2	Gewindelänge 2	Schlüsselweite	Gesamthöhe	Gesamtbreite	Gesamtlänge	Zulässige Last (Fa,z)
Kennzeichnung	*TGA*	*TSA*	*TLA*	*TGB*	*TSB*	*TLB*	*WAF*	*H*	*W*	*L*	*Fa,z*
Einheit			*mm*			*mm*	*mm*	*mm*	*mm*	*mm*	*N*
6458240	Innengewinde	M12	20	Innengewinde	M12	20	17	17	20	40	23.000
6458830	Innengewinde	M8	15	Innengewinde	M8	15	11	11	13	30	18.100
6458940	Innengewinde	M10	20	Innengewinde	M10	20	13	13	17	40	20.400

Walraven Gewindemuffe (ev)

(K5530)

Zum Verbinden von Gewindestücken

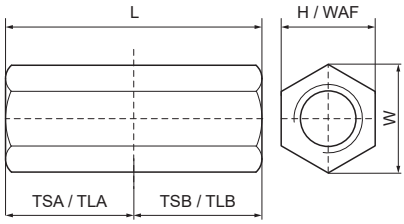

Besonderes & Eigenschaften

- Zur Verbindung von 2 Komponenten mit Außengewinde
- Material: Stahl
- Elektrolytisch verzinkt

Produktnummer	Gewindeart 1	Gewindegröße 1	Gewindelänge 1	Gewindeart 2	Gewindegröße 2	Gewindelänge 2	Schlüsselweite	Gesamthöhe	Gesamtbreite	Gesamtlänge	Zulässige Last (Fa,z)
Kennzeichnung	*TGA*	*TSA*	*TLA*	*TGB*	*TSB*	*TLB*	*WAF*	*H*	*W*	*L*	*Fa,z*
Einheit			*mm*			*mm*	*mm*	*mm*	*mm*	*mm*	*N*
6453240	Innengewinde	M12	20	Innengewinde	M12	20	17	17	20	40	23.000
6453625	Innengewinde	M6	12,5	Innengewinde	M6	12,5	10	10	12	25	11.900
6453830	Innengewinde	M8	15	Innengewinde	M8	15	11	11	13	30	18.100
6453930	Innengewinde	M10	15	Innengewinde	M10	15	13	13	15	30	20.900
6453940	Innengewinde	M10	20	Innengewinde	M10	20	13	13	15	40	20.400
6463650	Innengewinde	M16	25	Innengewinde	M16	25	24	24	28	50	30.300

Walraven Reduzierstück | AG/IG (ev)

(K5535)

Zur Anpassung von Anschlussgewinden

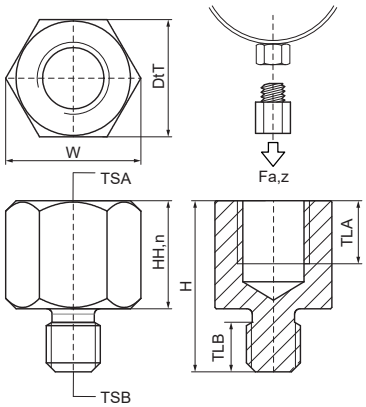

Besonderes & Eigenschaften

- Nur für Zugbelastung empfohlen
- Zur Vergrößerung oder Verkleinerung der Gewindegröße beim Anschluss von Rohrschellen usw.
- Material: Stahl
- Elektrolytisch verzinkt

Produktnummer	Gewindegröße 1	Gewindelänge 1	Gewindegröße 2	Gewindelänge 2	Nominale Kopfhöhe	Schlüsselweite	Gesamthöhe	Gesamtbreite	Gesamttiefe	Zulässige Last (Fa,z)
Kennzeichnung	*TSA*	*TLA*	*TSB*	*TLB*	*HH,n*	*WAF*	*H*	*W*	*DtT*	*Fa,z*
Einheit		*mm*		*mm*	*mm*	*mm*	*mm*	*mm*	*mm*	*N*
6473008	M8	7	M6	5,5	12	13	19	15	13	2.500
6473206	M6	7	M8	6	12	13	20	15	13	4.800
6473210	M10	9	M8	6	15	13	23	15	13	4.800
6473221	G½"	13	M8	8	22	27	30	31	27	4.800
6473306	M6	7	M10	6	13	13	21	15	13	5.900
6473308	M8	7	M10	6	13	13	21	15	13	5.900
6473312	M12	8	M10	8	15	17	25	20	17	5.900
6473316	M16	13	M10	8	22	24	32	28	24	5.900
6473321	G½"	12	M10	8	21	27	31	31	31	5.900
6473410	M10	8	M12	7,5	13	13	23	15	13	8.800
6473416	M16	11	M12	8	22	24	32	28	24	8.800
6473510	M10	9	M16	11	18	19	32	22	19	10.800
6473512	M12	10	M16	11	18	19	32	22	22	19.900
6473921	G1"	17	G½"	13	22	35	36	38	38	13.900

Walraven Reduzierzylinder | AG/IG (ev)

(K5537)

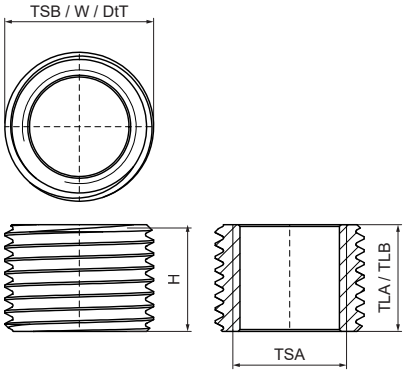

Besonderes & Eigenschaften

- Nur für Zugbelastung empfohlen
- Zur Vergrößerung oder Verkleinerung der Gewindegröße beim Anschluss von Rohrschellen usw.
- Material: Stahl
- Elektrolytisch verzinkt

Produktnummer	Gewindegröße 1	Gewindelänge 1	Gewindegröße 2	Gewindelänge 2	Gesamthöhe	Gesamtbreite	Gesamttiefe	Zulässige Last (Fa,z)
Kennzeichnung	*TSA*	*TLA*	*TSB*	*TLB*	*H*	*W*	*DtT*	*Fa,z*
Einheit		*mm*		*mm*	*mm*	*mm*	*mm*	*N*
6473521	M16	15	G½"	15	15	21	21	19.900

Walraven Gewindestangenverbinder (sv)

(K5541)

Zum Verbinden von Gewindestücken

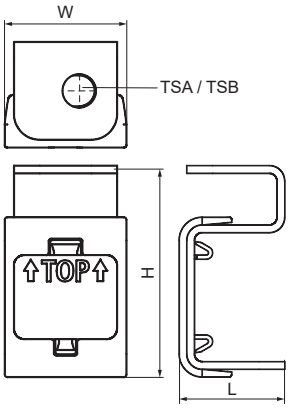

Besonderes & Eigenschaften

- Zur Verbindung von 2 Komponenten mit Außengewinde
- Höhenverstellbar
- Material: Stahl 1.0226
- Sendzimirverzinkt

Produktnummer	Gewindeart 1	Gewindegröße 1	Gewindeart 2	Gewindegröße 2	Gesamthöhe	Gesamtbreite	Gesamtlänge	Zulässige Last (Fa,z)
Kennzeichnung	*TGA*	*TSA*	*TGB*	*TSB*	*H*	*W*	*L*	*Fa,z*
Einheit					*mm*	*mm*	*mm*	*N*
6455008	Innengewinde	M8	Innengewinde	M8	41	24	21	2.250
6455010	Innengewinde	M10	Innengewinde	M10	41	30	21	3.590

Infoseite Walraven DobyGrip

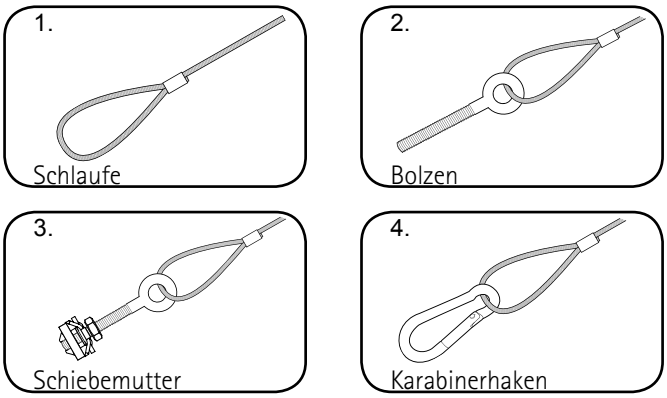

Schnell, kräftig, unkompliziert!

Das Walraven DobyGrip System ist die schnelle und effiziente Alternative zu Gewindestangen und Kettengliedern. Eine bis zu sechs mal schnellere Montage ist möglich...

Insbesondere eignet sich das System für die Aufhängung statischer Objekte. So z.B. für Kabelkanäle, abgehängte Zwischendecken, Lüftungsleitungen und leichte Rohrverbindungen.

Somit einsetzbar in den Gewerken SHK und Elektro.

Einfache Montage

1) Kabel in Pfeilrichtung durch die erste Walraven DobyGrip Öffnung führen.
2) Durch die Anschlussstelle des zu befestigenden Objekts und schließlich durch die zweite Öffnung des Walraven DobyGrip führen.

Eine Höhenregulierung ist jederzeit möglich (Hebel an Oberseite betätigen und Kabellänge variieren).

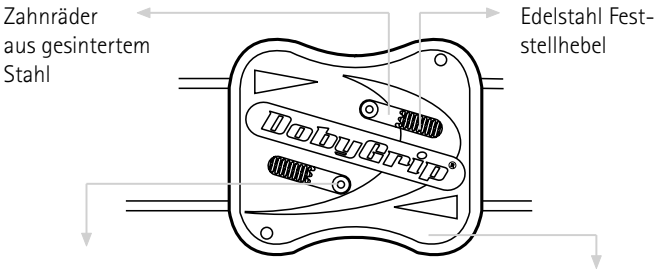

Komfortabel montiert

Die Handhabung und Montage auf der Baustelle ist komfortabler, da weniger Installationen über Kopfhöhe notwendig sind.

4 Versionen für eine Vielzahl von Anwendungen

Alle Ausführungen des Walraven DobyGrip sind mit verschiedenen Kabellängen kombinierbar. Auch als Kabelrolle erhältlich.

Sicherheit durch hohe Belastungswerte

Das Walraven DobyGrip Kabel ist in zwei verschiedenen Stärken erhältlich und sowohl für horizontale als auch vertikale Belastungen ausgelegt. Dabei ermöglicht er die Aufhängung schwerer Lasten und reduziert zugleich Vibrationen.

s	Max. Fa,z (N)				
	0°	15°	30°	45°	60°
s = 1 mm	100	90	80	70	50
s = 2 mm	500	450	400	350	250

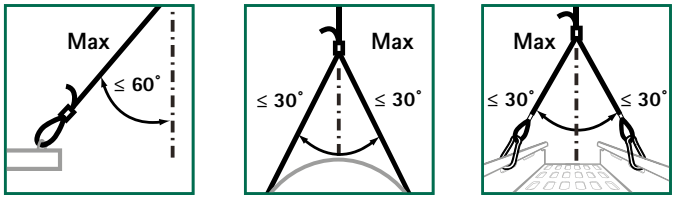

Fa,z 50% Fa,z 80% Fa,z 80%

Walraven DobyGrip Drahtseilsystem | Schlaufe (ev)

(K6505)

Drahtaufhängung

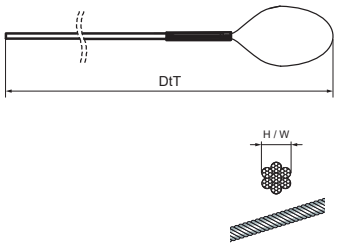

Besonderes & Eigenschaften

- Für eine schnelle und einfache Befestigung an Dach- und Tragbalken, Firstbalken usw.
- Verkürzt die Installationszeit im Vergleich zu herkömmlichen Methoden
- Drahtseilsystem zur Aufhängung von hohen Traglasten
- Alle Drähte werden mit Walraven DobyGrip Lock geliefert
- Material: 7x7 Litzenkabel (elektrolytisch verzinkt)
- Verlässliche Qualität durch unabhängige Tests und Fremdüberwachung
- Siehe auch: Walraven DobyGrip Info-Seite

Produktnummer	Gesamthöhe	Gesamtbreite	Gesamttiefe
Kennzeichnung	*H*	*W*	*DtT*
Einheit	*mm*	*mm*	*mm*
09481101	1	1	1.000
09481102	1	1	2.000
09481103	1	1	3.000
09481105	1	1	5.000
09481201	2	2	1.000
09481202	2	2	2.000
09481203	2	2	3.000
09481205	2	2	5.000

Walraven DobyGrip Drahtseilsystem | Ringschraube (ev) *(K6510)*

Drahtaufhängung

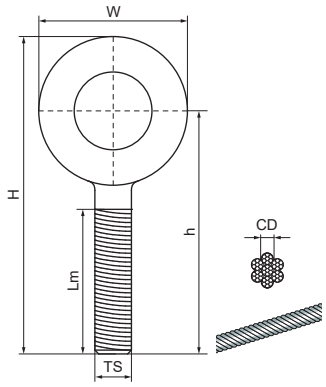

Besonderes & Eigenschaften

- Für eine schnelle und einfache Befestigung an der Decke mittels Dübel/Drop-in-Anker
- Verkürzt die Installationszeit im Vergleich zu herkömmlichen Methoden
- Drahtseilsystem zur Aufhängung von hohen Traglasten
- Alle Drähte werden mit Walraven DobyGrip Lock geliefert
- Material: 7x7 Litzenkabel (elektrolytisch verzinkt)
- Verlässliche Qualität durch unabhängige Tests und Fremdüberwachung
- Siehe auch: Walraven DobyGrip Info-Seite

Produktnummer	Kabellänge	Kabeldurchmesser	Gewindegröße	Länge Metrisches Gewinde	Zulässige Last (Fa,z)	Gesamthöhe	Gesamtbreite	Gesamttiefe
Kennzeichnung	*CL*	*CD*	*TS*	*Lm*	*Fa,z*	*H*	*W*	*DtT*
Einheit	*mm*	*mm*		*mm*	*N*	*mm*	*mm*	*mm*
09482281	1.000	2	M8	56	500	87	25	8
09482282	2.000	2	M8	56	500	87	25	8
09482283	3.000	2	M8	56	500	87	25	8
09482285	5.000	2	M8	56	500	87	25	8

Walraven DobyGrip Drahtseilsystem | Karabiner (ev)

(K6520)

Drahtaufhängung

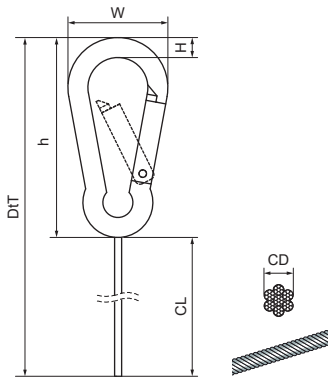

Besonderes & Eigenschaften

- Für eine schnelle und einfache Befestigung an Haken und Aufhängeösen
- Verkürzt die Installationszeit im Vergleich zu herkömmlichen Methoden
- Drahtseilsystem zur Aufhängung von hohen Traglasten
- Alle Drähte werden mit Walraven DobyGrip Lock geliefert
- Material: 7x7 Litzenkabel (elektrolytisch verzinkt)
- Verlässliche Qualität durch unabhängige Tests und Fremdüberwachung
- Siehe auch: Walraven DobyGrip Info-Seite

Produktnummer	Kabellänge	Kabeldurchmesser	Zulässige Last (Fa,z)	Gesamthöhe	Gesamtbreite	Gesamttiefe
Kennzeichnung	*CL*	*CD*	*Fa,z*	*H*	*W*	*DtT*
Einheit	*mm*	*mm*	*N*	*mm*	*mm*	*mm*
09486201	1.000	2	500	10	30	1.060
09486202	2.000	2	500	10	30	2.060
09486203	3.000	2	500	10	30	3.060

Walraven DobyGrip Drahtseilspule (ev)

(K6525)

Drahtaufhängung

Besonderes & Eigenschaften

- Für eine schnelle und einfache Befestigung an verschiedenen Aufhängepunkten
- Die Länge der Drahtseile ist frei wählbar
- Drahtseilsystem zur Aufhängung von hohen Traglasten
- Material: 7x7 Litzenkabel (elektrolytisch verzinkt)
- Verlässliche Qualität durch unabhängige Tests und Fremdüberwachung
- Siehe auch: Walraven DobyGrip Info-Seite

Produktnummer	Kabellänge	Kabeldurchmesser	Zulässige Last (Fa,z)	Gesamthöhe	Gesamtbreite	Gesamtlänge
Kennzeichnung	*CL*	*CD*	*Fa,z*	*H*	*W*	*L*
Einheit	*mm*	*mm*	*N*	*mm*	*mm*	*mm*
09489115	150.000	1	100	128	100	100
09489215	150.000	2	500	120	123	123

Walraven DobyGrip Schloss

(K6530)

Drahtaufhängung

Besonderes & Eigenschaften

- Verkürzt die Installationszeit im Vergleich zu herkömmlichen Methoden
- Drahtseilsystem zur Aufhängung von hohen Traglasten
- Einfache Höhenverstellung durch externe Seilzugentriegelung, stufenlos einstellbar
- Material: Schlosskörper mit Zamak 5 Zinklegierung; Feststellhebel aus Edelstahl (AISI 304); Zahnräder aus gesintertem Stahl
- Verlässliche Qualität durch unabhängige Tests und Fremdüberwachung
- Siehe auch: Walraven DobyGrip Info-Seite

Produktnummer	Gesamthöhe	Gesamtbreite	Gesamttiefe	Zulässige Last (Fa,z)
Kennzeichnung	*H*	*W*	*DtT*	*Fa,z*
Einheit	*mm*	*mm*	*mm*	*N*
09489000	8	25	30	100
09489001	5	17	20	100

Walraven Drahtseilschneider

(K6560)

Drahtaufhängung

Besonderes & Eigenschaften

- Zum Schneiden von Walraven DobyGrip Drahtseilen ohne Aufdrehen
- Federbelastete Mechanik und nicht verschiebbarer Griff

Produktnummer

Kennzeichnung
Einheit
09409005

L Dübel- und Ankertechnik

Schwerlastanker

Walraven WDI1L Einschlaganker gelippt (ev) 482
Walraven WDI2L Einschlaganker gelippt (ev) 483
Walraven WDI2R Einschlaganker gelippt (ev) 484
Walraven WDI1 Anker-Setzwerkzeug (ev) 485
Walraven WSA1 Spreizdübel (ev) 486
Walraven WBA Messingdübel 487
Walraven WDI2R Anker-Setzwerkzeug (ev) 488
Walraven WDI2L Anker-Setzwerkzeug (ev) 489
Walraven WDI2R SDS Anker-Setzwerkzeug 490
Walraven WDI2 SDS Anker-Setzwerkzeug 491
Walraven WT1 Bolzenanker 492
Walraven W-HLX-H Betonankerschraube 493
Walraven W-HLX-P Betonankerschraube 494
Walraven W-HLX-PX Betonankerschraube 495
Walraven W-HLX-N Betonankerschraube 496
Walraven WCA1 Deckenanker (ev) 497
Walraven WHC Hohldeckenanker 498
Walraven WGB-M Porenbetonanker (ev) 499
Walraven WGB-M Setzwerkzeug Porenbetonanker 500
Walraven WB300 Injektionsmörtel 501
Walraven Mischrohr EF 502
Walraven Verlängerungsrohr 503
Walraven Reinigungsbürste 504
Walraven Ausblaspumpe 505
Walraven Kartuschenpistole 506
Walraven Siebhülse 507
Walraven Gewindestange 8.8 (ev) 508
Walraven Ankerstange (ev) 509
Walraven WDI SD Bundbohrer 510

Leichte Dübeltechnik

Walraven WUP Universaldübel 511
Walraven WEP-C Nylondübel grün 512
Walraven WNP Einschlagdübel (ev) 513
Walraven WPF Gipskarton-Einschlagdübel (ev) 514

Walraven Einschlagdübel

Walraven Schlagdübel mit Gewinde (ev) 515
Walraven Einschlagstockschraube (ev) 516
Walraven Einschlagdübel (ev) 517
Walraven XL Gipskarton-Einschlagdübel 518

Walraven Dübel

Walraven Metallspreizdübel (ev) 519
Walraven Kippdübel | Gewindebolzen (ev) 520

BISMAT® Baustopfen

Walraven BISMAT® Baustopfen 521

Walraven Waschtischbefestigungen

Walraven Waschtisch-Befestigungssatz (ev) 522

Walraven Anker

Walraven MKT Bolzenanker BZPlus 523
Walraven HK Drahtanker 524

Auswahlhilfe Schwerlastanker

	Mechanische Anker	W-HLX-N	W-HLX-P / PX	W-HLX-H	WT1	WT1 SSt	WDI1L + WDI2L	WDI2R	WDI1 SSt	WGB-M	WHC	WBA1	WSA1	WCA1
Material	Verzinkt	✔			✔		✔	✔		✔	✔		✔	✔
	Zinklamellenbeschichtet		✔	✔										
	Edelstahl (VA)					✔			✔					
Untergründe	Ungerissener Beton	☑	☑	☑	☑	☑	☑	☑	☑			☑	☑	☑
	Gerissener Beton	☑	☑	☑	☑	☑	☑	☑	☑					☑
	Spannbeton-Hohldeckenplatten	☑	☑	☑				☑			☑			
	Kalksandstein	☑	☑	☑									☑	
	Vollstein	☑	☑	☑									☑	
	Lochstein	☑	☑	☑									☑	
	Porenbeton									☑				
	Naturstein	☑	☑	☑	☑	☑							☑	
Zertifikate	ETA	✔	✔	✔	✔	✔	✔	✔	✔					
	Seismik	C1	C1	C1 / C2	C1 / C2	C1 / C2								
	Brandschutz	✔	✔	✔	✔	✔	✔	✔	✔	✔	✔			

	Chemische Injektionsanker	WB300	Gewinde-stange	Anker-stange
Material	Verzinkt		✔	✔
	Zinklamellenbeschichtet			
	Edelstahl (VA)		✔	
Untergründe	Ungerissener Beton	☑		
	Gerissener Beton	☑		
	Spannbeton-Hohldeckenplatten			
	Kalksandstein	☑		
	Vollstein	☑		
	Lochstein	☑		
	Porenbeton	☑		
	Naturstein	☑		
Zertifikate	ETA	✔		
	Seismik	C1 / C2		
	Brandschutz	✔		

☑ Zugelassen ☑ Auch geeignet für

walraven

Walraven WDI1L Einschlaganker gelippt (ev)

(L0310)

Standard-Einschlaganker mit Lippe

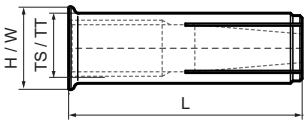

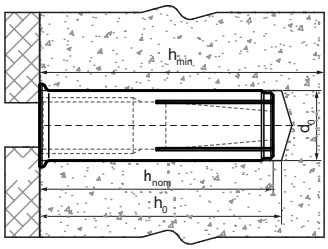

Besonderes & Eigenschaften

- Schnelle und einfache Installation
- Kragen ermöglicht oberflächenbündiges Setzen, selbst bei tieferen Löchern
- Für mittlere Lasten
- ETA EAD 330747-00-0601 (Mai 2018): Zugelassen als Mehrfachbefestigung von nichttragenden Systemen
- Zugelassen für R30 - R120 zur Verwendung unter Brandbeanspruchung (M8-M16)
- Entspricht der VdS CEA 4001:2024-01 (08) für Anwendungen mit Sprinkleranlagen in Beton (M8-M12)
- Für Belastungen und weitere Informationen siehe das Produktdatenblatt und/oder den ETA-Bericht
- Untergrundart: gerissener Beton, ungerissener Beton
- Material: Stahl
- Elektrolytisch verzinkt

Produktnummer	Gewindegröße	Gewindetyp	Gesamthöhe	Gesamtbreite	Gesamtlänge	Bohrlochdurchmesser	Min. Bohrlochtiefe	Standard Einbettungstiefe	Mindeststärke des Substrats
Kennzeichnung	*TS*	*TT*	*H*	*W*	*L*	*d0*	*h0 min*	*hnom*	*hmin*
Einheit			*mm*	*mm*	*mm*	*mm*	*mm*	*mm*	*mm*
6103106	M6	Metrisch	8	8	25	8	30	≥ 25	80
6103110	M10	Metrisch	12	12	40	12	42	≥ 40	80
6103112	M12	Metrisch	15	15	50	15	53	≥ 50	100
6103116	M16	Metrisch	20	20	65	20	70	≥ 65	130

Walraven WDI2L Einschlaganker gelippt (ev)

(L0322)

Standard-Einschlaganker mit Lippe

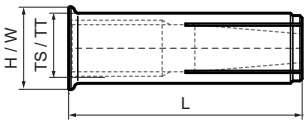

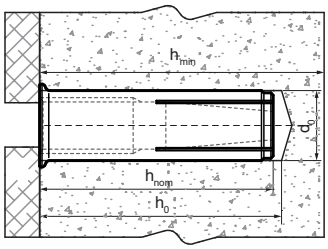

Besonderes & Eigenschaften

- Schnelle und einfache Installation
- Kragen ermöglicht oberflächenbündiges Setzen, selbst bei tieferen Löchern
- Für mittlere Lasten
- Europäische Technische Bewertung gemäß EAD 330747-00-0601 (Mai 2018) für Befestigungselemente zur Verwendung als Mehrfachbefestigung in nicht tragenden Systemen
- Europäische Technische Bewertung gemäß EAD 330232-00-0601 (Oktober 2016) für mechanische Befestigungselemente zur Verwendung in ungerissenem Beton
- Zugelassen für R30 - R120 zur Verwendung unter Brandbeanspruchung
- Entspricht der VdS CEA 4001:2024-01 (08) zur Befestigung von Sprinkleranlagen in Beton (M8-M20)
- Weitere Informationen zu den Belastungswerten finden Sie in den Produktdatenblättern und/oder in den Verwendbarkeitsnachweisen.
- Untergrundmaterial: gerissener Beton, ungerissener Beton
- Material: Stahl
- Elektrolytisch verzinkt

Produktnummer	Gewindegröße	Gewindetyp	Gesamthöhe	Gesamtbreite	Gesamtlänge	Bohrlochdurchmesser	Min. Bohrlochtiefe	Standard Einbettungstiefe	Mindeststärke des Substrats
Kennzeichnung	*TS*	*TT*	*H*	*W*	*L*	*d0*	*h0 min*	*hnom*	*hmin*
Einheit			*mm*	*mm*	*mm*	*mm*	*mm*	*mm*	*mm*
6103310830	M8	Metrisch	11	11	30	10	33	≥ 30	100

Walraven WDI2R Einschlaganker gelippt (ev)

(L0321)

Einschlaganker mit Lippe in reduzierter Länge

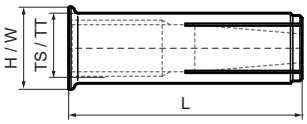

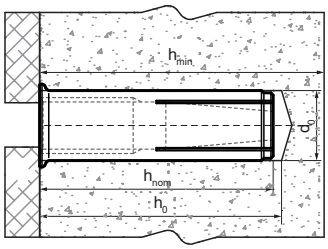

Besonderes & Eigenschaften

- Europäische Technische Bewertung gemäß EAD 330747-00-0601 (Mai 2018) für Befestigungselemente zur Verwendung in Beton für redundante nichttragende Systeme.
- Erhöhte Produktivität - die reduzierte Ankerlänge von 25 mm minimiert die Bohrtiefe und beschleunigt die Installation
- Zugelassene Anwendungen in vorgefertigten, vorgespannten Hohlkörperplatten
- Zugelassen für R30 - R120 zur Verwendung unter Brandbeanspruchung
- Entspricht der VdS CEA 4001: 2024-01 (08) für Anwendungen mit Sprinkleranlagen in Betonbauteilen
- Untergrundart: gerissener Beton, ungerissener Beton
- Für Belastungen und weitere Informationen siehe das Produktdatenblatt und/oder den ETA-Bericht
- Material: Stahl
- Elektrolytisch verzinkt

Produktnummer	Gewindegröße	Gewindetyp	Gesamthöhe	Gesamtbreite	Gesamtlänge	Bohrlochdurchmesser	Min. Bohrlochtiefe	Standard Einbettungstiefe	Mindeststärke des Substrats
Kennzeichnung	*TS*	*TT*	*H*	*W*	*L*	*d0*	*h0 min*	*hnom*	*hmin*
Einheit			*mm*	*mm*	*mm*	*mm*	*mm*	*mm*	*mm*
6103310825	M8	Metrisch	11	11	25	10	28	≥ 25	80
6103311025	M10	Metrisch	13	13	25	12	28	≥ 25	80
6103311225	M12	Metrisch	16	16	25	15	29	≥ 25	80

Walraven WDI1 Anker-Setzwerkzeug (ev)

(L0325)

Für den Einbau von WDI1-Einschlagankern

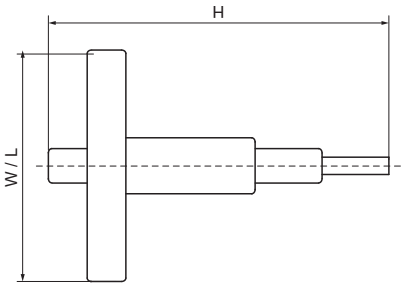

Besonderes & Eigenschaften

- Handschutzelement für sicherere Installationen
- Material: Stahl, Kunststoff
- Elektrolytisch verzinkt

Produktnummer	Für Gewindegröße	Gesamthöhe	Gesamtbreite	Gesamtlänge
Kennzeichnung	*fts*	*H*	*W*	*L*
Einheit		*mm*	*mm*	*mm*
6902106	M6	210	90	90
6902108	M8	210	90	90
6902110	M10	210	90	90
6902112	M12	210	90	90
6902116	M16	210	90	90

Walraven WSA1 Spreizdübel (ev)

(L0335)

Spreizanker

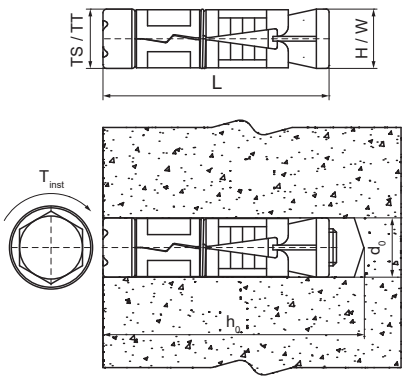

Besonderes & Eigenschaften

- Dreiteilige Spreizhülse bietet optimale Lastaufnahmefähigeit in verschiedenen Untergründen
- Zur Verwendung mit metrischen Gewindestangen oder Schrauben
- Geeignet für die Verwendung in verschiedenen Grundmaterialien
- Material: Stahl
- Elektrolytisch verzinkt
- Untergrundart: Beton, Hohlmauerwerk, Naturstein

Produktnummer	Gewindegröße	Gewindetyp	Gesamthöhe	Gesamtbreite	Gesamtlänge	Bohrlochtiefe	Bohrlochdurchmesser	Drehmoment für den Einbau
Kennzeichnung	*TS*	*TT*	*H*	*W*	*L*	*h0*	*d0*	*T inst.*
Einheit			*mm*	*mm*	*mm*	*mm*	*mm*	*Nm*
6103608	M8	Metrisch	14	14	50	≥ 55	14	15
6103610	M10	Metrisch	16	16	60	≥ 65	16	27
6103612	M12	Metrisch	20	20	75	≥ 85	20	50
6103616	M16	Metrisch	25	25	115	≥ 125	25	120

Walraven WBA Messingdübel

(L0330)

Standard-Spreizdübel aus Messing

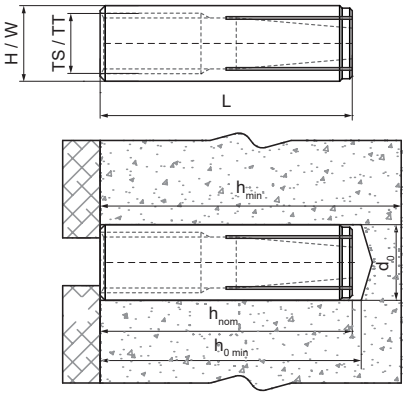

Besonderes & Eigenschaften

- Schnelleres Bohren durch reduzierte Ankerlänge
- Zur Verwendung mit metrischen Gewindestangen oder Schrauben
- Kein Setzwerkzeug erforderlich
- Raue Oberfläche des Ankers verhindert Rotation im Bohrloch
- Material: Messing
- Korrosionsgeschützt

Produktnummer	Gewindegröße	Gewindetyp	Gesamthöhe	Gesamtbreite	Gesamtlänge	Bohrlochdurchmesser	Min. Bohrlochtiefe	Standard Einbettungstiefe	Mindeststärke des Substrats
Kennzeichnung	*TS*	*TT*	*H*	*W*	*L*	*d0*	*h0 min*	*hnom*	*hmin*
Einheit			*mm*	*mm*	*mm*	*mm*	*mm*	*mm*	*mm*
6107006	M6	Metrisch	8	8	22	8	25	≥ 22	100
6107008	M8	Metrisch	11	11	28	10	30	≥ 28	100
6107010	M10	Metrisch	13	13	32	12	34	≥ 32	100
6107012	M12	Metrisch	18	18	38	15	40	≥ 38	100

Walraven WDI2R Anker-Setzwerkzeug (ev)

(L0331)

Für den Einbau von WDI2R-Einschlagdübeln

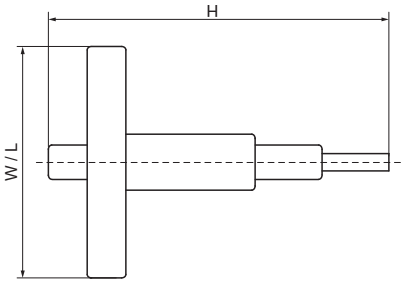

Besonderes & Eigenschaften

- Handschutzelement für sicherere Installationen
- Material: Stahl, PVC
- Elektrolytisch verzinkt

Produktnummer	Für Gewindegröße	Gesamthöhe	Gesamtbreite	Gesamtlänge
Kennzeichnung	*fts*	*H*	*W*	*L*
Einheit		*mm*	*mm*	*mm*
6902608	M8	210	80	80
6902610	M10	210	80	80
6902612	M12	210	80	80

Walraven WDI2L Anker-Setzwerkzeug (ev)

(L0332)

Zum fachgerechten Setzen von Walraven WDI2 Einschlagankern

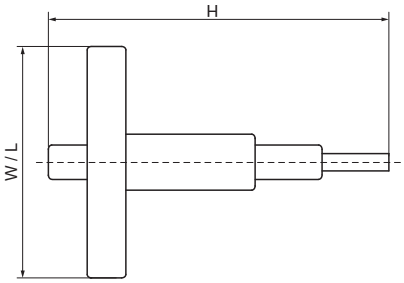

Besonderes & Eigenschaften

- Handschutzelement für sicherere Installationen
- Material: Stahl, Kunststoff
- Elektrolytisch verzinkt

Produktnummer	Für Gewindegröße	Gesamthöhe	Gesamtbreite	Gesamtlänge
Kennzeichnung	*fts*	*H*	*W*	*L*
Einheit		*mm*	*mm*	*mm*
6902408	M8	210	85	85

Walraven WDI2R SDS Anker-Setzwerkzeug

(L0333)

Zum fachgerechten Setzen von Walraven WDI2R Einschlagankern

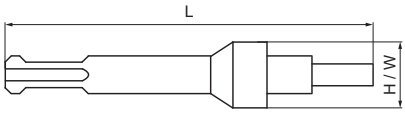

Besonderes & Eigenschaften

- Für eine schnellere Installation von WDI2R Einschlagankern mit einem SDS Bohrhammer
- Ideal für Überkopfinstallationen
- Material: Stahl

Produktnummer	Für Gewindegröße	Gesamthöhe	Gesamtbreite	Gesamtlänge
Kennzeichnung	*fts*	*H*	*W*	*L*
Einheit		*mm*	*mm*	*mm*
6902808	M8	22	22	100
6902810	M10	22	22	100
6902812	M12	22	22	100

Walraven WDI2 SDS Anker-Setzwerkzeug

(L0334)

Zum fachgerechten Setzen von Walraven WDI2 Einschlagankern

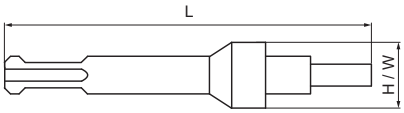

Besonderes & Eigenschaften

- Für eine schnellere Installation von WDI2 Einschlagankern mit einem SDS Bohrhammer
- Ideal für Überkopfinstallationen
- Material: Stahl

Produktnummer	Für Gewindegröße	Gesamthöhe	Gesamtbreite	Gesamtlänge
Kennzeichnung	*fts*	*H*	*W*	*L*
Einheit		*mm*	*mm*	*mm*
6902908	M8	22	22	100

Walraven WT1 Bolzenanker

(L0341)

Leistungsfähiger Spreizdübel für gerissenen Beton

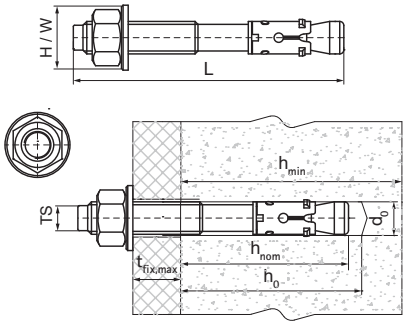

Besonderes & Eigenschaften

- Hohe Lastaufnahmefähigkeit
- ETA Option 1 Zugelassen in gerissenem und ungerissenem Beton
- Zugelassen für R30 - R120 zur Verwendung unter Brandbeanspruchung
- Zugelassen für seismische Anwendungen C1 und C2
- Erfüllt Anforderungen der VdS CEA 4001: 2024-01 (08) zur Anwendung von Sprinklerinstallationen in Betonbauteilen
- Untergrundart: gerissener Beton, ungerissener Beton, Stein
- Vor- und Durchsteckbefestigung
- Material: Stahl
- Elektrolytisch verzinkt
- Für Belastungen und weitere Informationen siehe das Produktdatenblatt und/oder den ETA-Bericht

Produktnummer	Gewindegröße	Gesamtlänge	Bohrlochdurch-messer	Bohrlochtiefe	Mindeststärke des Substrats	Max. Stärke des Anbauteils	Standard Einbettungstiefe	ETA Seismische Bewertung	Empfohlene Belastung in gerissenem Beton C20/25	Empfohlene Belastung in ungerissenem Beton C20/25	Gesamthöhe	Gesamtbreite
Kennzeichnung	*TS*	*L*	*d0*	*h0*	*hmin*	*tfix,max*	*hnom*				*H*	*W*
Einheit		*mm*	*mm*	*mm*	*mm*	*mm*	*mm*		*N*	*N*	*mm*	*mm*
608408080	M8	80	8	60	80	14	55	C1	2.700	3.900	16	16
608408095	M8	95	8	60	80	29	55	C1	2.700	3.900	16	16
608408115	M8	115	8	60	80	49	55	C1	2.700	3.900	16	16
608410090	M10	90	10	75	90	10	68	C1 & C2	5.200	8.500	20	20
608410115	M10	115	10	75	90	35	68	C1 & C2	5.200	8.500	20	20
608410135	M10	135	10	75	90	55	68	C1 & C2	5.200	8.500	20	20
608412110	M12	110	12	80	105	14	80	C1 & C2	7.100	13.300	24	24
608412120	M12	120	12	85	105	24	80	C1 & C2	7.100	13.300	24	24
608412150	M12	150	12	85	105	54	80	C1 & C2	7.100	13.300	24	24
608416145	M16	145	16	105	130	28	97	C1	12.900	16.100	30	30

Walraven W-HLX-H Betonankerschraube

(L0349)

Hochleistungsfähige Betonankerschraube zur Befestigung in gerissenem und ungerissenem Beton

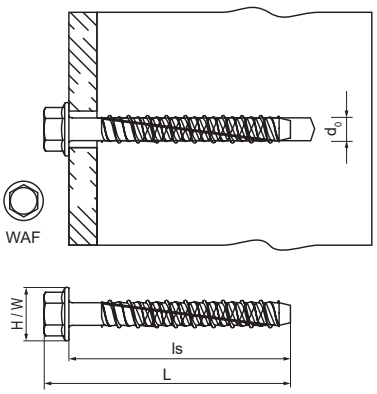

Besonderes & Eigenschaften

- Sehr hohe Lastaufnahme durch induktionsgehärtetes Material
- Drei verschiedene Setztiefen ermöglichen maximalen Verarbeitungskomfort und Flexibilität
- Weiterentwickelte Gewindegeometrie gewährleistet schnelle und einfache Installation
- Reduzierte Rand- und Verankerungsabstände zur Montage auf engem Raum
- Installation ohne Bohrlochreinigung möglich für eine schnelle, effiziente Verarbeitung
- Europäische Technische Zulassung (ETA) gemäß EAD 330232-01-0601 (12/2019) für mechanische Befestigungen in gerissenem und ungerissenem Beton
- Europäische Technische Zulassung (ETA) gemäß EAD 330747-00-0601 (05/2018) für Befestigungen in Beton (Mehrfachbefestigung, nichttragende Systeme)
- Material: Stahl
- Zinklamellenbeschichtet
- Zugelassen für R30 - R120
- Zugelassen für seismische Anwendungen C1 und C2
- Erfüllen Anforderungen der VdS CEA 4001: 2024-01 (08) zur Anwendung von Sprinklerinstallationen in Betonbauteilen
- Untergrundart: gerissener und ungerissener Beton, vorgefertigte Spannbeton-Hohldeckenplatten
- Für Belastungen und weitere Informationen siehe die Produktdatenblätter und/oder die ETA-Berichte

Produktnummer	Schraubenlänge	Ankergröße	Schlüsselweite	Bohrlochdurchmesser	ETA Seismische Bewertung	Gesamthöhe	Gesamtbreite	Gesamtlänge
Kennzeichnung	*ls*		*WAF*	*d0*		*H*	*W*	*L*
Einheit	*mm*		*mm*	*mm*		*mm*	*mm*	*mm*
62510304	40	6	10	6	C1	13	13	47
62510306	60	6	10	6	C1	13	13	67
62510406	60	8	13	8	C1	16	16	68
62510408	75	8	13	8	C1 & C2	16	16	83
62510410	100	8	13	8	C1 & C2	16	16	108
62510507	70	10	15	10	C1	20	20	79
62510509	90	10	15	10	C1 & C2	20	20	99
62510510	100	10	15	10	C1 & C2	20	20	109
62510611	110	12	17	12	C1 & C2	24	24	122

Walraven W-HLX-P Betonankerschraube

(L0350)

Leistungsfähige, zinklamellenbeschichtete Betonankerschraube mit ø14,6 mm Linsenkopf und T30 Torx-Antrieb

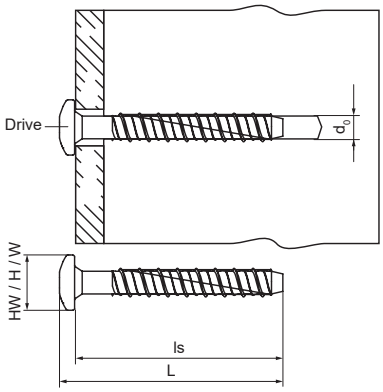

Besonderes & Eigenschaften

- Sehr hohe Lastaufnahme durch induktionsgehärtetes Material
- Weiterentwickelte Gewindegeometrie gewährleistet schnelle und einfache Installation
- Reduzierte Rand- und Verankerungsabstände zur Montage auf engem Raum
- Installation ohne Bohrlochreinigung möglich für eine schnelle, effiziente Verarbeitung
- Geeignet für Installationen mit Walraven RapidRail® Montageschienen
- Europäische Technische Zulassung (ETA) gemäß EAD 330232-01-0601 (12/2019) für mechanische Befestigungen in gerissenem und ungerissenem Beton
- Europäische Technische Zulassung (ETA) gemäß EAD 330747-00-0601 (05/2018) für Befestigungen in Beton (Mehrfachbefestigung, nichttragende Systeme)
- Material: Stahl
- Zinklamellenbeschichtet
- Zugelassen für R30 - R120
- Zugelassen für seismische Anwendungen C1
- Erfüllen Anforderungen der VdS CEA 4001: 2024-01 (08) zur Anwendung von Sprinklerinstallationen in Betonbauteilen
- Untergrundart: gerissener und ungerissener Beton, vorgefertigte Spannbeton-Hohldeckenplatten
- Für Belastungen und weitere Informationen siehe die Produktdatenblätter und/oder die ETA-Berichte

Produktnummer	Schraubenlänge	Ankergröße	Schlüsselweite	Bohrlochdurchmesser	Kopfbreite	ETA Seismische Bewertung	Gesamthöhe	Gesamtbreite	Gesamtlänge
Kennzeichnung	*ls*		*Drive*	*d0*	*HW*		*H*	*W*	*L*
Einheit	*mm*			*mm*	*mm*		*mm*	*mm*	*mm*
62511304	40	6	T30	6	15	C1	15	15	44

Walraven W-HLX-PX Betonankerschraube

(L0351)

Leistungsfähige, zinklamellenbeschichtete Betonankerschraube mit ø17,0 mm Linsenkopf und T30 Torx-Antrieb

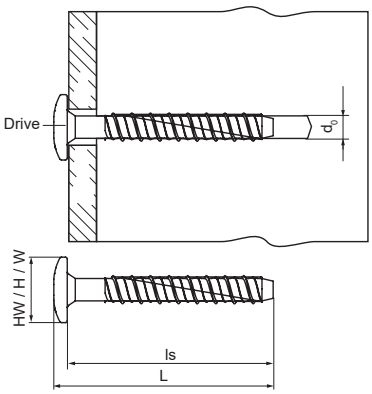

Besonderes & Eigenschaften

- Sehr hohe Lastaufnahme durch induktionsgehärtetes Material
- Weiterentwickelte Gewindegeometrie gewährleistet schnelle und einfache Installation
- Reduzierte Rand- und Verankerungsabstände zur Montage auf engem Raum
- Installation ohne Bohrlochreinigung möglich für eine schnelle, effiziente Verarbeitung
- Geeignet für Installationen mit Walraven RapidStrut® Montageschienen
- Europäische Technische Zulassung (ETA) gemäß EAD 330232-01-0601 (12/2019) für mechanische Befestigungen in gerissenem und ungerissenem Beton
- Europäische Technische Zulassung (ETA) gemäß EAD 330747-00-0601 (05/2018) für Befestigungen in Beton (Mehrfachbefestigung, nichttragende Systeme)
- Material: Stahl
- Zinklamellenbeschichtet
- Zugelassen für R30 - R120
- Zugelassen für seismische Anwendungen C1
- Erfüllen Anforderungen der VdS CEA 4001: 2024-01 (08) zur Anwendung von Sprinklerinstallationen in Betonbauteilen
- Untergrundart: gerissener und ungerissener Beton, vorgefertigte Spannbeton-Hohldeckenplatten
- Für Belastungen und weitere Informationen siehe die Produktdatenblätter und/oder die ETA-Berichte

Produktnummer	Schraubenlänge	Ankergröße	Schlüsselweite	Bohrlochdurchmesser	Kopfbreite	ETA Seismische Bewertung	Gesamthöhe	Gesamtbreite	Gesamtlänge
Kennzeichnung	*ls*		*Drive*	*d0*	*HW*		*H*	*W*	*L*
Einheit	*mm*			*mm*	*mm*		*mm*	*mm*	*mm*
62512304	40	6	T30	6	17	C1	17	17	44
62512306	60	6	T30	6	17	C1	17	17	64

Walraven W-HLX-N Betonankerschraube

(L0353)

Leistungsfähige, elektrolytisch verzinkte Betonankerschraube mit M8/M10-Innengewindeanschluss (einteilig)

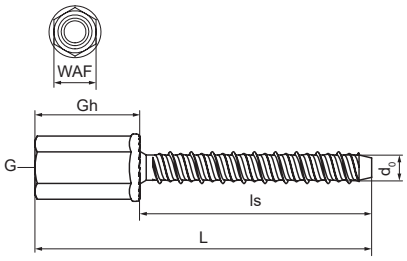

Besonderes & Eigenschaften

- Sehr hohe Lastaufnahme durch induktionsgehärtetes Material
- Weiterentwickelte Gewindegeometrie gewährleistet schnelle und einfache Installation
- Reduzierte Rand- und Verankerungsabstände zur Montage auf engem Raum
- Installation ohne Bohrlochreinigung möglich für eine schnelle, effiziente Verarbeitung
- Europäische Technische Zulassung (ETA) gemäß EAD 330232-01-0601 (12/2019) für mechanische Befestigungen in gerissenem und ungerissenem Beton
- Europäische Technische Zulassung (ETA) gemäß EAD 330747-00-0601 (05/2018) für Befestigungen in Beton (Mehrfachbefestigung, nichttragende Systeme)
- Material: Stahl
- Elektrolytisch verzinkt
- Zugelassen für R30 - R120
- Zugelassen für seismische Anwendungen C1
- Erfüllen Anforderungen der VdS CEA 4001: 2024-01 (08) zur Anwendung von Sprinklerinstallationen in Betonbauteilen
- Untergrundart: gerissener und ungerissener Beton, vorgefertigte Spannbeton-Hohldeckenplatten
- Für Lastwerte und weitere Informationen siehe die Produktdatenblätter und/oder die gültigen Verwendbarkeitsnachweise

Produktnummer	Anschlussgewinde	Gewindehöhe	Schraubenlänge	Ankergröße	Schlüsselweite	Bohrlochdurchmesser	ETA Seismische Bewertung	Gesamthöhe	Gesamtbreite	Gesamtlänge
Kennzeichnung	*G*	*Gh*	*ls*		*WAF*	*d0*		*H*	*W*	*L*
Einheit		*mm*	*mm*		*mm*	*mm*		*mm*	*mm*	*mm*
62533304	M8/M10	25	35	6	13	6		16	16	60
62533305	M8/M10	25	55	6	13	6	C1	16	16	80
62533314	M8	15	35	6	13	6		16	16	60
62533315	M8	15	55	6	13	6	C1	16	16	80
62533324	M10	15	35	6	13	6		16	16	60
62533325	M10	15	55	6	13	6	C1	16	16	80

Walraven WCA1 Deckenanker (ev)

(L0380)

Decken-Einschlaganker

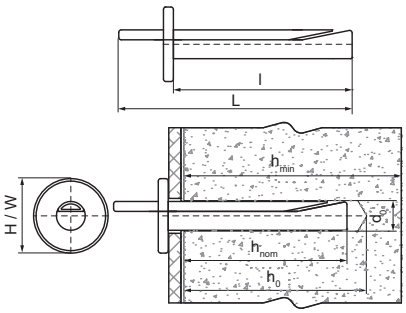

Besonderes & Eigenschaften

- Durchsteckmontage
- Schnelle und einfache Installation
- Korrekte Ankerinstallation kann durch visuelle Kontrolle überprüft werden
- Für mittlere Lasten
- Untergrundart: gerissener Beton, ungerissener Beton
- Für Belastungen und weitere Informationen siehe das Produktdatenblatt
- Material: Stahl
- Elektrolytisch verzinkt

Produktnummer	Länge	Bohrlochdurchmesser	Min. Bohrlochtiefe	Mindeststärke des Substrats	Standard Einbettungstiefe	Gesamthöhe	Gesamtbreite	Gesamtlänge
Kennzeichnung	*l*	*d0*	*h0 min*	*hmin*	*hnom*	*H*	*W*	*L*
Einheit	*mm*	*mm*	*mm*	*mm*	*mm*	*mm*	*mm*	*mm*
60963604	36	6	40	100	≥ 32	15	15	48

Walraven WHC Hohldeckenanker

(L0381)

Für Spannbeton-Hohldeckenplatten

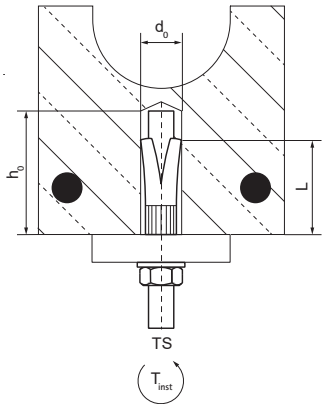

Besonderes & Eigenschaften

- Speziell entworfen zur Anwendung in Spannbeton-Hohldeckenplatten
- Sehr hohe Tragfähigkeit
- Zugelassen für R30 - R120 zur Verwendung unter Brandbeanspruchung
- Mit VdS-Anerkennung - Zertifikat Nummer G 4070019

Produktnummer	Gewindegröße	Gewindetyp	Gesamthöhe	Gesamtbreite	Gesamtlänge	Bohrlochtiefe	Bohrlochdurchmesser	Drehmoment für den Einbau
Kennzeichnung	*TS*	*TT*	*H*	*W*	*L*	*h0*	*d0*	*T inst.*
Einheit			*mm*	*mm*	*mm*	*mm*	*mm*	*Nm*
6096408	M8	Metrisch	13	13	45	55	12	20
6096410	M10	Metrisch	17	17	58	60	16	30
6096412	M12	Metrisch	19	19	58	70	18	40

Walraven WGB-M Porenbetonanker (ev)

(L0382)

Für weichen Untergrund

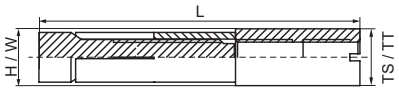

Besonderes & Eigenschaften

- Innengewindeanschluss ermöglicht flexible Anker-Befestigungs-Abstände
- Belastung kann unmittelbar nach Montage erfolgen
- Montage ohne zu bohren
- Vier-Wege-Spreizung sorgt für hohe zulässige Belastungen, auch in Zugbereichen von Dächern und Decken
- Hohe Tragsicherheit durch Hinterschnittdesign (Spreizung im Untergrund)
- Zugelassen für R30 - R120 zur Verwendung unter Brandbeanspruchung
- Mit VdS-Zulassung - Zertifikat Nummer G 4980083 für Anwendungen mit stationären Feuerlöschanlagen
- Material: Stahl
- Elektrolytisch verzinkt

Produktnummer	Gewindegröße	Gewindetyp	Gesamthöhe	Gesamtbreite	Gesamtlänge	Mindesteinschraubtiefe	Mindeststärke des Substrats	Drehmoment für den Einbau
Kennzeichnung	*TS*	*TT*	*H*	*W*	*L*	*ls,min*	*hmin*	*T inst.*
Einheit			*mm*	*mm*	*mm*	*mm*	*mm*	*Nm*
6103510	M10	Metrisch	16	16	90	10	175	8
6103512	M12	Metrisch	16	16	90	12	175	8

Walraven WGB-M Setzwerkzeug Porenbetonanker

(L0383)

Für den Einbau von WGB-M

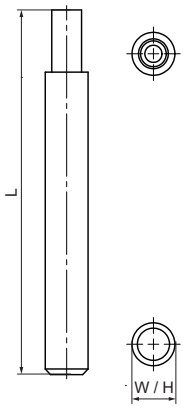

Besonderes & Eigenschaften

- Für WGB-M Porenbetonanker M10 oder M12
- Die robuste Metallkonstruktion gewährleistet eine langjährige Halt- und Nutzbarkeit

Produktnummer	Für Gewindegröße	Gesamthöhe	Gesamtbreite	Gesamtlänge
Kennzeichnung	*fts*	*H*	*W*	*L*
Einheit		*mm*	*mm*	*mm*
6902511	M10/M12	20	20	170

Walraven WB300 Injektionsmörtel

(L0391)

Hochleistungsfähiger Injektionsmörtel (chemischer Anker) für gerissenen und ungerissenen Beton, Mauerwerk sowie Bewehrungsanschlüsse

Besonderes & Eigenschaften

- Leistungsstarkes chemisches Ankersystem für mittelschwere bis schwere Lasten
- Geringe Rand- und Achsabstände
- Sicherstellung des geeigneten Mischverhältnisses durch Mischrohre
- Zur Verarbeitung mit handelsüblichen Kartuschenpistolen geeignet
- Zugelassen für Gewindestangen ab Güteklasse 4.8
- Ohne Leistungsverlust in wassergefüllten Bohrlöchern verwendbar
- Angebrochene Kartuschen können weiterverwendet werden (ein Mischrohrwechsel ist jedoch nach längeren Unterbrechungen erforderlich)
- ETA- Option 1 zugelassen in gerissenem und ungerissenem Beton
- ETA-Zulassung für Vollstein und Lochziegel
- ETA TR023 für nachträglich eingebaute Bewehrungsanschlüsse
- Leistungskategorie C2 für Verankerungen unter seismischer Einwirkung
- Zugelassen für 50 und 100 Jahre Lebensdauer
- Für Belastungen und weitere Informationen siehe das Produktdatenblatt und/oder die ETA-Berichte
- Untergrundmaterial: gerissener Beton, ungerissener Beton, Vollstein, Lochziegel

Produktnummer	Kartuschenvolumen	Verarbeitungstemperatur	Aushärtungszeit	Anzahl der Düsen	Gesamthöhe	Gesamtbreite	Gesamttiefe
Kennzeichnung					*H*	*W*	*DtT*
Einheit	*ml*	*CEL*	*min*		*mm*	*mm*	*mm*
6099030W	300	5 - 30	35 - 145	1	260	60	60

Walraven Mischrohr EF

(L0398)

Für die Anwendung von chemischen Ankern

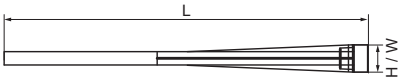

Besonderes & Eigenschaften

- Zur Verwendung mit WIS-Injektionsmörteln von Walraven
- Ermöglicht ein leichtes Auspressen, speziell bei niedrigen Temperaturen
- Stellt ein gleichmäßiges Mischverhältnis der Komponenten sicher

Produktnummer	Typ des Zubehörs/Ersatzteils	Gesamthöhe	Gesamtbreite	Gesamtlänge
Kennzeichnung		*H*	*W*	*L*
Einheit		*mm*	*mm*	*mm*
6099363	Mischrohr	25	25	182

Walraven Verlängerungsrohr

(L03105)

Für die Anwendung von chemischen Ankern

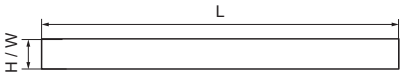

Besonderes & Eigenschaften

- Verwendbar mit Standard- und Spezialmischrohren
- Um größere Verankerungstiefen von chemischen Ankern zu erreichen

Produktnummer	Typ des Zubehörs/Ersatzteils	Gesamthöhe	Gesamtbreite	Gesamtlänge
Kennzeichnung		*H*	*W*	*L*
Einheit		*mm*	*mm*	*mm*
6099992	Mischrohr	10	10	185

Walraven Reinigungsbürste

(L03110)

Für den ordnungsgemäßen Einbau von Dübeln

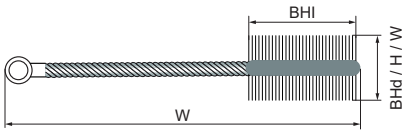

Besonderes & Eigenschaften

- Alle Bürsten sind zur Reinigung von zwei unterschiedlichen Durchmessern geeignet
- Hybridbürste (Borsten aus Stahl und Naturhaar)

Produktnummer	Bürstenkopf-Durchmesser	Geeignet für	Länge des Bürstenkopfes	Nutzbare Länge	Gesamthöhe	Gesamtbreite	Gesamtlänge
Kennzeichnung	*BHd*		*BHl*	*LU*	*H*	*W*	*L*
Einheit	*mm*		*mm*	*mm*	*mm*	*mm*	*mm*
6099980	14	10 - 12 mm	75	270	14	14	300
6099981	20	14 - 18 mm	75	270	20	20	300
6099982	29	22 - 26 mm	75	270	29	29	300

Walraven Ausblaspumpe

(L03115)

Für den ordnungsgemäßen Einbau von Dübeln

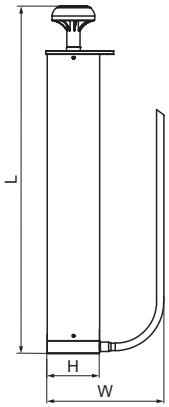

Besonderes & Eigenschaften

- Hohe Reinigungskraft
- Material: PP (Polypropylen)

Produktnummer	Geeignet für Bohrloch-Ø	Geeignet für max. Bohrlochtiefe	Gesamthöhe	Gesamtbreite	Gesamtlänge
Kennzeichnung			*H*	*W*	*L*
Einheit	*mm*	*mm*	*mm*	*mm*	*mm*
6099985	10 - 35	350	65	160	430

Walraven Kartuschenpistole

(L03120)

Für die Anwendung von chemischen Ankern

Besonderes & Eigenschaften

- 26:1 Schubverhältnis ermöglicht einfache Verarbeitung
- Präzise Ausbringung ohne Spiel
- Längere Haltbarkeit durch Metallrückenplatte
- Exakte Ausbringung durch Metallkolben
- Längere Haltbarkeit durch Metall-Druckkolben (kein Aluminium)
- Längere Haltbarkeit durch 5 mm dicke, abgeschrägte und gummierte Druckplatte

Produktnummer	Gesamthöhe	Gesamtbreite	Gesamtlänge	Kartuschenvolumen
Kennzeichnung	*H*	*W*	*L*	
Einheit	*mm*	*mm*	*mm*	*ml*
6099986	200	55	380	300

Walraven Siebhülse

(L03125)

Für die Anwendung von chemischen Ankern in hohlen Untergründen

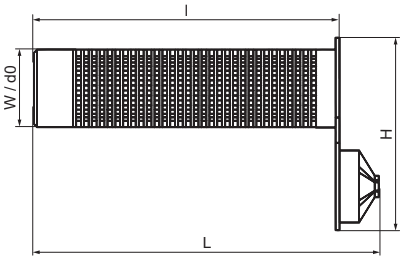

Besonderes & Eigenschaften

- Spezialkappe verhindert Herausfließen bei Überkopfmontage
- Zur Verwendung mit chemischen Verankerungssystemen in hohlen Untergründen
- Zur Bestimmung der geeigneten Größe ist das Produktdatenblatt und/oder der ETA-Bericht für die chemischen Dübel heranzuziehen

Produktnummer	Bohrlochdurchmesser	Länge	Gesamthöhe	Gesamtbreite	Gesamtlänge
Kennzeichnung	*d0*	*l*	*H*	*W*	*L*
Einheit	*mm*	*mm*	*mm*	*mm*	*mm*
6097017	16	85	34	16	93
6097018	16	130	34	16	138
6097020	20	85	42	20	93

Walraven Gewindestange 8.8 (ev)

(L03130)

Für Gewindeverbindungen, Abhängungen und Anbindungen

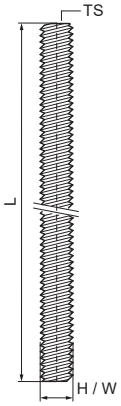

Besonderes & Eigenschaften

- Nach DIN 976-1
- Material: Stahl, Klasse 8.8
- Elektrolytisch verzinkt
- Hohe Leistungsfähigkeit durch Gewinde mit 60°-Winkel

Produktnummer	Norm / Standard	Gewindegröße	Gesamtlänge	Gesamthöhe	Gesamtbreite
Kennzeichnung		*TS*	*L*	*H*	*W*
Einheit			*mm*	*mm*	*mm*
63039108	DIN 976-1	M8	1.000	8	8
63039110	DIN 976-1	M10	1.000	10	10
63039112	DIN 976-1	M12	1.000	12	12
63039116	DIN 976-1	M16	1.000	16	16

Walraven Ankerstange (ev)

(L03140)

Für Gewindeverbindungen von chemischen Ankern

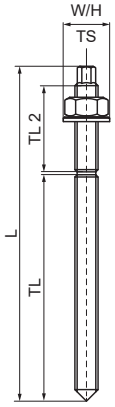

Besonderes & Eigenschaften

- Vormontierte Mutter und Unterlegscheibe für Schnellmontagen
- Material: Stahl, Festigkeitsklasse 5.8
- Elektrolytisch verzinkt

Produktnummer	Gewindegröße	Gesamtlänge	Gewindelänge	Gewindelänge 2	Gesamthöhe	Gesamtbreite
Kennzeichnung	*TS*	*L*	*TL*	*TL 2*	*H*	*W*
Einheit		*mm*	*mm*	*mm*	*mm*	*mm*
60990811	M8	110	80	15	16	16
60991013	M10	130	85	30	20	20
60991016	M10	160	90	70	20	20
60991219	M12	190	110	65	24	24
60991622	M16	220	125	75	30	30

Walraven WDI SD Bundbohrer

(L03145)

Zum Bohren

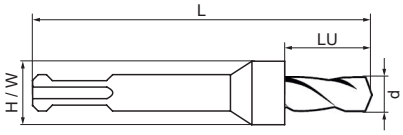

Besonderes & Eigenschaften

- Erhöhte Bohrgeschwindigkeit durch drei Schneidkanten
- Zum Bohren in allen Beton-Festigkeitsklassen mit kontrollierter Bohrlochtiefe
- Besonders geeignet bei Verarbeitung hoher Stückzahlen von WDI1 und WDI2 Einschlagankern
- Hartmetall-Präzisionszentrierspitze verhindert Überhitzungen
- Material: Stahl

Produktnummer	Nutzbare Länge	Durchmesser	Anzahl der Schneidkanten	Befestigungssystem	Gesamthöhe	Gesamtbreite	Gesamtlänge	Geeignet für
Kennzeichnung	*LU*	*d*			*H*	*W*	*L*	
Einheit	*mm*	*mm*			*mm*	*mm*	*mm*	
6951010	33	10	3	SDS-plus	18	18	110	Concrete, Solid brick/masonry
6951012	43	12	3	SDS-plus	18	18	120	Concrete, Solid brick/masonry

Walraven WUP Universaldübel

(L0707)

Universeller Kunststoffdübel für alle Untergründe

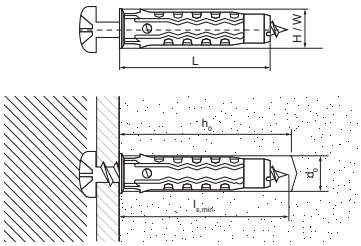

Besonderes & Eigenschaften

- Hohe Lastaufnahmefähigkeit
- Kann mit Holzschrauben, Spanplattenschrauben und einigen metrischen Bolzen verwendet werden
- Geeignet für verschiedene, feste Untergründe
- Gleitet leicht in Löcher
- Kein Verrutschen in tiefen Löchern durch den Kragen
- Kein vorzeitiges Aufspreizen möglich
- Verdrehsicherung verhindert Mitdrehen des Dübels im Bohrloch
- Geeignet für verschiedene Anwendungen: Regale, Wandschränke, Sanitärbefestigungen
- Material: hochwertiges PA6 Polyamid

Produktnummer	Gesamtlänge	Mindesteinschraubtiefe	Bohrlochdurchmesser	Bohrlochtiefe	Geeignet für Schraubendurchmesser	Gesamthöhe	Gesamtbreite
Kennzeichnung	*L*	*ls,min*	*d0*	*h0*		*H*	*W*
Einheit	*mm*	*mm*	*mm*	*mm*	*mm*	*mm*	*mm*
61007212	60	64	12	80	8 - 10	15	15
61007210	50	54	10	70	6 - 8	12	12
61007208	40	44	8	50	4,5 - 6	10	10
61007206	30	34	6	40	3,5 - 5	8	8

Walraven WEP-C Nylondübel grün

(L0714)

Standard-Spreizdübel aus Kunststoff

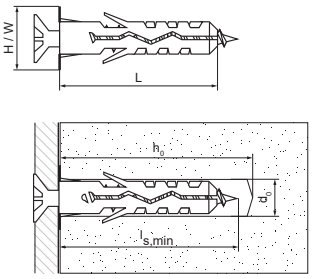

Besonderes & Eigenschaften

- Geeignet für verschiedene, feste Untergründe
- Kein vorzeitiges Aufspreizen möglich
- Rutscht in tiefen Löchern nicht am Kragen vorbei
- Zur Befestigung von: Regalen, wandhängenden Schränken, Sanitärelementen und Badarmaturen, Heizungs- und Klimageräten
- Material: hochwertiges PA6 Polyamid
- Untergrundmaterial: Porenbeton, Beton, Mauerwerk, Lochziegel, Felsgestein, (Kalk-) Sandstein, Naturstein, Gips

Produktnummer	Gesamtlänge	Mindesteinschraubtiefe	Bohrlochdurchmesser	Bohrlochtiefe	Geeignet für Schraubendurchmesser	Gesamthöhe	Gesamtbreite
Kennzeichnung	*L*	*ls,min*	*d0*	*h0*		*H*	*W*
Einheit	*mm*	*mm*	*mm*	*mm*	*mm*	*mm*	*mm*
61001212	60	65	12	80	8 - 10	16	16
61001210	50	55	10	70	6 - 8	14	14
61001208	40	45	8	50	4,5 - 6	11	11
61001206	30	35	6	40	3,5 - 5	9	9

Walraven WNP Einschlagdübel (ev)

(L0718)

Leicht zu installierende Schlagdübel

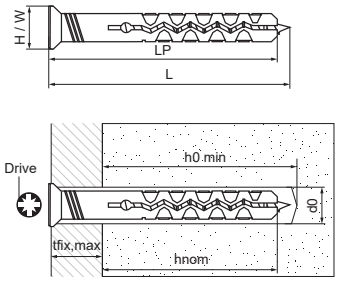

Besonderes & Eigenschaften

- Schnell und einfach montiert
- Vormontiert
- Große Spreizfläche sorgt für erhöhte Sicherheit
- Leicht justier- und demontierbar
- Material: Stahl
- Material: hochwertiges PA6 Polyamid
- Elektrolytisch verzinkt
- Untergrundart: Beton, Mauerwerk, Fels, Stein, Kalksandstein, Naturstein

Produktnummer	Steckerlänge	Bohrlochdurchmesser Dübel	Min. Bohrlochtiefe	Schraubenlänge	Standard Einbettungstiefe	Schlüsselweite	Max. Stärke des Anbauteils	Gesamthöhe	Gesamtbreite	Gesamtlänge
Kennzeichnung	*LP*	*d0*	*h0 min*	*ls*	*hnom*	*Drive*	*tfix,max*	*H*	*W*	*L*
Einheit	*mm*	*mm*	*mm*	*mm*	*mm*		*mm*	*mm*	*mm*	*mm*
62232604	40	6	40	40	30	PZ2	10	6	6	40
62232606	60	6	40	60	30	PZ2	30	6	6	60
62232810	100	8	50	100	40	PZ2	60	8	8	100

Walraven WPF Gipskarton-Einschlagdübel (ev)

(L0722)

Einschlagdübel für Gipskarton

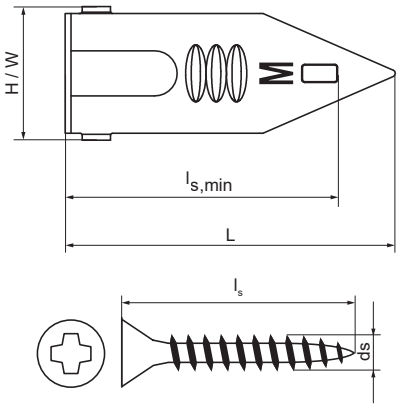

Besonderes & Eigenschaften

- Schnell und einfach montiert
- Mit zentrischem Innengewinde für optimale Schraubenposition
- Ohne Vorbohren
- Präzises und leichtes Einschlagen durch scharfkantige Spitze
- Für Holzschrauben (Ø 3,5 - 5,0 mm, Mindestlänge 30 mm)
- Anwendung: Innendekorationen, Bilder, Lampen, Elektroinstallationen
- Material: Stahl
- Elektrolytisch verzinkt

Produktnummer	Gesamtlänge	Mindesteinschraubtiefe	Schraubengröße	Schraubenlänge	Geeignet für Schraubendurchmesser	Gesamthöhe	Gesamtbreite
Kennzeichnung	*L*	*ls,min*	*ds*	*ls*		*H*	*W*
Einheit	*mm*	*mm*		*mm*	*mm*	*mm*	*mm*
6110063	30	27	-	-	3,5 - 5	12	12
6110263	50	27	4,0	50	3,5 - 5	12	12
6110334	50	27	4,0	50	3,5 - 5	12	12
6110092	30	27	-	-	3,5 - 5	12	12

Walraven Schlagdübel mit Gewinde (ev)

(L1505)

Befestigung an Wand oder Decke

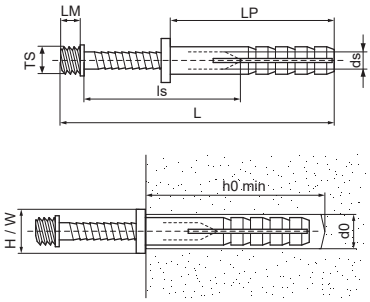

Besonderes & Eigenschaften

- Einschlagen statt Einschrauben
- Aufprallkopf zur Vermeidung von Kopfschäden
- Dübel mit Spezialkragen und vormontierter Einschlagstockschraube
- Material: Einschlagbolzen aus Stahl; Stopfen aus grauem PA (Polyamid)
- Elektrolytisch verzinkt, passiviert

Produktnummer	Steckerlänge	Bohrlochdurchmesser Dübel	Min. Bohrlochtiefe	Schraubengröße	Schraubenlänge	Gewindegröße	Länge Metrisches Gewinde	Gesamthöhe	Gesamtbreite	Gesamtlänge
Kennzeichnung	*LP*	*d0*	*h0 min*	*ds*	*ls*	*TS*	*Lm*	*H*	*W*	*L*
Einheit	*mm*	*mm*	*mm*		*mm*		*mm*	*mm*	*mm*	*mm*
6373640	40	6	50	4,0	50	M6	8	8	8	73
6373850	45	8	55	4,5	55	M8	6	10	10	76

Walraven Einschlagstockschraube (ev)

(L1510)

Befestigung an Wand oder Decke

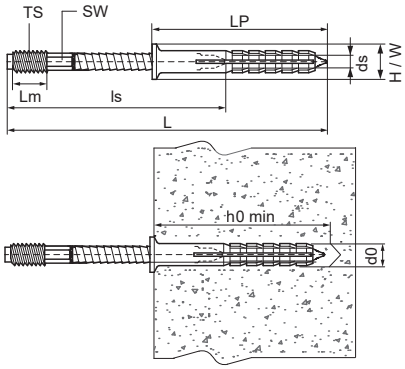

Besonderes & Eigenschaften

- Aufprallkopf zur Vermeidung von Kopfschäden
- Mit Sechskant zur Feineinstellung
- Dübel mit Spezialkragen und vormontierter Einschlagstockschraube
- Material: Einschlaggewinde aus Stahl; Dübel aus PA (Polyamid), grau
- Elektrolytisch verzinkt

Produktnummer	Steckerlänge	Bohrlochdurch-messer Dübel	Min. Bohrlochtiefe	Schraubengröße	Schraubenlänge	Gewindegröße	Länge Metrisches Gewinde	Sechskantschlüssel	Gesamthöhe	Gesamtbreite	Gesamtlänge
Kennzeichnung	*LP*	*d0*	*h0 min*	*ds*	*ls*	*TS*	*Lm*	*SW*	*H*	*W*	*L*
Einheit	*mm*	*mm*	*mm*		*mm*		*mm*		*mm*	*mm*	*mm*
6223808	50	10	60	6,5	80	M8	14	6	15	15	110
6223810	50	10	60	6,5	100	M8	34	6	15	15	130
6223812	50	10	60	6,5	120	M8	45	6	15	15	150
6223815	50	10	60	6,5	150	M8	55	6	15	15	180

Walraven Einschlagdübel (ev)

(L1520)

Befestigung an Wand oder Decke

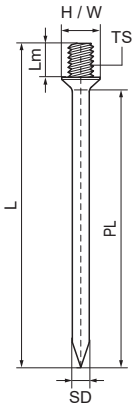

Besonderes & Eigenschaften

- Material: gehärteter Stahl
- Elektrolytisch verzinkt

Produktnummer	Länge Metrisches Gewinde	Gewindegröße	Stiftdurchmesser	Stiftlänge	Gesamthöhe	Gesamtbreite	Gesamtlänge
Kennzeichnung	*Lm*	*TS*	*SD*	*PL*	*H*	*W*	*L*
Einheit	*mm*		*mm*	*mm*	*mm*	*mm*	*mm*
6333618	8	M6	4	16,5	9	9	26
6333625	8	M6	4	23,5	9	9	33
6333630	8	M6	4	28,5	9	9	38
6333640	8	M6	4	38,5	9	9	48

Walraven XL Gipskarton-Einschlagdübel

(L1012)

für doppelte Beplankung > 13 mm

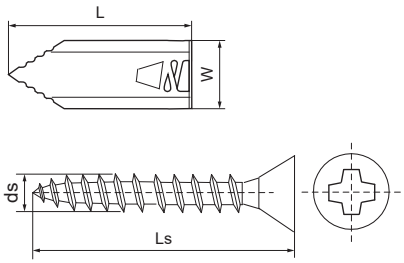

Besonderes & Eigenschaften

- Einschlagdübel für Gipskarton-Platten mit doppelter Beplankung
- Für schwere Anwendungen: Rohrbefestigungen, Heizkörper, Heizungen, Klimageräte usw.
- Für Spanplattenschraube (Ø 4,0 - 5,0 mm, min. Länge 45 mm)
- Einfache und schnelle Anwendung: kein Bohren, Dübel verankert sich beim Anziehen der Schraube selbst, dreht sich beim Schrauben nicht mit
- Bessere Feuerbeständigkeit als Kunststoffdübel
- Material: Stahl
- Elektrolytisch verzinkt

Produktnummer	Gesamtlänge	Mindesteinschraubtiefe	Schraubengröße	Schraubenlänge	Geeignet für Schraubendurchmesser	Gesamthöhe	Gesamtbreite
Kennzeichnung	*L*	*ls,min*	*ds*	*ls*		*H*	*W*
Einheit	*mm*	*mm*		*mm*	*mm*	*mm*	*mm*
6114053	43	45	4,0 - 5,0	-	4 - 5	7	16
6114143	43	45	4,0	50	4 - 5	7	16
6114092	43	45	4,0 - 5,0	-	4 - 5	7	16

Walraven Metallspreizdübel (ev)

(L1080)

Befestigung in Porenbeton und Gipsblock

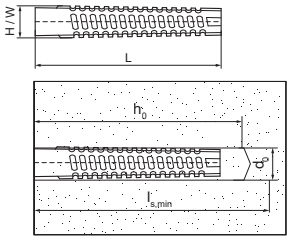

Besonderes & Eigenschaften

- Für eine brandsichere Befestigung von Rohren
- Metalldübel für Holz- und Spanplattenschrauben
- Gute Griffigkeit durch äußeres Design (hoher Ausreißwiderstand)
- Das Einsetzen der Stockschrauben wird durch die Gestaltung der Innenform erleichtert (leichtes Eindrehen)
- Schmilzt oder brennt nicht bei hohen Temperaturen (wichtig bei Gasleitungen)
- Die Abmessungen 6x32 mm und 8x38 mm können ohne Vorbohren in Porenbeton mit geringem Widerstand eingeschlagen werden
- Material: Stahl
- Elektrolytisch verzinkt, gelb passiviert
- Größe 8 und 10 geprüft auf Brandsicherheit nach DIN EN 1363-1
- Max. zulässige Belastung (Fa,z) in Porenbeton (Sicherheitsspanne 1:3)

Produktnummer	Gesamtlänge	Mindesteinschraubtiefe	Bohrlochdurchmesser	Bohrlochtiefe	Geeignet für Schraubendurchmesser	Gesamthöhe	Gesamtbreite
Kennzeichnung	*L*	*ls,min*	*d0*	*h0*		*H*	*W*
Einheit	*mm*	*mm*	*mm*	*mm*	*mm*	*mm*	*mm*
6103632	32	40	7	32	6	8	8
6103838	38	46	9	38	8	11	11
6103860	60	68	9	60	8	11	11
6103960	60	68	10	60	10	12	12

Walraven Kippdübel | Gewindebolzen (ev)

(L1025)

Befestigung an Hohlwänden und Decken

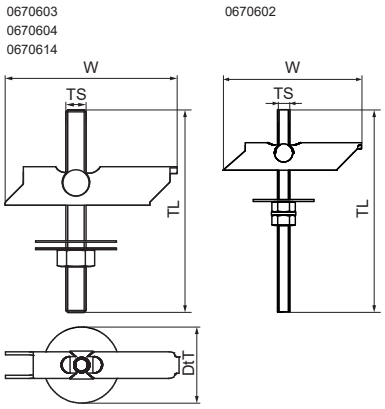

Besonderes & Eigenschaften

- U-Profil mit drehbarer Achse und Gewindestift
- Zur Befestigung an Hohlwänden, Hohldecken oder Trapezblechen
- Mit VdS-Zulassung - Zertifkatnummer G 4890027
- Mit FM-Zulassung - Zertifikat Nummer 3047342 max. DN 40 - 1 1/2"
- Die Tragfähigkeit des Dübels wird durch die Oberfläche beeinflusst
- Material: Metallteile aus Stahl; Schutzring aus Gummi (Art.Nr. 0670604)
- Elektrolytisch verzinkt

Produktnummer	Gewindegröße	Gewindelänge	Bohrlochdurchmesser	Schlüsselweite	Min. Hohlraumtiefe	Maximale Substratstärke	Gesamthöhe	Gesamtbreite	Gesamttiefe	Zulassungen & Zertifikate
Kennzeichnung	*TS*	*TL*	*d0*	*WAF*			*H*	*W*	*DtT*	
Einheit		*mm*	*mm*	*mm*	*mm*	*mm*	*mm*	*mm*	*mm*	
0670602	M6	100	17	10	70	55	102	70	30	ITB (KOT)
0670603	M8	100	20	13	75	50	102	74	40	ITB (KOT)
0670604	M10	100	25	17	85	45	102	85	40	VdS, ITB (KOT), FM

Walraven BISMAT® Baustopfen

(L3005)

Zur Druckprobe

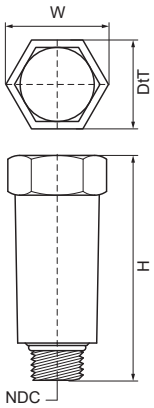

Besonderes & Eigenschaften

- Für die Druckprüfung
- Mit Kunststoffgewinde
- Material: PP (Polypropylen)

Produktnummer	Gesamthöhe	Gesamtbreite	Gesamttiefe
Kennzeichnung	*H*	*W*	*DtT*
Einheit	*mm*	*mm*	*mm*
0692021	90	38	33

Walraven Waschtisch-Befestigungssatz (ev)

(L2005)

Befestigung für Wasch- und Handbecken

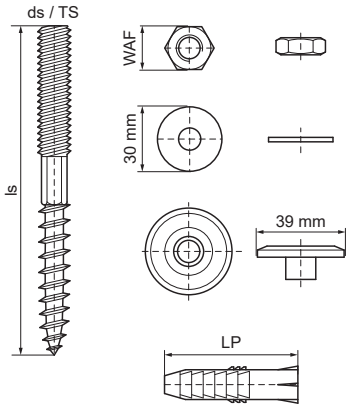

Besonderes & Eigenschaften

- Befestigungsset für Handwaschbecken
- Material: Metallteile aus Stahl, Führungsring aus PP (Polypropylen), weiß; Stecker aus PA (Polyamid)
- Elektrolytisch verzinkt
- Besteht aus: 2 Stockschrauben, 2 Unterlegscheiben, 2 Führungsringe, 2 Sechskantmuttern, 2 Dübel
- Untergrundart: Porenbeton, Beton, Mauerwerk, Lochziegel, Felsgestein, (Kalk-)Sandstein, Naturstein, Gips

Produktnummer	Schraubenlänge	Schraubengröße	Gewindegröße	Steckerlänge	Stecker-Durchmesser	Schlüsselweite	Material	Oberflächenschutz
Kennzeichnung	*ls*	*ds*	*TS*	*LP*		*WAF*		
Einheit	*mm*			*mm*	*mm*	*mm*		
0657850	140	M10	M10	75	14	17	Stahl	Verzinkt

Walraven MKT Bolzenanker BZPlus

(L0525)

Befestigung an Beton, Stein

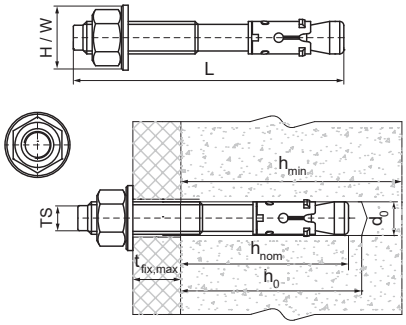

Besonderes & Eigenschaften

- Kosten sparende Schnellmontage
- zur Befestigung mittelschwerer bis schwerer Lasten in gerissenem und ungerissenem Beton
- spannungsarme Befestigung hoher zulässiger Lasten bei geringen Achs- und Randabständen
- zugelassen in gerissenen und ungerissenen Beton mit einer Güte von C20/25 bis C50/60
- geeignet zur Verankerung von Konsolen, Profilschienen, Kabeltrassen u.v.m.
- Material: Stahl
- elektrolytisch verzinkt
- erfüllt die Brandschutzanforderungen der MLAR/ LAR/RbALei

Produktnummer	Gewindegröße	Gesamtlänge	Bohrlochdurch-messer	Bohrlochtiefe	Mindeststärke des Substrats	Max. Stärke des Anbauteils	Standard Einbettungstiefe	ETA Seismische Bewertung	Empfohlene Belastung in gerissenem Beton C20/25	Empfohlene Belastung in ungerissenem Beton C20/25	Gesamthöhe	Gesamtbreite
Kennzeichnung	*TS*	*L*	*d0*	*h0*	*hmin*	*tfix,max*	*hnom*				*H*	*W*
Einheit		*mm*	*mm*	*mm*	*mm*	*mm*	*mm*		*N*	*N*	*mm*	*mm*
6093215	M12	110	12	90	120	15	80	C1 & C2	7.600	11.900	19	19

Walraven HK Drahtanker

(L0560)

Befestigung an Beton, Stein

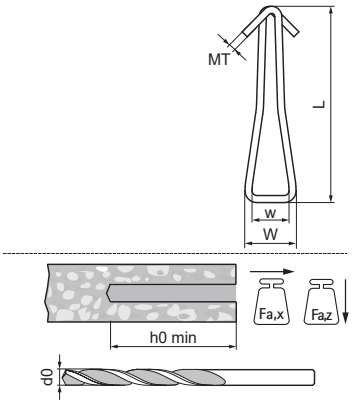

Besonderes & Eigenschaften

- Zur Befestigung von Drahtseilen, Lochband und Ketten in Beton und Vollstein
- Zur Aufhängung von statischen Lasten wie Luftkanälen, abgehängten Decken usw. an Beton
- Auch für den Außeneinsatz geeignet
- Bessere Feuerbeständigkeit als Kunststoffdübel
- Geprüft durch CSTB, Prüfbericht EPOD/06-05 (HK)
- Max. zulässige Belastung (Fa) in Beton (350 kg/m3) mit Sicherheitsfaktor 1:4, Bohrloch Ø 8 mm und Hammer in HK-Drahtanker
- Material: rostfreier Stahl A4 (1.4401/ AISI 316)

Produktnummer	Modell	Materialstärke	Bohrlochdurchmesser	Min. Bohrlochtiefe	Breite	Gesamthöhe	Gesamtbreite	Gesamtlänge	Zulässige Last (Fa,z)	Zulässige Last (Fa,x)
Kennzeichnung		*MT*	*d0*	*h0 min*	*w*	*H*	*W*	*L*	*Fa,z*	*Fa,x*
Einheit		*mm*	*mm*	*mm*	*mm*	*mm*	*mm*	*mm*	*N*	*N*
61073134	Ohne Kappe	2,00	8	30	9	5	15	50	800	1.000
61073224	Mit Kappe	2,00	8	30	9	20	25	50	800	1.000

walraven

Bemessungssoftware für Dübel & Anker

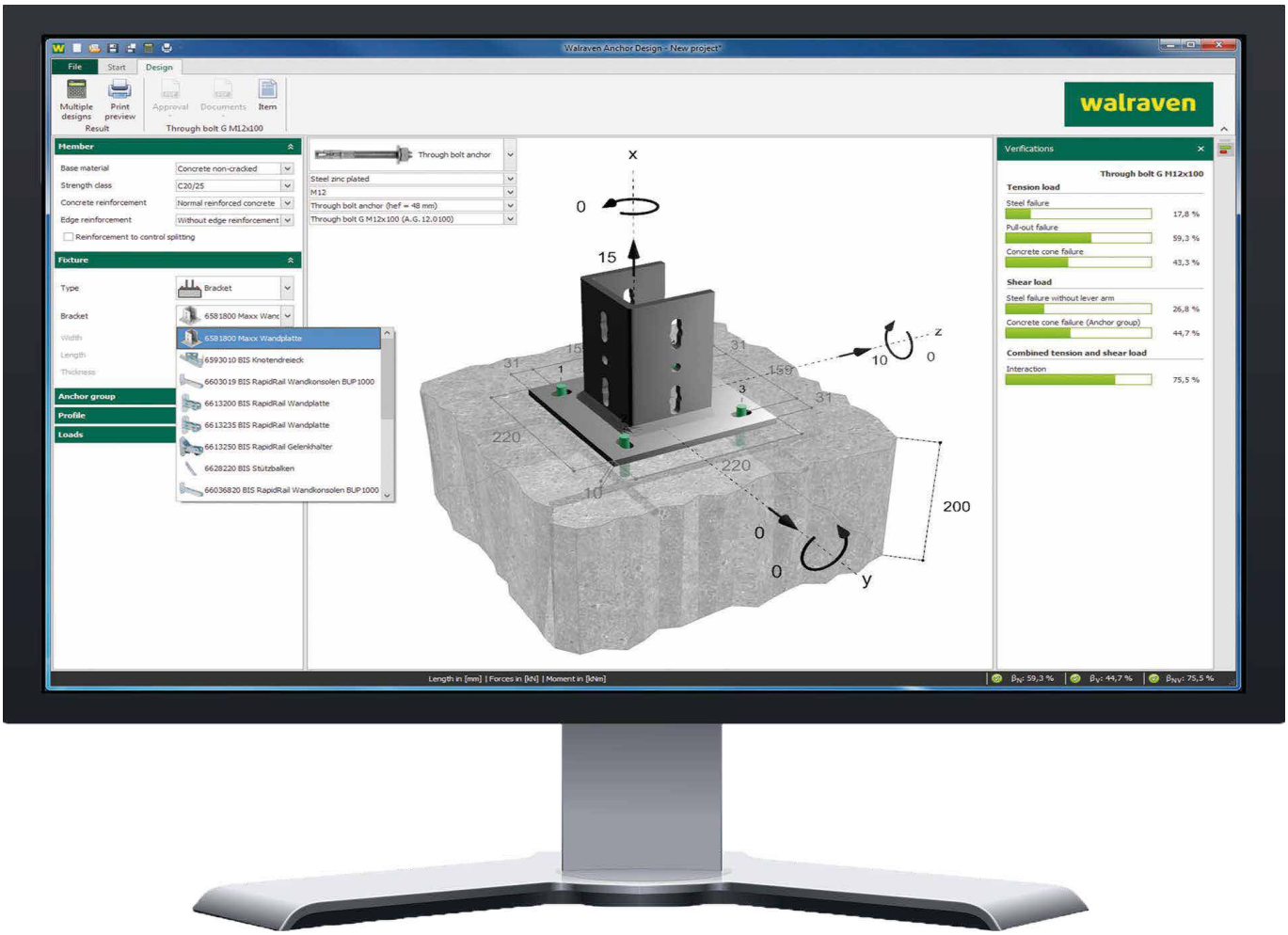

Kostenlos anfordern unter

walraven.com/de/schwere-duebel-anker/

L2 Schwingungs- und Federdämpfer

Schwingungs- und Federdämpfer

Walraven VibraTek® MS-M Stahlfederstütze Mini (ev)	527
Walraven VibraTek® MS-1 Stahlfederdämpfer (pb)	528
Walraven VibraTek® MS-1X Stahlfederdämpfer (pb)	529
Walraven VibraTek® MS-2X Stahlfederdämpfer (pb)	530
Walraven VibraTek® MS-4 Stahlfederdämpfer (pb)	531
Walraven VibraTek® MR-L 1000 | M8 Maschinenfuß nivellierbar	532
Walraven VibraTek® MR-L 3000 | M10 Maschinenfuß nivellierbar	533
Walraven VibraTek® MR-L 5000 | M12 Maschinenfuß nivellierbar	534
Walraven VibraTek® MR-L 8000 | M16 Maschinenfuß nivellierbar	535
Walraven VibraTek® MR-B Gummi-Metall-Dämpfer	536
Walraven VibraTek® MS-1X-CBL Stahlfederdämpfer (pb)	537
Walraven VibraTek® A-L1 Schweißwinkel (pb)	538
Walraven VibraTek® HS-1 Stahlfederhänger (pb)	539
Walraven VibraTek® HS-1X Stahlfederhänger (pb)	540
Walraven VibraTek® HR-1 Schallschutzaufhänger (ev)	541
Walraven VibraTek® SA-1 Gummidämpfer	542
Walraven VibraTek® SA-2 Gummidämpfer	543
Walraven VibraTek® SA-3 Gummidämpfer	544
Walraven VibraTek® SA-W Unterlegscheibe (EPDM)	545
Walraven VibraTek® SB-MM Schwingungsdämpfer	546
Walraven VibraTek® SB-MF Schwingungsdämpfer	547
Walraven VibraTek® SB-FF Schwingungsdämpfer	548
Walraven VibraTek® SB-M Schwingungsdämpfer	549
Walraven VibraTek® PR-T Antivibrationsplatte	550

Walraven VibraTek® MS-M Stahlfederstütze Mini (ev)

(L20503)

Kompakte Stahlfederstütze für leichte Geräte

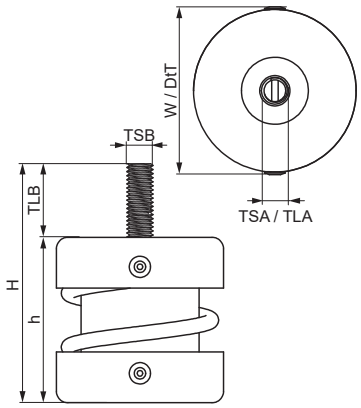

Besonderes & Eigenschaften

- Mit niedriger Bauhöhe und M8-Außengewinde für leichte Geräte oder enge Platzverhältnisse geeignet
- Empfohlen für Geräte mit Arbeitsgeschwindigkeiten über 1.000 U/min
- Stahlrahmen mechanisch mit Metallnieten an der Feder befestigt
- Verhältnis Kx / Kz = Ky / Kz = 1,3
- Gebrauchstemperatur: -90 °C bis 200 °C
- Material: Stahl
- Elektrolytisch verzinkt

Produktnummer	Gesamthöhe	Gesamtbreite	Gesamttiefe	Höhe	Gewindegröße 1	Gewindelänge 1	Gewindegröße 2	Gewindelänge 2	Empfohlene Mindestlast (Fa,z)	Empfohlene Maximallast (Fa,z)	Max. statische Verformung
Kennzeichnung	*H*	*W*	*DtT*	*h*	*TSA*	*TLA*	*TSB*	*TLB*			
Einheit	*mm*	*mm*	*mm*	*mm*		*mm*		*mm*	*N*	*N*	*mm*
2800200150	73	51	51	50,5	M8	6,3	M8	22,5	30	140	12
2800200250	73	51	51	50,5	M8	6,3	M8	22,5	50	230	12
2800200500	73	51	51	50,5	M8	6,3	M8	22,5	100	450	12
2800200750	73	51	51	50,5	M8	6,3	M8	22,5	150	680	12
2800201000	73	51	51	50,5	M8	6,3	M8	22,5	200	980	12

Walraven VibraTek® MS-1 Stahlfederdämpfer (pb)

(L20506)

Hochleistungsfähiger Stahlfederdämpfer für leichte Geräte

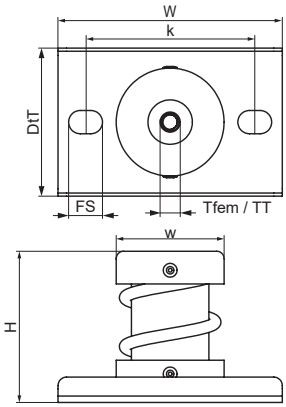

Besonderes & Eigenschaften

- Empfohlen für Geräte mit niedrigen Arbeitsgeschwindigkeiten ab 700 U/min und darüber
- Abkantungen in der Metallplatte sorgen für erhöhte Steifigkeit
- Langlöcher erleichtern die Positionierung und Verankerung auf verschiedenen Untergründen
- Epoxidpulverbeschichtete Grundplatte, Kappen und Federn bieten erhöhten Korrosionsschutz
- Verhältnis Kx / Kz = Ky / Kz = 1,0
- Arbeitstemperaturbereich -90 ˚C bis 150 ˚C

Produktnummer	Innengewinde	Gewindetyp	Gesamthöhe	Gesamtbreite	Gesamttiefe	Breite	Fixierschlitz	Lochabstand	Empfohlene Mindestlast (Fa,z)	Empfohlene Maximallast (Fa,z)	Max. statische Verformung
Kennzeichnung	*Tfem*	*TT*	*H*	*W*	*DtT*	*w*	*FS*	*k*			
Einheit			*mm*	*mm*	*mm*	*mm*	*mm*	*mm*	*N*	*N*	*mm*
2800300050	M8	Metrisch	72	106	70	51	16x11	80	10	45	25
2800300150	M8	Metrisch	72	106	70	51	16x11	80	30	140	25
2800300250	M8	Metrisch	72	106	70	51	16x11	80	50	230	25
2800300500	M8	Metrisch	72	106	70	51	16x11	80	100	460	25
2800300750	M8	Metrisch	72	106	70	51	16x11	80	150	690	25
2800301000	M8	Metrisch	72	106	70	51	16x11	80	200	920	25

Walraven VibraTek® MS-1X Stahlfederdämpfer (pb)

(L20509)

Hochleistungsfähiger Stahlfederdämpfer für mittelschwere bis schwere Geräte

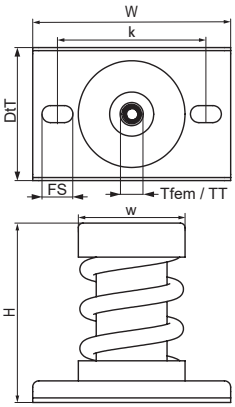

Besonderes & Eigenschaften

- Empfohlen für Geräte mit niedrigen Arbeitsgeschwindigkeiten ab 600 U/min und darüber
- Epoxidpulverbeschichtete Basis, Kappen und Federn bieten erhöhte Korrosionsbeständigkeit
- Abkantungen in der Metallplatte sorgen für erhöhte Steifigkeit
- Langlöcher erleichtern die Positionierung und Verankerung auf verschiedenen Untergründen
- Epoxidpulverbeschichtete Grundplatte, Kappen und Federn bieten erhöhten Korrosionsschutz
- Verhältnis Kx / Kz = Ky / Kz = 0,7
- Gebrauchstemperatur: -90 ˚C bis 150 ˚C

Produktnummer	Innengewinde	Gewindetyp	Gesamthöhe	Gesamtbreite	Gesamttiefe	Breite	Fixierschlitz	Lochabstand	Empfohlene Mindestlast (Fa,z)	Empfohlene Maximallast (Fa,z)	Max. statische Verformung
Kennzeichnung	*Tfem*	*TT*	*H*	*W*	*DtT*	*w*	*FS*	*k*			
Einheit			*mm*	*mm*	*mm*	*mm*	*mm*	*mm*	*N*	*N*	*mm*
2800401250	M12	Metrisch	116	128	86	69	20x11	96	250	1.150	25
2800401500	M12	Metrisch	116	128	86	69	20x11	96	300	1.380	25
2800402000	M12	Metrisch	116	128	86	69	20x11	96	400	1.840	25
2800403000	M12	Metrisch	116	128	86	69	20x11	96	600	2.760	25
2800404000	M12	Metrisch	116	128	86	69	20x11	96	800	3.680	25
2800405000	M12	Metrisch	116	128	86	69	20x11	96	1.000	4.600	25
2800406000	M12	Metrisch	116	128	86	69	20x11	96	1.200	5.520	25

Walraven VibraTek® MS-2X Stahlfederdämpfer (pb)

(L20512)

Hochleistungsfähiger Stahlfederdämpfer für schwere Geräte

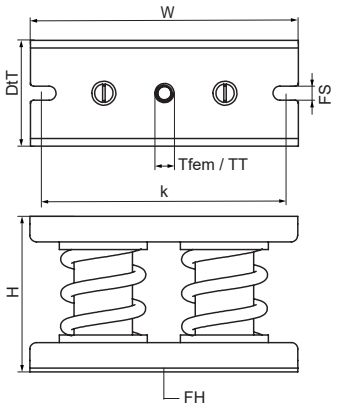

Besonderes & Eigenschaften

- Empfohlen für Geräte mit niedrigen Arbeitsgeschwindigkeiten über 600 U/min
- Bewegliche, innere Füllmasse verhindert das Eindringen von Schmutz und festen Elementen sowie Beschädigungen der Feder unter Lasteinwirkung
- Abkantungen in der Metallplatte sorgen für erhöhte Steifigkeit
- Langlöcher erleichtern die Positionierung und Verankerung auf verschiedenen Untergründen
- Epoxidpulverbeschichtete Grundplatte, Kappen und Federn bieten erhöhten Korrosionsschutz
- Verhältnis Kx / Kz = 0,98; Verhältnis Ky / Kz = 1,4
- Arbeitstemperaturbereich -90˚C bis 150˚C

Produktnummer	Innengewinde	Gewindetyp	Gesamthöhe	Gesamtbreite	Gesamttiefe	Fixierschlitz	Lochabstand	Befestigungsloch	Empfohlene Mindestlast (Fa,z)	Empfohlene Maximallast (Fa,z)	Max. statische Verformung
Kennzeichnung	*Tfem*	*TT*	*H*	*W*	*DtT*	*FS*	*k*	*FH*			
Einheit			*mm*	*mm*	*mm*	*mm*	*mm*	*mm*	*N*	*N*	*mm*
2802003000	M12	Metrisch	122	210	83	20x11	181	14,5	600	2.760	25
2802004000	M12	Metrisch	122	210	83	20x11	181	14,5	800	3.680	25
2802006000	M12	Metrisch	122	210	83	20x11	181	14,5	1.200	5.520	25
2802008000	M12	Metrisch	122	210	83	20x11	181	14,5	1.600	7.360	25
2802010000	M12	Metrisch	122	210	83	20x11	181	14,5	2.000	9.200	25
2802012000	M12	Metrisch	122	210	83	20x11	181	14,5	2.400	11.040	25

Walraven VibraTek® MS-4 Stahlfederdämpfer (pb)

(L20515)

Hochleistungsfähiger Stahlfederdämpfer für mittelschwere bis schwere Geräte

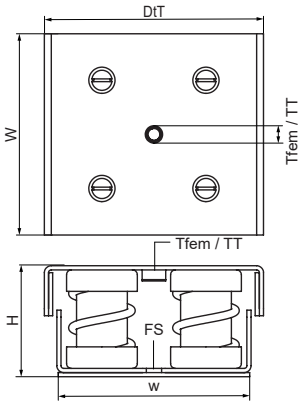

Besonderes & Eigenschaften

- Empfohlen für Geräte mit niedrigen Arbeitsgeschwindigkeiten ab 600 U/min und darüber
- Bewegliche, innere Füllmasse verhindert das Eindringen von Schmutz und festen Elementen sowie Beschädigungen der Feder unter Lasteinwirkung
- Abkantungen in der Metallplatte sorgen für erhöhte Steifigkeit
- Langlöcher erleichtern die Positionierung und Verankerung auf verschiedenen Untergründen
- Epoxidpulverbeschichtete Grundplatte, Kappen und Federn bieten erhöhten Korrosionsschutz
- Verhältnis Kx / Kz = Ky / Kz = 2,0
- Gebrauchstemperatur: -90 ˚C bis 150 ˚C

Produktnummer	Innengewinde	Gewindetyp	Gesamthöhe	Gesamtbreite	Gesamttiefe	Breite	Fixierschlitz	Lochabstand	Empfohlene Mindestlast (Fa,z)	Empfohlene Maximallast (Fa,z)	Max. statische Verformung
Kennzeichnung	*Tfem*	*TT*	*H*	*W*	*DtT*	*w*	*FS*	*k*			
Einheit			*mm*	*mm*	*mm*	*mm*	*mm*	*mm*	*N*	*N*	*mm*
2800501000	M10	Metrisch	80	145	158	140	19x11	118	200	900	23
2800501500	M10	Metrisch	80	145	158	140	19x11	118	260	1.350	23
2800502000	M10	Metrisch	80	145	158	140	19x11	118	400	1.800	23
2800503000	M10	Metrisch	80	145	158	140	19x11	118	700	2.700	23
2800504000	M10	Metrisch	80	145	158	140	19x11	118	800	3.600	23
2800505000	M10	Metrisch	80	145	158	140	19x11	118	1.000	4.500	23

Walraven VibraTek® MR-L 1000 | M8 Maschinenfuß nivellierbar *(L20518)*

Maschinenfuß (Gummi) mit M8-Anschluss zur Geräteabkopplung und Nivellierung

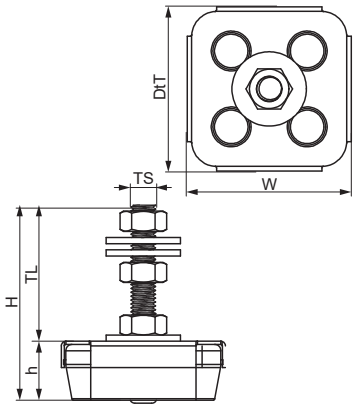

Besonderes & Eigenschaften

- Empfohlen für Maschinen mit Arbeitsgeschwindigkeiten über 2.500 U/min, bietet einen Schwingungsdämpfungsgrad von 75% bis 80%
- Einfach zu installieren; muss nicht an tragenden Strukturen befestigt werden
- Gummidämpfer mit DIN 934-Muttern und DIN 9012-Unterlegscheiben im Lieferumfang enthalten für Montage- und Nivelliereinrichtungen
- Metall- und Gummiteile können zur Entsorgung getrennt werden
- Härte 45 Shore A
- Gebrauchstemperatur: -20 ˚C bis 90 ˚C

Produktnummer	Gewindegröße	Gesamthöhe	Gesamtbreite	Gesamttiefe	Höhe	Gewindelänge	Empfohlene Mindestlast (Fa,z)	Empfohlene Maximallast (Fa,z)	Max. statische Verformung
Kennzeichnung	*TS*	*H*	*W*	*DtT*	*h*	*TL*			
Einheit		*mm*	*mm*	*mm*	*mm*	*mm*	*N*	*N*	*mm*
2800101000	M8	63	53	53	19	44	100	800	4

Walraven VibraTek® MR-L 3000 | M10 Maschinenfuß nivellierbar *(L20521)*

Maschinenfuß (Gummi) mit M10-Anschluss zur Geräteabkopplung und Nivellierung

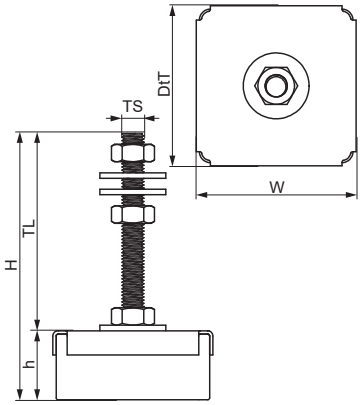

Besonderes & Eigenschaften

- Empfohlen für Maschinen mit Arbeitsgeschwindigkeiten über 2.500 U/min, bietet einen Schwingungsdämpfungsgrad von 75% bis 80%
- Einfach zu installieren und muss nicht an der Tragkonstruktion befestigt werden
- Gummidämpfer mit DIN 934-Muttern und DIN 9012-Unterlegscheiben im Lieferumfang enthalten für Montage- und Nivelliereinrichtungen
- Metall- und Gummiteile können zur Entsorgung getrennt werden
- Härte 45 Shore A
- Gebrauchstemperatur: -20 °C bis 90 °C

Produktnummer	Gewindegröße	Gesamthöhe	Gesamtbreite	Gesamttiefe	Höhe	Gewindelänge	Empfohlene Mindestlast (Fa,z)	Empfohlene Maximallast (Fa,z)	Max. statische Verformung
Kennzeichnung	*TS*	*H*	*W*	*DtT*	*h*	*TL*			
Einheit		*mm*	*mm*	*mm*	*mm*	*mm*	*N*	*N*	*mm*
2800103000	M10	122	73	73	32	90	100	2.500	7,5

Walraven VibraTek® MR-L 5000 | M12 Maschinenfuß nivellierbar *(L20524)*

Maschinenfuß (Gummi) mit M12-Anschluss zur Geräteabkopplung und Nivellierung

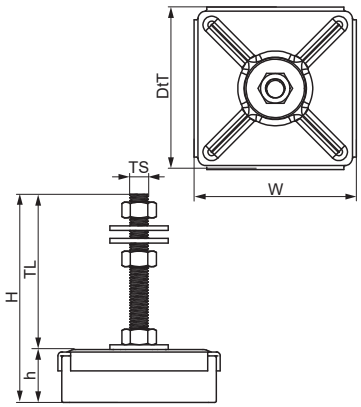

Besonderes & Eigenschaften

- Empfohlen für Maschinen mit Arbeitsgeschwindigkeiten über 2.500 U/min, bietet einen Schwingungsdämpfungsgrad von 75% bis 80%
- Einfach zu installieren und muss nicht an der Tragkonstruktion befestigt werden
- Gummidämpfer mit DIN 934-Muttern und DIN 9012-Unterlegscheiben im Lieferumfang enthalten für Montage- und Nivelliereinrichtungen
- Metall- und Gummiteile können zur Entsorgung getrennt werden
- Härte 45 Shore A
- Gebrauchstemperatur: -20 ˚C bis 90 ˚C

Produktnummer	Gewindegröße	Gesamthöhe	Gesamtbreite	Gesamttiefe	Höhe	Gewindelänge	Empfohlene Mindestlast (Fa,z)	Empfohlene Maximallast (Fa,z)	Max. statische Verformung
Kennzeichnung	*TS*	*H*	*W*	*DtT*	*h*	*TL*			
Einheit		*mm*	*mm*	*mm*	*mm*	*mm*	*N*	*N*	*mm*
2800105000	M12	132	103	103	32	100	700	4.500	4,5

Walraven VibraTek® MR-L 8000 | M16 Maschinenfuß nivellierbar *(L20527)*

Maschinenfuß (Gummi) mit M16-Anschluss zur Geräteabkopplung und Nivellierung

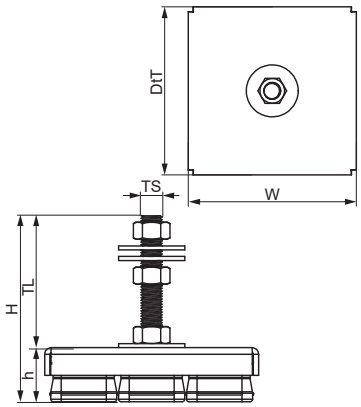

Besonderes & Eigenschaften

- Empfohlen für Maschinen mit Arbeitsgeschwindigkeiten über 2.500 U/min, bietet einen Schwingungsdämpfungsgrad von 75% bis 80%
- Einfach zu installieren und muss nicht an der Tragkonstruktion befestigt werden
- Gummidämpfer mit DIN 934-Muttern und DIN 9012-Unterlegscheiben im Lieferumfang enthalten für Montage- und Nivelliereinrichtungen
- Metall- und Gummiteile können zur Entsorgung getrennt werden
- Härte 45 Shore A
- Gebrauchstemperatur: -20 °C bis 90 °C

Produktnummer	Gewindegröße	Gesamthöhe	Gesamtbreite	Gesamttiefe	Höhe	Gewindelänge	Empfohlene Mindestlast (Fa,z)	Empfohlene Maximallast (Fa,z)	Max. statische Verformung
Kennzeichnung	*TS*	*H*	*W*	*DtT*	*h*	*TL*			
Einheit		*mm*	*mm*	*mm*	*mm*	*mm*	*N*	*N*	*mm*
2800108000	M16	141	162	162	41	100	1.000	7.500	7,5

Walraven VibraTek® MR-B Gummi-Metall-Dämpfer

(L20530)

Glockenförmiger Elastomer-Dämpfer zur Abkopplung von Geräten und Maschinen

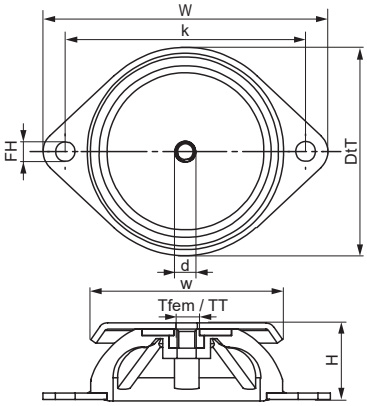

Besonderes & Eigenschaften

- Empfohlen für Maschinen mit Arbeitsgeschwindigkeiten über 2.500 U/min, bietet einen Schwingungsdämpfungsgrad von 75% bis 80%
- Ideal geeignet für Maschinen mit radialen Schwingungen (im Gegensatz zu axialen), die zu plötzlichem oder starkem Anfahren und Anhalten neigen
- Metall- und Gummiteile können zur Entsorgung getrennt werden
- Gebrauchstemperatur: -30 °C bis 80 °C

Produktnummer	Innengewinde	Gewindetyp	Gesamthöhe	Gesamtbreite	Gesamttiefe	Breite	Durchmesser	Befestigungsloch	Lochabstand	Empfohlene Mindestlast (Fa,z)	Empfohlene Maximallast (Fa,z)	Max. statische Verformung
Kennzeichnung	*Tfem*	*TT*	*H*	*W*	*DtT*	*w*	*d*	*FH*	*k*			
Einheit			*mm*	*mm*	*mm*	*mm*	*mm*	*mm*	*mm*	*N*	*N*	*mm*
2801800240	M6	Metrisch	24	90	66	60	6,7	6,2	76	50	225	3,5
2801800750	M8	Metrisch	27	120	86	80	8,2	8,2	100	130	700	4
2801801500	M10	Metrisch	28	148	106	100	11	10,2	124	150	1.400	5,5

Walraven VibraTek® MS-1X-CBL Stahlfederdämpfer (pb) *(L20533)*

Hochleistungsfähige Stahlfederstütze zur Verwendung mit A-L1 Schweißbügel und Trägheitsgrundrahmen mit Beton

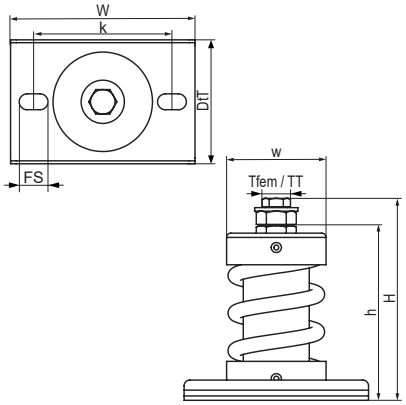

Besonderes & Eigenschaften

- Empfohlen für Geräte mit niedrigen Arbeitsgeschwindigkeiten über 600 U/min
- Bewegliche, innere Füllmasse verhindert das Eindringen von Schmutz und festen Elementen sowie Beschädigungen der Feder unter Lasteinwirkung
- Abkantungen in der Metallplatte sorgen für erhöhte Steifigkeit
- Langlöcher erleichtern die Positionierung und Verankerung auf verschiedenen Untergründen
- Epoxidpulverbeschichtete Grundplatte, Kappen und Federn bieten erhöhten Korrosionsschutz
- Verhältnis Kx / Kz = Ky / Kz = 0,7
- Gebrauchstemperatur: -90 ˚C bis 150 ˚C

Produktnummer	Innengewinde	Gewindetyp	Gesamthöhe	Gesamtbreite	Gesamttiefe	Höhe	Breite	Fixierschlitz	Lochabstand	Empfohlene Mindestlast (Fa,z)	Empfohlene Maximallast (Fa,z)	Max. statische Verformung
Kennzeichnung	*Tfem*	*TT*	*H*	*W*	*DtT*	*h*	*w*	*FS*	*k*			
Einheit			*mm*	*mm*	*mm*	*mm*	*mm*	*mm*	*mm*	*N*	*N*	*mm*
2801901000	M10	Metrisch	140	128	86	121	69	20x11	96	200	920	25
2801901250	M10	Metrisch	140	128	86	121	69	20x11	96	250	1.150	25
2801901500	M10	Metrisch	140	128	86	121	69	20x11	96	300	1.380	25
2801902000	M10	Metrisch	140	128	86	121	69	20x11	96	400	1.840	25
2801903000	M10	Metrisch	140	128	86	121	69	20x11	96	600	2.760	25
2801904000	M10	Metrisch	140	128	86	121	69	20x11	96	800	3.680	25
2801905000	M10	Metrisch	140	128	86	121	69	20x11	96	1.000	4.600	25
2801906000	M10	Metrisch	140	128	86	121	69	20x11	96	1.200	5.520	25

Walraven VibraTek® A-L1 Schweißwinkel (pb)

(L20536)

L-förmiger Schweißbügel

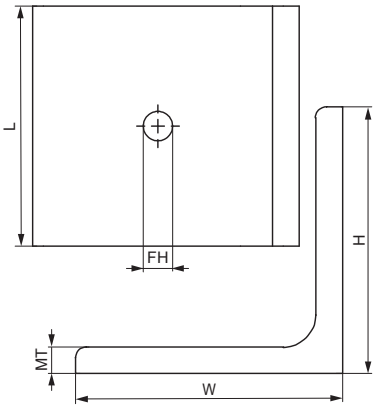

Besonderes & Eigenschaften

- Zum Anschweißen an Betonrahmenelementen und zur Verwendung mit MS-1X-CBL Stahlfederstützen
- Epoxidpulverbeschichtet für verbesserten Korrosionsschutz
- Flexible Anwendung durch Schweißen (bauseits)

Produktnummer	Gesamthöhe	Gesamtbreite	Gesamtlänge	Materialstärke	Befestigungsloch
Kennzeichnung	*H*	*W*	*L*	*MT*	*FH*
Einheit	*mm*	*mm*	*mm*	*mm*	*mm*
2802100100	100	100	90	10,00	11

Walraven VibraTek® HS-1 Stahlfederhänger (pb)

(L20539)

Hochleistungsfähiger Stahlfederhänger für leichte Lasten

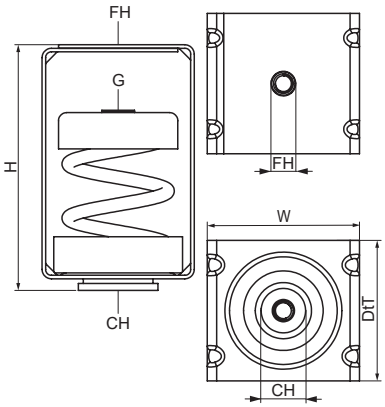

Besonderes & Eigenschaften

- Einfache Montage; muss nicht auf Untergrundelementen befestigt werden
- Empfohlen für Geräte mit niedrigen Arbeitsgeschwindigkeiten über 700 U/min
- Epoxidpulverbeschichtetes Gehäuse, Kappe und Feder bieten erhöhten Korrosionsschutz
- Gummifuß verhindert Kontakt zwischen Gehäuse und Feder
- Gebrauchstemperatur: -90 °C bis 150 °C

Produktnummer	Anschlussgewinde	Gesamthöhe	Gesamtbreite	Gesamttiefe	Befestigungsloch	Verbindungsloch	Empfohlene Mindestlast (Fa,z)	Empfohlene Maximallast (Fa,z)	Max. statische Verformung
Kennzeichnung	*G*	*H*	*W*	*DtT*	*FH*	*CH*			
Einheit		*mm*	*mm*	*mm*	*mm*	*mm*	*N*	*N*	*mm*
2800600050	M8	105	65	60	10,5	24	5	45	23
2800600150	M8	105	65	60	10,5	24	20	140	23
2800600250	M8	105	65	60	10,5	24	30	230	23
2800600500	M8	105	65	60	10,5	24	50	450	23
2800600750	M8	105	65	60	10,5	24	80	690	23
2800601000	M8	105	65	60	10,5	24	100	920	23

Walraven VibraTek® HS-1X Stahlfederhänger (pb)

(L20542)

Hochleistungsfähiger Stahlfederdämpfer für mittelschwere bis schwere Maschinen

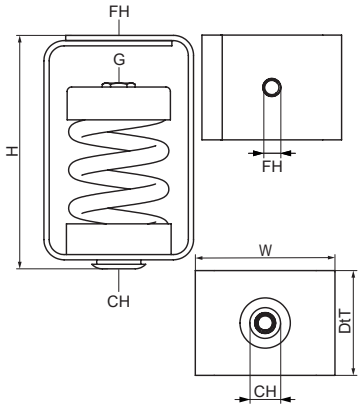

Besonderes & Eigenschaften

- Einfache Montage; muss nicht auf Untergrundelementen befestigt werden
- Empfohlen für Geräte mit niedrigen Arbeitsgeschwindigkeiten über 700 U/min
- Epoxidpulverbeschichtetes Gehäuse, Kappe und Feder bieten erhöhten Korrosionsschutz
- Gummifuß verhindert Kontakt zwischen Gehäuse und Feder
- Gebrauchstemperatur: -90 °C bis 150 °C

Produktnummer	Anschlussgewinde	Gesamthöhe	Gesamtbreite	Gesamttiefe	Befestigungsloch	Verbindungsloch	Empfohlene Mindestlast (Fa,z)	Empfohlene Maximallast (Fa,z)	Max. statische Verformung
Kennzeichnung	*G*	*H*	*W*	*DtT*	*FH*	*CH*			
Einheit		*mm*	*mm*	*mm*	*mm*	*mm*	*N*	*N*	*mm*
2800701000	M12	156	100	75	13	22	100	920	25
2800701250	M12	156	100	75	13	22	130	1.150	25
2800701500	M12	156	100	75	13	22	150	1.380	25
2800702000	M12	156	100	75	13	22	200	1.840	25
2800703000	M12	156	100	75	13	22	300	2.760	25
2800704000	M12	156	100	75	13	22	400	3.680	25
2800705000	M12	156	100	75	13	22	500	4.600	25
2800706000	M12	156	100	75	13	22	600	5.520	25

Walraven VibraTek® HR-1 Schallschutzaufhänger (ev)

(L20545)

Gummihänger zur Reduktion der Körperschallübertragung bei abgehängten Lüftungs- und Klimainstallationen

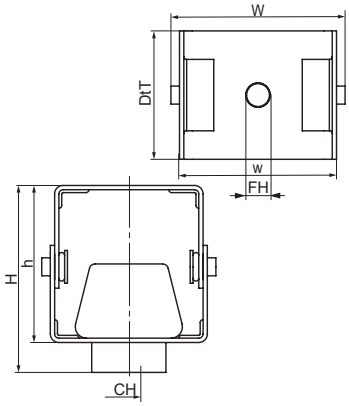

Besonderes & Eigenschaften

- Kleine Grundfläche ermöglicht die Anwendung auch bei engen Platzverhältnissen
- Einfache Installation und Anpassung an Dach- oder Deckenschrägen; ein Teil des Metallgehäuses ist schwenkbar
- Gebrauchstemperatur: -20 °C bis 90 °C
- Material: Metallteile aus Stahl, Gummiteile aus EPDM
- Elektrolytisch verzinkt
- Gebrauchstemperatur: -20 °C bis 90 °C

Produktnummer	Gesamthöhe	Gesamtbreite	Gesamttiefe	Höhe	Breite	Befestigungsloch	Verbindungsloch	Farbe	Empfohlene Mindestlast (Fa,z)	Empfohlene Maximallast (Fa,z)	Max. statische Verformung
Kennzeichnung	*H*	*W*	*DtT*	*h*	*w*	*FH*	*CH*				
Einheit	*mm*	*mm*	*mm*	*mm*	*mm*	*mm*	*mm*		*N*	*N*	*mm*
2800800300	66	61	45	55	55	8,5	8	Zink	5	250	3
2800800450	66	61	45	55	55	8,5	8	Zink	10	400	3

Walraven VibraTek® SA-1 Gummidämpfer

(L20548)

Geräuscharmer Gummiabsorber zur Isolierung von Metall-Metall-Kontakt

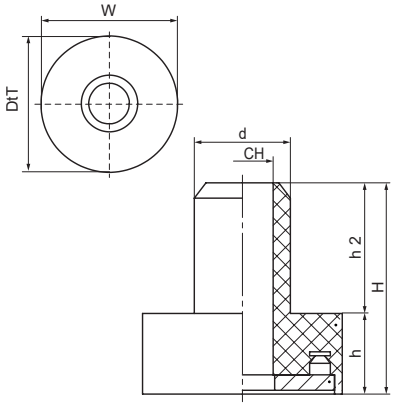

Besonderes & Eigenschaften

- Vielseitiger, viskoelastischer Gummiabsorber zur Unterbrechung von Kontaktpunkten zwischen unterschiedlichen Metallflächen
- Einfache Montage
- Mit Ø 8 mm Bohrung zur Verwendung mit M8-Gewindestangen
- Reduziert die Übertragung von Schwingungen (Schall)
- Gebrauchstemperatur: -10 °C bis 45 °C

Produktnummer	Gesamthöhe	Gesamtbreite	Gesamttiefe	Höhe	Höhe 2	Verbindungsloch	Durchmesser	Empfohlene Mindestlast (Fa,z)	Empfohlene Maximallast (Fa,z)	Max. statische Verformung
Kennzeichnung	*H*	*W*	*DtT*	*h*	*h 2*	*CH*	*d*			
Einheit	*mm*	*mm*	*mm*	*mm*	*mm*	*mm*	*mm*	*N*	*N*	*mm*
2800900300	28	26	26	10,5	17	8	12,5	10	180	3

Walraven VibraTek® SA-2 Gummidämpfer

(L20551)

Geräuscharmer Gummiabsorber zur Isolierung von Metall-Metall-Kontakt

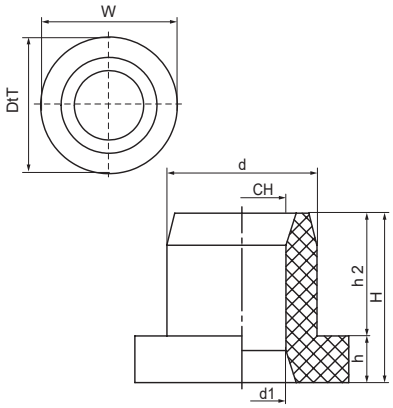

Besonderes & Eigenschaften

- Vielseitiger, viskoelastischer Gummiabsorber zur Unterbrechung von Kontaktpunkten zwischen unterschiedlichen Metallflächen
- Einfache Montage
- Mit Ø 14 mm Bohrung zur Verwendung mit M10- und M12-Gewindestangen
- Reduziert die Übertragung von Schwingungen (Schall)
- Gebrauchstemperatur: -10 °C bis 45 °C

Produktnummer	Gesamthöhe	Gesamtbreite	Gesamttiefe	Höhe	Höhe 2	Verbindungsloch	Durchmesser	Empfohlene Mindestlast (Fa,z)	Empfohlene Maximallast (Fa,z)	Max. statische Verformung
Kennzeichnung	*H*	*W*	*DtT*	*h*	*h 2*	*CH*	*d*			
Einheit	*mm*	*mm*	*mm*	*mm*	*mm*	*mm*	*mm*	*N*	*N*	*mm*
2801000300	27	34	34	7,3	19,2	14	12,5	10	250	3

Walraven VibraTek® SA-3 Gummidämpfer

(L20554)

Geräuscharmer Gummiabsorber zur Isolierung von Metall-Metall-Kontakt

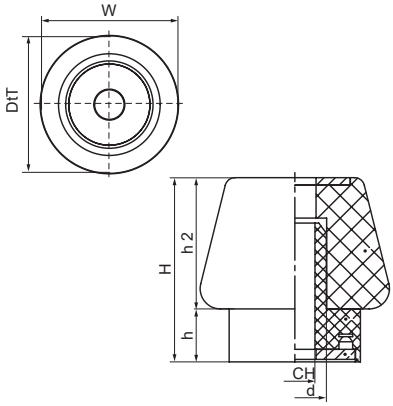

Besonderes & Eigenschaften

- Bestehend aus zwei ineinander passenden Gummiteilen, geeignet für verschiedene Befestigungsplattenstärken
- Idealer Schwingungsdämpfer für Heizungs-, Lüftungs- und Klimageräte
- Zur Verwendung mit M8-Gewindestangen
- Zweiteiliger viskoelastischer Gummiabsorber zur Unterbrechung von Kontaktpunkten zwischen unterschiedlichen Metallflächen
- Einfache Montage
- Reduziert die Übertragung von Schwingungen (Schall)
- Gebrauchstemperatur: -10 ˚C bis 45 ˚C

Produktnummer	Gesamthöhe	Gesamtbreite	Gesamttiefe	Höhe	Höhe 2	Verbindungsloch	Durchmesser	Empfohlene Mindestlast (Fa,z)	Empfohlene Maximallast (Fa,z)	Max. statische Verformung
Kennzeichnung	*H*	*W*	*DtT*	*h*	*h 2*	*CH*	*d*			
Einheit	*mm*	*mm*	*mm*	*mm*	*mm*	*mm*	*mm*	*N*	*N*	*mm*
2801100300	37	38	38	10,5	26	8	12,5	5	200	7
2801100450	37	38	38	10,5	26	8	12,5	10	400	7

Walraven VibraTek® SA-W Unterlegscheibe (EPDM)

(L20557)

Geräuscharme Gummischeibe zur Isolierung des Metall-Metall-Kontakts

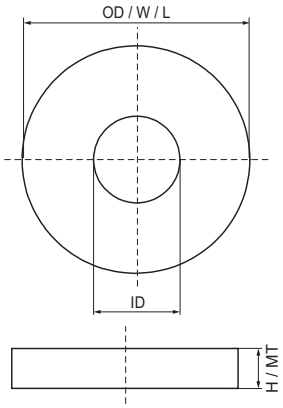

Besonderes & Eigenschaften

- Viskoelastische Gummi-Unterlegscheibe zur Dämpfung und Verhinderung von schwingungsakustischen Übertragungseffekten auf Gebäudestrukturen
- Gebrauchstemperatur: -20 °C bis 90 °C

Produktnummer	Gesamthöhe	Gesamtbreite	Gesamtlänge	Innendurchmesser	Außendurchmesser	Materialstärke
Kennzeichnung	*H*	*W*	*L*	*ID*	*OD*	*MT*
Einheit	*mm*	*mm*	*mm*	*mm*	*mm*	*mm*
2801306503	3	17	17	6,5	17	3,00
2801308504	4	25	25	8,5	25	4,00
2801308508	8	25	25	8,5	25	8,00
2801310505	5	25	25	10,5	25	5,00
2801312506	5	30	30	12,5	30	5,00
2801316515	15	50	50	16,5	50	15,00

Walraven VibraTek® SB-MM Schwingungsdämpfer

(L20560)

Gummidämpfer mit zwei Außengewinden

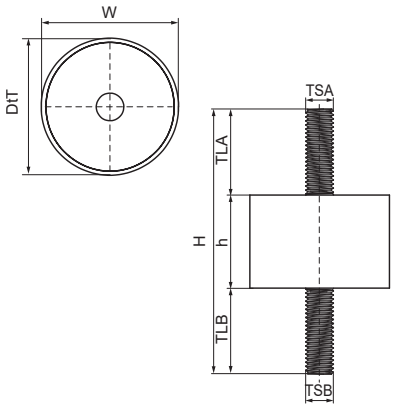

Besonderes & Eigenschaften

- Universeller Gummidämpfer, ideal für den Einsatz bei Aufständerungen von Geräten
- Ideal für den Einsatz bei Maschinen und Geräten, die auf metallischen Oberflächen montiert sind
- Mit zwei Außengewinden
- Nur für den Einsatz unter Kompression
- Gebrauchstemperatur: -30 °C bis 80 °C

Produktnummer	Gewindegröße 1	Gewindegröße 2	Gewindelänge 1	Gewindelänge 2	Gesamthöhe	Gesamtbreite	Gesamttiefe	Höhe	Zulässige Last (Fa,z)
Kennzeichnung	*TSA*	*TSB*	*TLA*	*TLB*	*H*	*W*	*DtT*	*h*	*Fa,z*
Einheit			*mm*	*mm*	*mm*	*mm*	*mm*	*mm*	*N*
2801400420	M8	M8	23	23	71	30	30	25	420
2801400750	M8	M8	23	23	86	40	40	40	750
2801401170	M10	M10	28	28	96	50	50	40	1.170
2801401690	M12	M12	37	37	114	60	60	40	1.690
2801400181	M8	M8	23	23	66	20	20	20	180
2801400291	M8	M8	23	23	66	25	25	20	290
2801400550	M8	M8	23	23	76	40	40	30	550

Walraven VibraTek® SB-MF Schwingungsdämpfer

(L20563)

Gummidämpfer mit Außen- und Innengewinde

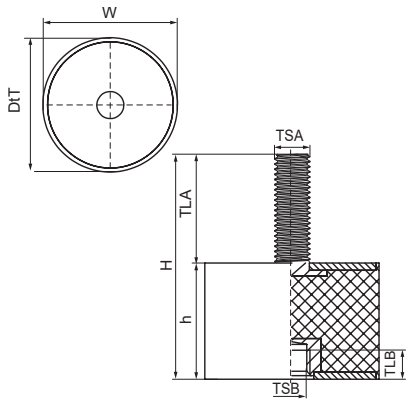

Besonderes & Eigenschaften

- Universeller Gummidämpfer, ideal für den Einsatz bei Aufständerungen von Geräten
- Ideal für den Einsatz bei Maschinen und Geräten, die auf metallischen Oberflächen montiert sind
- Mit einem Außen- und Innengewinde
- Nur für den Einsatz unter Kompression
- Gebrauchstemperatur: -30 °C bis 80 °C

Produktnummer	Gewindegröße 1	Gewindegröße 2	Gewindelänge 1	Gewindelänge 2	Gesamthöhe	Gesamtbreite	Gesamttiefe	Höhe	Zulässige Last (Fa,z)
Kennzeichnung	*TSA*	*TSB*	*TLA*	*TLB*	*H*	*W*	*DtT*	*h*	*Fa,z*
Einheit			*mm*	*mm*	*mm*	*mm*	*mm*	*mm*	*N*
2801500420	M8	M8	23	8	48	30	30	25	420
2801500750	M8	M8	23	8	63	40	40	40	750
2801501170	M10	M10	28	8	68	50	50	40	1.170
2801501690	M12	M12	37	10	77	60	60	40	1.690
2801500181	M8	M8	23	8	43	20	20	20	180
2801500291	M8	M8	23	8	43	25	25	20	290

Walraven VibraTek® SB-FF Schwingungsdämpfer

(L20566)

Gummidämpfer mit Zweifach-Innengewinde

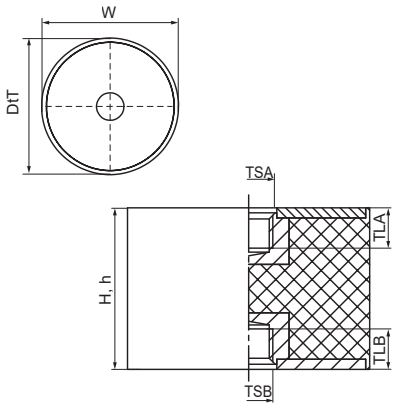

Besonderes & Eigenschaften

- Universeller Gummidämpfer, ideal für den Einsatz bei Aufständerungen von Geräten
- Ideal für den Einsatz bei Maschinen und Geräten, die auf metallischen Oberflächen montiert sind
- Mit zwei Innengewinden
- Nur für den Einsatz unter Kompression
- Gebrauchstemperatur: -30 ˚C bis 80 ˚C

Produktnummer	Gewindegröße 1	Gewindegröße 2	Gewindelänge 1	Gewindelänge 2	Gesamthöhe	Gesamtbreite	Gesamttiefe	Höhe	Zulässige Last (Fa,z)
Kennzeichnung	*TSA*	*TSB*	*TLA*	*TLB*	*H*	*W*	*DtT*	*h*	*Fa,z*
Einheit			*mm*	*mm*	*mm*	*mm*	*mm*	*mm*	*N*
2801600420	M8	M8	8	8	25	30	30	25	420
2801600750	M8	M8	8	8	40	40	40	40	750
2801601170	M10	M10	8	8	40	50	50	40	1.170
2801601690	M12	M12	10	10	40	60	60	40	1.690
2801600181	M8	M8	8	8	20	20	20	20	180
2801600291	M8	M8	8	8	20	25	25	20	290

Walraven VibraTek® SB-M Schwingungsdämpfer

(L20569)

Gummidämpfer mit einem Außengewinde

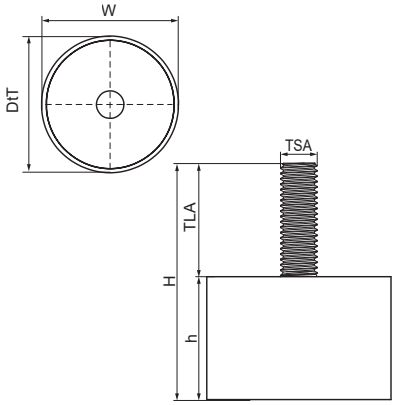

Besonderes & Eigenschaften

- Universeller Gummidämpfer, ideal für den Einsatz bei Aufständerungen von Geräten
- Ideal für den Einsatz bei Maschinen und Geräten, die auf metallischen Oberflächen montiert sind
- Nur für den Einsatz unter Kompression
- Mit einem Außengewinde und einem Gummifuß
- Gebrauchstemperatur: -30 °C bis 80 °C

Produktnummer	Gewindegröße 1	Gewindelänge 1	Gesamthöhe	Gesamtbreite	Gesamttiefe	Höhe	Zulässige Last (Fa,z)
Kennzeichnung	*TSA*	*TLA*	*H*	*W*	*DtT*	*h*	*Fa,z*
Einheit		*mm*	*mm*	*mm*	*mm*	*mm*	*N*
2801700420	M8	23	48	30	30	25	420
2801700750	M8	23	63	40	40	40	750
2801701170	M10	28	68	50	50	40	1.170
2801701690	M12	37	77	60	60	40	1.690
2801700181	M8	23	43	20	20	20	180
2801700291	M8	23	43	25	25	20	290

Walraven VibraTek® PR-T Antivibrationsplatte

(L20572)

Vielseitige Gummiplatte zur Schall-/Schwingungsdämpfung

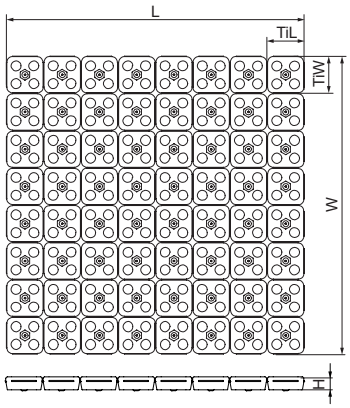

Besonderes & Eigenschaften

- Ideal als elastische und dämpfende Grundplatte für Geräte und Metallelemente geeignet
- Einzelne 50x50mm Stücke können leicht zugeschnitten werden
- Verwandelt sich in eine elastische Grundplatte; bei Verwendung mit Sechskantschrauben
- Wiederverwendbarkeit im Falle eines Maschinenumzugs
- Einfach zu schneiden und zu montieren
- Lieferung als Matte mit 64 Einzelblöcken (8x8) verbunden durch eine Membrane
- Härte 45 Shore A
- Gebrauchstemperatur: -20 ˚C bis 90 ˚C
- Arbeitstemperaturbereich -20 ˚C bis 90 ˚C
- Material: NR (Naturkautschuk)

Produktnummer	Gesamthöhe	Gesamtbreite	Gesamtlänge	Kachelbreite	Kachellänge
Kennzeichnung	*H*	*W*	*L*	*TiW*	*TiL*
Einheit	*mm*	*mm*	*mm*	*mm*	*mm*
2801200400	18	411	411	50	50

M Edelstahl

Walraven Rohrschellen mit Einlage

Walraven Bifix® 1301 Edelstahl-Rohrschelle mit Einlage | M8 554
Walraven Bifix® 1301 Edelstahl-Rohrschelle mit Einlage | M10 555

Walraven Rohrschellen ohne Einlage

Walraven Bifix® 300 Edelstahl-Rohrschelle ohne Einlage | M8 556
Walraven Bifix® 300 Edelstahl-Rohrschelle ohne Einlage | M10 557

Walraven Industrieschellen

Walraven HD700 Edelstahl-Schwerlastschelle | M10 558
Walraven HD700 Edelstahl-Schwerlastschelle | M12 559
Walraven HD700 Edelstahl-Schwerlastschelle | M16 560
Walraven HD1701 Edelstahl-Schwerlastschelle | M10 561
Walraven HD1701 Edelstahl-Schwerlastschelle | M12 562
Walraven HD1701 Edelstahl-Schwerlastschelle | M16 563
Walraven Edelstahl-Schwerlastschelle mit Einlage | M12, M16 564
Walraven Edelstahl-Schwerlastschelle ohne Einlage | M12, M16 565
Walraven Edelstahl U-Rohrbügel 566

Walraven Montageband

Walraven Edelstahl-Montageband gewellt 567

Walraven Schellen für Kunststoffrohr

Walraven Bifix® 415 Edelstahl-Schelle | M8 568
Walraven 434 Edelstahl-Schelle | M10, G1" 569

Walraven Lüftungschellen mit Einlage

Walraven Edelstahl-Lüftungschelle mit Einlage | M8 570

Fixpunkte, Gleitlager und Pendel

Walraven Edelstahl-Fixpunktkonsole FPC 571
Walraven Edelstahl-Gleitlager | M10 572
Walraven Edelstahl Gleit-Expansionsschieber 573

Walraven RapidRail® – Montageschienen

Walraven RapidRail® Edelstahl-Montageschiene 574

Walraven RapidRail® – Wandkonsolen

Walraven RapidRail® Edelstahl-Wandkonsole 575

Walraven RapidRail® – Wandplatten und Schienenfüße

Walraven RapidRail® Edelstahl-Schienenfuß 576

Walraven Montageschienenzubehör für Konstruktionen

Walraven RapidRail® Edelstahl-Schiebemutter 577
Walraven Edelstahl-Schiebemutter 578
Walraven RapidRail® Edelstahl-Hammerfix 579
Walraven Edelstahl-Unterlegscheibe flach 580
Walraven Edelstahl-Unterlegscheibe U-förmig 581

Walraven Stützelemente für Schienenkonstruktionen

Walraven Edelstahl-Stützbalken 582

M Edelstahl

Walraven Schienenverbinder

Walraven Edelstahl-Schienenverbinder (90°) 583
Walraven Edelstahl-Schienenverbinder (135°) 584
Walraven RapidRail® Edelstahl-Längsverbinder 585

Walraven Trägerbefestigungen

Walraven RapidRail® Edelstahl-Trägerklammer 586

Walraven RapidStrut® – Montageschienen

Walraven RapidStrut® Edelstahl-Montageschiene 587
Walraven RapidStrut® Edelstahl-Schiene ohne Lochmuster 588
Walraven RapidStrut® Edelstahl-Doppelschiene 589

Walraven RapidStrut® – Wandkonsolen

Walraven RapidStrut® Edelstahl-Wandkonsole 590

Walraven RapidStrut® – Untergrundanbindung

Walraven RapidStrut® Edelstahl-Schienenfuß G2 591

Walraven RapidStrut® – Schienenzubehör

Walraven RapidStrut® Edelstahl-Schiebemutter G2 592
Walraven RapidStrut® Edelstahl-Flügelmutter 593

Walraven Strut Grundplatten

Walraven Strut Edelstahl-T-Schienenfuß 594
Walraven Strut Edelstahl-Gelenkhalter 595
Walraven Strut Edelstahl-Universalgelenk 596

Walraven Strut Montageschienenzubehör für Konstruktionen

Walraven Strut Edelstahl-Schiebemutter 597
Walraven Strut Edelstahl-Vierkantschiebemutter 598
Walraven Strut Edelstahl-Hammerkopfbefestigungssatz 599
Walraven Strut Edelstahl-Unterlegscheibe flach 600
Walraven Strut Edelstahl-Unterlegscheibe U-förmig 601

Walraven Strut Schienenverbinder

Walraven Strut Edelstahl-Schienenverbinder 90° HD 602
Walraven Strut Edelstahl-Schienenverbinder 90° 603
Walraven Strut Edelstahl-Schienenverbinder 135° 604
Walraven Strut Edelstahl-Schienenverbinder 90° 2D 605
Walraven Strut Edelstahl-Kreuzverbinder 606
Walraven Strut Edelstahl-T-Schienenverbinder flach 607
Walraven Strut Edelstahl-Längsverbinder U-förmig 608
Walraven Strut Edelstahl-Z-Schienenverbinder 609

Walraven Strut Trägerbefestigung

Walraven Strut Edelstahl-Trägerklammer 610
Walraven Strut Edelstahl-Trägerklemmplatte 611

Walraven Strut Edelstahl-Trägerklammer Modell C 612
Walraven Strut Edelstahl-Trägerklammer Modell O 613

Walraven Grundplatten

Walraven Edelstahl-Grundplatte widerstandsgeschweißt 614
Walraven Edelstahl-Grundplatte CO2-geschweißt 615
Walraven Edelstahl-Grundplatte 672 | AG 616
Walraven Edelstahl-Grundplatte widerstandsgeschweißt 617

M Edelstahl

Walraven Trapezblechhalter

Walraven Edelstahl-Trapezblechhalter 618

Walraven Schrauben, Bolzen, Muttern

Walraven Edelstahl-Stockschraube (A2) 619
Walraven Edelstahl-Stockschraube (A4) 620

Walraven Schrauben, Bolzen, Muttern

Walraven Edelstahl-Sechskantschraube 621
Walraven Edelstahl-Sechskantmutter 622

Walraven Ketten, S-Haken

Walraven Edelstahl-Kette | DIN 5685-1 623

Walraven Gewindestangen und Gewindeverbinder

Walraven Edelstahl-Gewindestift 624
Walraven Edelstahl-Gewindestange A2 625
Walraven Edelstahl-Gewindemuffe 626
Walraven Edelstahl-Reduzierstück | AG/IG 627

Walraven Dübeltechnik

Walraven Edelstahl-WDI1 Einschlaganker 628
Walraven WT1 Edelstahl-Bolzenanker 629
Walraven Edelstahl-Gewindestange A4 630
Walraven Edelstahl-Kippdübel | Gewindebolzen 631

Walraven Bifix® 1301 Edelstahl-Rohrschelle mit Einlage | M8

(M0505)

Für Rohre aus rostfreiem Stahl und Kunststoff

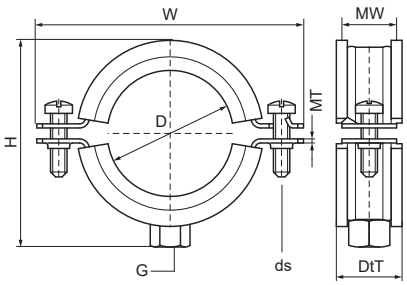

Besonderes & Eigenschaften

- Zweischraubenschelle
- Mit Sicherheitsschnellverschluss
- Material: Edelstahl 1.4404 (AISI 316L)
- Schallschutzeinlage aus EPDM-Gummi, schwarz
- Einlage alterungsbeständig
- Schallschutzeinlage aus EPDM-Gummi nach DIN 4109

EPD

Produktnummer	Rohr-Außendurch-messer	DN	Rohrdurch-messer (Zoll)	Anschlussge-winde	Gesamthöhe	Gesamtbreite	Gesamttiefe	Materialbreite	Materialstärke	Schrauben-größe	Zulässige Last (Fa,z)	Zulassungen & Zertifikate
Kennzeichnung	*D*	*D*	*D*	*G*	*H*	*W*	*DtT*	*MW*	*MT*	*ds*	*Fa,z*	
Einheit	*mm*		*"*		*mm*	*mm*	*mm*	*mm*	*mm*		*N*	
3117015	11 - 14	DN 8	¼	M8	33	58	25	20	1,25	M6	900	RAL-GZ 655/B, ITB (KOT), EPD
3117018	15 - 19	DN 10	2	M8	37	62	25	20	1,25	M6	900	RAL-GZ 655/B, ITB (KOT), EPD
3117023	20 - 23	DN 15	½	M8	41	64	25	20	1,25	M6	900	RAL-GZ 655/B, ITB (KOT), EPD
3117029	25 - 28	DN 20	¾	M8	47	70	25	20	1,25	M6	900	RAL-GZ 655/B, ITB (KOT), EPD
3117035	31 - 35	DN 25	1	M8	54	78	25	20	1,25	M6	900	RAL-GZ 655/B, ITB (KOT), EPD
3117043	40 - 43	DN 32	1¼	M8	61	85	25	20	1,25	M6	900	RAL-GZ 655/B, ITB (KOT), EPD
3117049	47 - 51	DN 40	1½	M8	70	97	25	20	1,25	M6	900	RAL-GZ 655/B, ITB (KOT), EPD
3117056	52 - 56	-	-	M8	75	97	25	20	1,25	M6	900	RAL-GZ 655/B, ITB (KOT), EPD
3117063	57 - 64	DN 50	2	M8	80	102	25	20	1,25	M6	900	RAL-GZ 655/B, ITB (KOT), EPD
3117067	64 - 67	-	-	M8	87	109	25	20	2,00	M6	1.350	RAL-GZ 655/B, ITB (KOT), EPD
3117076	70 - 76	DN 65	2½	M8	96	118	25	20	2,00	M6	1.350	RAL-GZ 655/B, ITB (KOT), EPD
3117091	86 - 91	DN 80	3	M8	108	130	25	20	2,00	M6	1.350	RAL-GZ 655/B, ITB (KOT), EPD
3117106	100 - 106	-	-	M8	132	154	25	20	2,50	M6	1.350	RAL-GZ 655/B, ITB (KOT), EPD
3117116	108 - 116	DN 100	4	M8	136	158	25	20	2,50	M6	1.710	RAL-GZ 655/B, ITB (KOT), EPD

Walraven Bifix® 1301 Edelstahl-Rohrschelle mit Einlage | M10

(M0506)

Für Rohre aus rostfreiem Stahl und Kunststoff

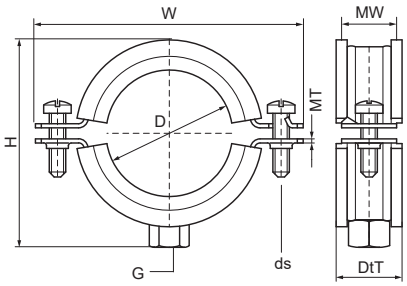

Besonderes & Eigenschaften

- Zweischraubenschelle
- Mit Sicherheitsschnellverschluss
- Material: Edelstahl 1.4404 (AISI 316L)
- Schallschutzeinlage aus EPDM-Gummi, schwarz
- Einlage alterungsbeständig
- Schallschutzeinlage aus EPDM-Gummi nach DIN 4109

EPD

Produktnummer	Rohr-Außendurch-messer	DN	Rohrdurch-messer (Zoll)	Anschlussge-winde	Gesamthöhe	Gesamtbreite	Gesamttiefe	Materialbreite	Materialstärke	Schraubengröße	Zulässige Last (Fa,z)	Zulassungen & Zertifikate
Kennzeichnung	*D*	*D*	*D*	*G*	*H*	*W*	*DtT*	*MW*	*MT*	*ds*	*Fa,z*	
Einheit	*mm*		*"*		*mm*	*mm*	*mm*	*mm*	*mm*		*N*	
3127018	15 - 19	DN 10	2	M10	38	62	25	20	1,25	M6	900	ITB (KOT), EPD
3127023	20 - 23	DN 15	½	M10	43	64	25	20	1,25	M6	900	ITB (KOT), EPD
3127029	25 - 28	DN 20	¾	M10	47	70	25	20	1,25	M6	900	ITB (KOT), EPD
3127035	31 - 35	DN 25	1	M10	55	78	25	20	1,25	M6	900	ITB (KOT), EPD
3127043	40 - 43	DN 32	1¼	M10	63	85	25	20	1,25	M6	900	ITB (KOT), EPD
3127049	47 - 51	DN 40	1½	M10	72	97	25	20	1,25	M6	900	ITB (KOT), EPD
3127056	52 - 56	-	-	M10	75	97	25	20	1,25	M6	900	ITB (KOT), EPD
3127063	57 - 64	DN 50	2	M10	82	102	25	20	1,25	M6	900	ITB (KOT), EPD
3127067	64 - 67	-	-	M10	89	109	25	20	2,00	M6	1.350	ITB (KOT), EPD
3127076	70 - 76	DN 65	2½	M10	98	118	25	20	2,00	M6	1.350	ITB (KOT), EPD
3127085	79 - 85	-	-	M10	104	124	25	20	2,00	M6	1.350	ITB (KOT), EPD
3127091	86 - 91	DN 80	3	M10	109	130	25	20	2,00	M6	1.350	ITB (KOT), EPD
3127106	100 - 106	-	-	M10	135	154	25	20	2,50	M6	1.710	ITB (KOT), EPD
3127116	108 - 116	DN 100	4	M10	137	158	25	20	2,50	M6	1.710	ITB (KOT), EPD
3127132	124 - 132	-	-	M10	149	170	25	20	2,50	M6	1.710	ITB (KOT), EPD
3127141	133 - 141	DN 125	5	M10	159	179	25	20	2,50	M6	1.710	ITB (KOT), EPD
3127168	159 - 168	DN 150	6	M10	195	233	30	25	2,50	M8	1.710	ITB (KOT), EPD
3127210	200 - 210	-	-	M10	235	273	30	25	2,50	M8	1.710	ITB (KOT), EPD
3127219	210 - 219	DN 200	8	M10	247	285	30	25	2,50	M8	1.710	ITB (KOT), EPD
3127225	219 - 225	-	-	M10	247	284	30	25	2,50	M8	1.710	ITB (KOT), EPD
3127250	244 - 250	-	-	M10	279	317	30	25	2,50	M8	1.710	ITB (KOT), EPD

Walraven Bifix® 300 Edelstahl-Rohrschelle ohne Einlage | M8

(M1005)

Für Rohre aus rostfreiem Stahl und Kunststoff

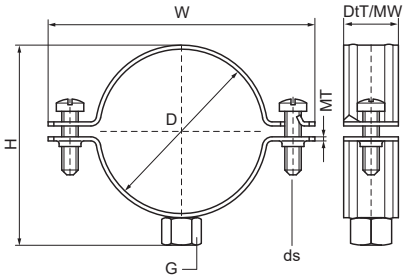

Besonderes & Eigenschaften

- Zweischraubenschelle
- Mit Sicherheitsschnellverschluss
- Material: Edelstahl 1.4404 (AISI 316L)

EPD

Produktnummer	Rohr-Außendurch-messer	DN	Rohrdurch-messer (Zoll)	Anschlussge-winde	Gesamthöhe	Gesamtbreite	Gesamttiefe	Materialbreite	Materialstärke	Schrauben-größe	Zulässige Last (Fa,z)	Zulassungen & Zertifikate
Kennzeichnung	*D*	*D*	*D*	*G*	*H*	*W*	*DtT*	*MW*	*MT*	*ds*	*Fa,z*	
Einheit	*mm*		*"*		*mm*	*mm*	*mm*	*mm*	*mm*		*N*	
3017017	15 - 19	DN 10	2	M8	31	56	20	20	1,25	M6	1.000	RAL-GZ 655/B, ITB (KOT), EPD
3017022	20 - 22	DN 15	½	M8	33	58	20	20	1,25	M6	1.000	RAL-GZ 655/B, ITB (KOT), EPD
3017030	25 - 28	DN 20	¾	M8	39	64	20	20	1,25	M6	1.000	RAL-GZ 655/B, ITB (KOT), EPD
3017034	31 - 35	DN 25	1	M8	47	72	20	20	1,25	M6	1.000	RAL-GZ 655/B, ITB (KOT), EPD
3017042	40 - 43	DN 32	1¼	M8	54	80	20	20	1,25	M6	1.000	RAL-GZ 655/B, ITB (KOT), EPD
3017051	47 - 51	DN 40	1½	M8	62	87	20	20	1,25	M6	1.000	RAL-GZ 655/B, ITB (KOT), EPD
3017060	54 - 60	-	-	M8	71	96	20	20	1,25	M6	1.000	RAL-GZ 655/B, ITB (KOT), EPD
3017076	72 - 76	-	-	M8	86	109	20	20	2,00	M6	1.500	RAL-GZ 655/B, ITB (KOT), EPD
3017089	85 - 89	DN 80	3	M8	101	124	20	20	2,00	M6	1.500	RAL-GZ 655/B, ITB (KOT), EPD
3017118	110 - 118	DN 100	4	M8	131	154	20	20	2,50	M6	1.900	RAL-GZ 655/B, ITB (KOT), EPD

Walraven Bifix® 300 Edelstahl-Rohrschelle ohne Einlage | M10

(M1006)

Für Rohre aus rostfreiem Stahl und Kunststoff

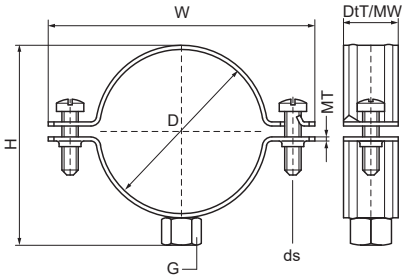

Besonderes & Eigenschaften

- Zweischraubenschelle
- Mit Sicherheitsschnellverschluss
- Material: Edelstahl 1.4404 (AISI 316L)

EPD

Produktnummer	Rohr-Außendurchmesser	DN	Rohrdurchmesser (Zoll)	Anschlussgewinde	Gesamthöhe	Gesamtbreite	Gesamttiefe	Materialbreite	Materialstärke	Schraubengröße	Zulässige Last (Fa,z)	Zulassungen & Zertifikate
Kennzeichnung	*D*	*D*	*D*	*G*	*H*	*W*	*DtT*	*MW*	*MT*	*ds*	*Fa,z*	
Einheit	*mm*		*"*		*mm*	*mm*	*mm*	*mm*	*mm*		*N*	
3027068	62 - 68	-	-	M10	80	102	20	20	1,25	M6	1.500	RAL-GZ 655/B, ITB (KOT), EPD
3027076	72 - 76	-	-	M10	87	109	20	20	2,00	M6	1.500	RAL-GZ 655/B, ITB (KOT), EPD
3027085	79 - 85	-	-	M10	97	118	20	20	2,00	M6	1.500	RAL-GZ 655/B, ITB (KOT), EPD
3027089	85 - 89	DN 80	3	M10	102	124	20	20	2,00	M6	1.500	RAL-GZ 655/B, ITB (KOT), EPD
3027105	100 - 105	-	-	M10	117	139	20	20	2,00	M6	1.500	RAL-GZ 655/B, ITB (KOT), EPD
3027111	106 - 111	-	-	M10	124	146	20	20	2,50	M6	1.900	RAL-GZ 655/B, ITB (KOT), EPD
3027118	110 - 118	DN 100	4	M10	132	154	20	20	2,50	M6	1.900	RAL-GZ 655/B, ITB (KOT), EPD
3027127	122 - 127	-	-	M10	140	163	20	20	2,50	M6	1.900	RAL-GZ 655/B, ITB (KOT), EPD
3027134	129 - 134	-	-	M10	148	170	20	20	2,50	M6	1.900	RAL-GZ 655/B, ITB (KOT), EPD
3027144	139 - 144	DN 125	5	M10	157	179	20	20	2,50	M6	1.900	RAL-GZ 655/B, ITB (KOT), EPD
3027155	150 - 155	-	-	M10	172	192	20	20	2,50	M6	1.900	RAL-GZ 655/B, ITB (KOT), EPD
3027162	157 - 162	-	-	M10	174	196	20	20	2,50	M6	1.900	RAL-GZ 655/B, ITB (KOT), EPD
3027169	164 - 169	DN 150	6	M10	182	204	20	20	2,50	M6	1.900	RAL-GZ 655/B, ITB (KOT), EPD
3027200	193 - 200	-	-	M10	216	256	25	20	2,50	M8	1.900	RAL-GZ 655/B, ITB (KOT), EPD
3027219	212 - 219	DN 200	8	M10	233	273	25	25	2,50	M8	1.900	RAL-GZ 655/B, ITB (KOT), EPD

Walraven HD700 Edelstahl-Schwerlastschelle | M10

(M0515)

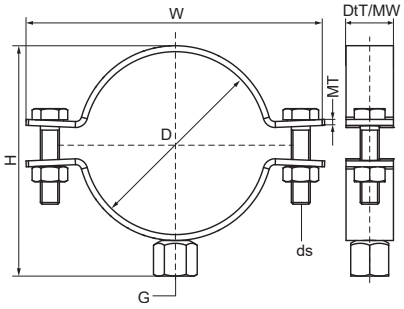

Besonderes & Eigenschaften

- Zweiteilige Schelle mit zwei Verschlussschrauben
- Schwere Ausführung
- Mit CO_2-geschweißter Anschlussmutter
- Material: rostfreier Stahl 1.4404 (2B) - EN 10088, AISI 316L

Produktnummer	Rohr-Außendurchmesser	DN	Anschlussgewinde	Gesamthöhe	Gesamtbreite	Gesamttiefe	Materialbreite	Materialstärke	Schraubengröße	Zulässige Last (Fa,z)
Kennzeichnung	*D*	*D*	*G*	*H*	*W*	*DtT*	*MW*	*MT*	*ds*	*Fa,z*
Einheit	*mm*			*mm*	*mm*	*mm*	*mm*	*mm*		*N*
33074077	70 - 77	DN 65	M10	97	126	20	20	2,50	M8	3.000
33074086	78 - 86	-	M10	106	134	20	20	2,50	M8	3.000
33074095	87 - 95	DN 80	M10	115	144	20	20	2,50	M8	3.000
33074104	96 - 104	-	M10	124	153	20	25	2,50	M8	3.000
33074109	101 - 109	-	M10	129	158	25	25	2,50	M8	3.000
33074117	110 - 117	DN 100	M10	137	166	25	25	2,50	M8	3.000
33074129	122 - 129	-	M10	149	178	25	25	2,50	M8	3.000
33074137	130 - 137	-	M10	157	186	25	25	2,50	M8	3.000
33074145	138 - 145	DN 125	M10	165	194	25	25	2,50	M8	3.000
33074154	146 - 154	-	M10	176	207	30	30	3,00	M8	4.000
33074162	155 - 162	-	M10	184	215	30	30	3,00	M8	4.000
33074170	163 - 170	DN 150	M10	192	223	30	30	3,00	M8	4.000
33074178	171 - 178	-	M10	200	231	30	30	3,00	M8	4.000
33074186	179 - 186	-	M10	207	239	30	30	3,00	M8	4.000
33074195	187 - 195	-	M10	216	248	30	30	3,00	M8	4.000
33074203	196 - 203	-	M10	224	256	30	30	3,00	M8	4.000

Walraven HD700 Edelstahl-Schwerlastschelle | M12

(M0520)

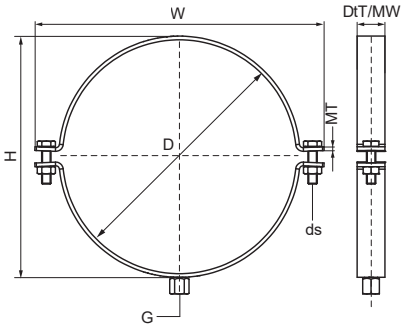

Besonderes & Eigenschaften

- Zweiteilige Schelle mit zwei Verschlussschrauben
- Schwere Ausführung
- Mit CO_2-geschweißter Anschlussmutter
- Material: rostfreier Stahl 1.4404 (2B) - EN 10088, AISI 316L

Produktnummer	Rohr-Außendurchmesser	DN	Anschlussgewinde	Gesamthöhe	Gesamtbreite	Gesamttiefe	Materialbreite	Materialstärke	Schraubengröße	Zulässige Last (Fa,z)
Kennzeichnung	*D*	*D*	*G*	*H*	*W*	*DtT*	*MW*	*MT*	*ds*	*Fa,z*
Einheit	*mm*			*mm*	*mm*	*mm*	*mm*	*mm*		*N*
33074227	218 - 227	DN 200	M12	253	287	30	30	4,00	M10	6.000
33074252	244 - 252	-	M12	278	312	30	30	4,00	M10	6.000
33074268	261 - 268	-	M12	294	328	30	30	4,00	M10	6.000
33074277	269 - 277	DN 250	M12	303	337	30	30	4,00	M10	6.000
33074285	278 - 285	-	M12	311	345	30	30	4,00	M10	6.000

Walraven HD700 Edelstahl-Schwerlastschelle | M16

(M0525)

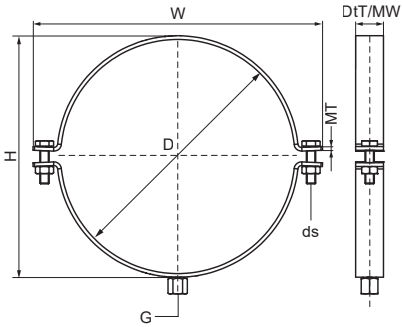

Besonderes & Eigenschaften

- Zweiteilige Schelle mit zwei Verschlussschrauben
- Schwere Ausführung
- Mit CO_2-geschweißter Anschlussmutter
- Material: rostfreier Stahl 1.4404 (2B) - EN 10088, AISI 316L

Produktnummer	Rohr-Außendurchmesser	DN	Anschlussgewinde	Gesamthöhe	Gesamtbreite	Gesamttiefe	Materialbreite	Materialstärke	Schraubengröße	Zulässige Last (Fa,z)
Kennzeichnung	*D*	*D*	*G*	*H*	*W*	*DtT*	*MW*	*MT*	*ds*	*Fa,z*
Einheit	*mm*			*mm*	*mm*	*mm*	*mm*	*mm*		*N*
33074318	310 - 318	-	M16	350	390	40	40	4,00	M12	8.000
33074329	322 - 330	DN 300	M16	362	402	40	40	4,00	M12	8.000
33074361	354 - 361	DN 350	M16	393	433	40	40	4,00	M12	8.000

Walraven HD1701 Edelstahl-Schwerlastschelle | M10

(M0530)

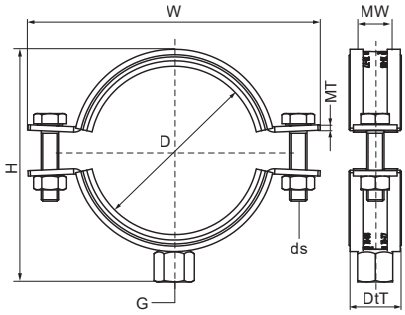

Besonderes & Eigenschaften

- Zweiteilige Schelle mit zwei Verschlussschrauben
- Schwere Ausführung
- Mit CO_2-geschweißter Anschlussmutter
- Material: rostfreier Stahl 1.4404 (2B) - EN 10088, AISI 316L
- Schalldämmende Einlage, EPDM-Gummi, schwarz
- Mit schalldämmender Auskleidung (nach DIN 4109), alterungsbeständig, für Temperaturen von -30 °C bis +110 °C

Produktnummer	Rohr-Außendurchmesser	DN	Anschlussgewinde	Gesamthöhe	Gesamtbreite	Gesamttiefe	Materialbreite	Materialstärke	Schraubengröße	Zulässige Last (Fa,z)
Kennzeichnung	*D*	*D*	*G*	*H*	*W*	*DtT*	*MW*	*MT*	*ds*	*Fa,z*
Einheit	*mm*			*mm*	*mm*	*mm*	*mm*	*mm*		*N*
33174077	70 - 77	DN 65	M10	106	135	24	20	2,50	M8	1.250
33174086	78 - 86	-	M10	115	144	24	20	2,50	M8	1.250
33174095	87 - 95	DN 80	M10	125	153	24	20	2,50	M8	1.250
33174109	101 - 109	-	M10	139	166	31	25	2,50	M8	2.000
33174117	110 - 117	DN 100	M10	147	174	31	25	2,50	M8	2.000
33174129	122 - 129	-	M10	159	186	31	25	2,50	M8	2.000
33174137	130 - 137	-	M10	167	194	31	25	2,50	M8	2.000
33174145	138 - 145	DN 125	M10	177	204	31	25	2,50	M8	2.000
33174154	146 - 154	-	M10	185	215	36	30	3,00	M8	3.300
33174162	155 - 162	-	M10	193	223	36	30	3,00	M8	3.300
33174170	163 - 170	DN 150	M10	201	231	36	30	3,00	M8	3.300
33174178	171 - 178	-	M10	209	239	36	30	3,00	M8	3.300
33174186	179 - 186	-	M10	218	248	36	30	3,00	M8	3.300
33174195	187 - 195	-	M10	226	256	36	30	3,00	M8	3.300
33174203	196 - 203	-	M10	234	264	36	30	3,00	M8	3.300

Walraven HD1701 Edelstahl-Schwerlastschelle | M12

(M0535)

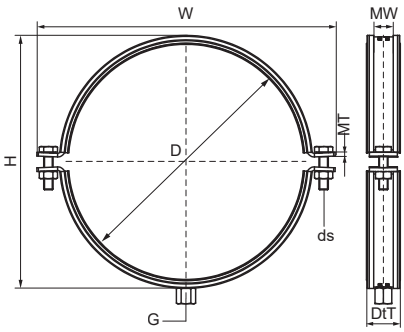

Besonderes & Eigenschaften

- Zweiteilige Schelle mit zwei Verschlussschrauben
- Schwere Ausführung
- Mit CO_2-geschweißter Anschlussmutter
- Material: rostfreier Stahl 1.4404 (2B) - EN 10088, AISI 316L
- Schalldämmende Einlage, EPDM-Gummi, schwarz
- Mit schalldämmender Auskleidung (nach DIN 4109), alterungsbeständig, für Temperaturen von -30 °C bis +110 °C

Produktnummer	Rohr-Außendurchmesser	DN	Anschlussgewinde	Gesamthöhe	Gesamtbreite	Gesamttiefe	Materialbreite	Materialstärke	Schraubengröße	Zulässige Last (Fa,z)
Kennzeichnung	*D*	*D*	*G*	*H*	*W*	*DtT*	*MW*	*MT*	*ds*	*Fa,z*
Einheit	*mm*			*mm*	*mm*	*mm*	*mm*	*mm*		*N*
33174227	218 - 227	DN 200	M12	263	295	36	30	4,00	M10	5.750
33174252	244 - 252	-	M12	288	320	36	30	4,00	M10	5.750
33174268	261 - 268	-	M12	305	337	36	30	4,00	M10	5.750
33174277	269 - 277	DN 250	M12	313	345	36	30	4,00	M10	5.750
33174285	278 - 285	-	M12	321	353	36	30	4,00	M10	5.750

Walraven HD1701 Edelstahl-Schwerlastschelle | M16

(M0540)

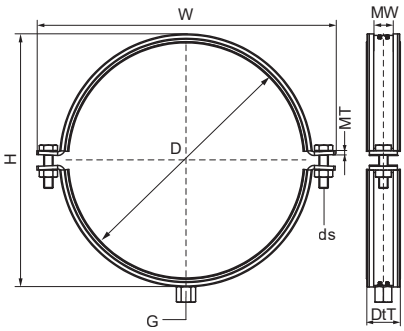

Besonderes & Eigenschaften

- Zweiteilige Schelle mit zwei Verschlussschrauben
- Schwere Ausführung
- Mit CO_2-geschweißter Anschlussmutter
- Material: rostfreier Stahl 1.4404 (2B) - EN 10088, AISI 316L
- Schalldämmende Einlage, EPDM-Gummi, schwarz
- Mit schalldämmender Auskleidung (nach DIN 4109), alterungsbeständig, für Temperaturen von -30 °C bis +110 °C

Produktnummer	Rohr-Außendurchmesser	DN	Anschlussgewinde	Gesamthöhe	Gesamtbreite	Gesamttiefe	Materialbreite	Materialstärke	Schraubengröße	Zulässige Last (Fa,z)
Kennzeichnung	*D*	*D*	*G*	*H*	*W*	*DtT*	*MW*	*MT*	*ds*	*Fa,z*
Einheit	*mm*			*mm*	*mm*	*mm*	*mm*	*mm*		*N*
33174318	310 - 318	-	M16	364	402	45	40	4,00	M12	6.500
33174329	322 - 330	DN 300	M16	377	415	45	40	4,00	M12	6.500
33174361	354 - 361	DN 350	M16	408	446	45	40	4,00	M12	6.500

Walraven Edelstahl-Schwerlastschelle mit Einlage | M12, M16

(M1105)

Für Rohre aus rostfreien Stahl und Kunststoff

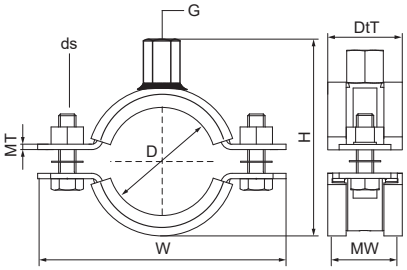

Besonderes & Eigenschaften

- Zweiteilige Schelle mit zwei Verschlussschrauben
- Schwere Ausführung
- Mit CO_2-geschweißter Anschlussmutter
- Material: Edelstahl 1.4401 (A4) - EN 10088, AISI 316
- Schalldämmende Einlage, EPDM-Gummi, schwarz
- Separat verfügbar: Schallschutzeinlage aus Silikongummi (rot-braun), hitzebeständig bis +200 °C (A 35 15)
- Alterungsbeständig, geeignet für Temperaturen von -30 °C bis +110 °C

EPD

Produktnummer	Rohr-Außendurch-messer	DN	Rohrdurch-messer (Zoll)	Anschlussge-winde	Gesamthöhe	Gesamtbreite	Gesamttiefe	Materialbreite	Materialstärke	Schraubengröße	Zulässige Last (Fa,z)	Zulassungen & Zertifikate
Kennzeichnung	*D*	*D*	*D*	*G*	*H*	*W*	*DtT*	*MW*	*MT*	*ds*	*Fa,z*	
Einheit	*mm*		*"*		*mm*	*mm*	*mm*	*mm*	*mm*		*N*	
33177078	72 - 78	DN 65	2½	M12	111	141	30	25	3,00	M10	1.900	ITB (KOT), EPD
33177085	79 - 85	-	-	M12	118	148	30	25	3,00	M10	1.900	ITB (KOT), EPD
33177092	86 - 92	DN 80	3	M12	125	155	30	25	3,00	M10	1.900	ITB (KOT), EPD
33177204	194 - 204	-	-	M12	247	307	44	40	4,00	M12	3.800	ITB (KOT), EPD
33177325	315 - 325	DN 300	12	M16	375	429	44	40	4,00	M12	9.200	ITB (KOT), EPD
33177109	101 - 109	-	-	M12	144	184	35	30	4,00	M10	2.400	ITB (KOT), EPD
33177116	108 - 116	DN 100	4	M12	151	191	35	30	4,00	M10	2.400	ITB (KOT), EPD
33177133	125 - 133	-	-	M12	168	208	35	30	4,00	M10	2.400	ITB (KOT), EPD
33177140	132 - 140	DN 125	5	M12	177	217	35	30	4,00	M10	2.400	ITB (KOT), EPD
33177169	159 - 169	DN 150	6	M12	211	271	44	40	4,00	M12	3.800	ITB (KOT), EPD
33177188	178 - 188	-	-	M12	230	290	44	40	4,00	M12	3.800	ITB (KOT), EPD
33177213	203 - 213	-	-	M12	255	315	44	40	4,00	M12	3.800	ITB (KOT), EPD
33177227	217 - 227	DN 200	8	M12	269	329	44	40	4,00	M12	3.800	ITB (KOT), EPD
33177250	240 - 250	-	-	M16	298	352	44	40	4,00	M12	3.800	ITB (KOT), EPD
33177275	265 - 275	DN 250	10	M16	323	377	44	40	4,00	M12	9.200	ITB (KOT), EPD

Walraven Edelstahl-Schwerlastschelle ohne Einlage | M12, M16

(M1202)

Für Rohre aus rostfreiem Stahl und Kunststoff

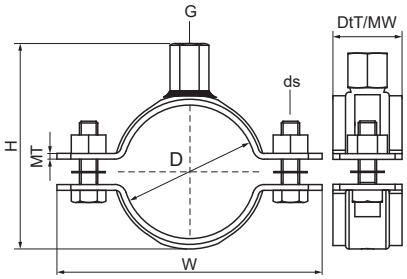

Besonderes & Eigenschaften

- Zweiteilige Schelle mit zwei Verschlussschrauben
- Schwere Ausführung
- Mit CO_2-geschweißter Anschlussmutter
- Material: Edelstahl 1.4401 (A4) - EN 10088, AISI 316

EPD

Produktnummer	Rohr-Außendurchmesser	DN	Rohrdurchmesser (Zoll)	Anschlussgewinde	Gesamthöhe	Gesamtbreite	Gesamttiefe	Materialbreite	Materialstärke	Schraubengröße	Zulässige Last (Fa,z)	Zulassungen & Zertifikate
Kennzeichnung	*D*	*D*	*D*	*G*	*H*	*W*	*DtT*	*MW*	*MT*	*ds*	*Fa,z*	
Einheit	*mm*		*"*		*mm*	*mm*	*mm*	*mm*	*mm*		*N*	
33077078	72 - 78	DN 65	2½	M12	102	134	25	25	3,00	M10	2.200	ITB (KOT), EPD
33077085	79 - 85	-	-	M12	109	141	25	25	3,00	M10	2.200	ITB (KOT), EPD
33077092	86 - 92	DN 80	3	M12	116	148	25	25	3,00	M10	2.200	ITB (KOT), EPD
33077099	93 - 99	-	-	M12	123	155	25	25	3,00	M10	2.200	ITB (KOT), EPD
33077219	208 - 219	-	-	M12	245	307	40	40	4,00	M12	4.900	ITB (KOT), EPD
33077275	265 - 275	DN 250	10	M16	307	363	40	40	4,00	M12	4.900	ITB (KOT), EPD
33077289	279 - 289	-	-	M16	321	377	40	40	4,00	M12	4.900	ITB (KOT), EPD
33077116	108 - 116	DN 100	4	M12	142	184	30	30	4,00	M10	4.100	ITB (KOT), EPD
33077123	115 - 123	-	-	M12	149	191	30	30	4,00	M10	4.100	ITB (KOT), EPD
33077133	125 - 133	-	-	M12	159	201	30	30	4,00	M10	4.100	ITB (KOT), EPD
33077140	132 - 140	DN 125	5	M12	166	208	30	30	4,00	M10	4.100	ITB (KOT), EPD
33077149	139 - 149	-	-	M12	175	217	30	40	4,00	M10	4.100	ITB (KOT), EPD
33077169	159 - 169	DN 150	6	M12	195	257	40	40	4,00	M12	4.900	ITB (KOT), EPD
33077183	173 - 183	-	-	M12	209	271	40	40	4,00	M12	4.900	ITB (KOT), EPD
33077202	192 - 202	-	-	M12	228	290	40	40	4,00	M12	4.900	ITB (KOT), EPD
33077227	217 - 227	DN 200	8	M12	253	315	40	40	4,00	M12	4.900	ITB (KOT), EPD
33077241	229 - 241	-	-	M12	267	329	40	40	4,00	M12	4.900	ITB (KOT), EPD
33077250	240 - 250	-	-	M16	282	338	40	40	4,00	M12	4.900	ITB (KOT), EPD
33077264	254 - 264	-	-	M16	296	352	40	40	4,00	M12	4.900	ITB (KOT), EPD
33077325	315 - 325	DN 300	12	M16	359	415	40	40	4,00	M12	4.900	ITB (KOT)
33077341	329 - 341	-	-	M16	373	429	40	40	4,00	M12	4.900	ITB (KOT)

Walraven Edelstahl U-Rohrbügel

(M1205)

Zur Stützung und Befestigung von Rohren und Schläuchen

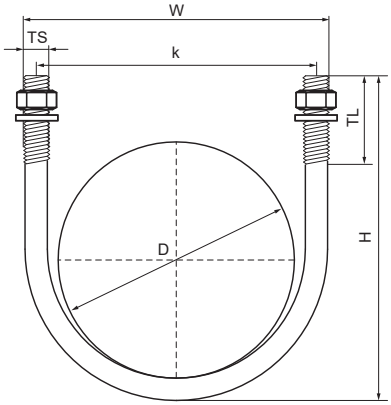

Besonderes & Eigenschaften

- Gebogener Rundstahl mit Gewinde zur Befestigung von Stahlrohren
- Einschließlich Muttern und Unterlegscheiben
- Geeignet für Innen- und Außenanwendungen
- Material: rostfreier Stahl A4 (1.4401/ AISI 316)

Produktnummer	Rohr-Außendurchmesser	Rohrdurchmesser (Zoll)	DN	Gewindegröße	Gewindelänge	Gesamthöhe	Gesamtbreite	Gesamttiefe	Lochabstand
Kennzeichnung	*D*	*D*	*D*	*TS*	*TL*	*H*	*W*	*DtT*	*k*
Einheit	*mm*	*"*			*mm*	*mm*	*mm*	*mm*	*mm*
2084706021	21,5	½	DN 15	M6	25	55	30	45	30
2084708027	26,9	¾	DN 20	M8	25	59	35	63	35
2084708034	33,7	1	DN 25	M8	35	70	42	71	42
2084708042	42,4	1¼	DN 32	M8	35	75	51	79	51
2084708049	48,3	1½	DN 40	M8	35	85	57	80	60
2084708060	60,3	2	DN 50	M8	35	99	68	90	71
2084708076	76,1	2½	DN 65	M8	42	114	106	13	93
2084710090	88,9	3	DN 80	M10	35	127	116	17	99
2084710114	114,3	4	DN 100	M10	50	159	127	167	124
2084716219	219,1	8	DN 200	M16	60	280	252	16	236
2084716273	273	10	DN 250	M16	55	340	321	24	305
2084718323	323,9	12	DN 300	M18	65	388	368	27	350
2084712140	139,7	5	DN 125	M12	60	185	12	191	152

Walraven Edelstahl-Montageband gewellt

(M1305)

Für die Befestigung von Rohren, Luftkanälen und abgehängten Installationen usw.

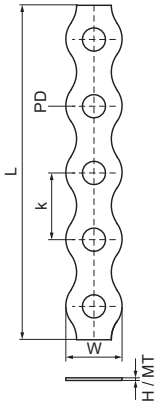

Besonderes & Eigenschaften

- Flexibles System mit breitem Anwendungsspektrum
- Mit kontinuierlicher Perforation
- Mit Kunststoffkassette zur einfachen Aufbewahrung und als Handschutz beim Abwickeln
- Ein System für Installationen im Innen- und Außenbereich
- Material: rostfreier Stahl A4 (1.4401/ AISI 316)

Produktnummer	Gesamthöhe	Gesamtbreite	Gesamtlänge	Materialstärke	Lochdurchmesser	Lochabstand	Zulässige Last (Fa,z)
Kennzeichnung	*H*	*W*	*L*	*MT*	*PD*	*k*	*Fa,z*
Einheit	*mm*	*mm*	*mm*	*mm*	*mm*	*mm*	*N*
0833012	0,8	12	10.000	0,80	5	14	1.160
0833017	0,8	17	10.000	0,80	7	20	1.560

Walraven Bifix® 415 Edelstahl-Schelle | M8

(M1505)

Für Kunststoffrohre

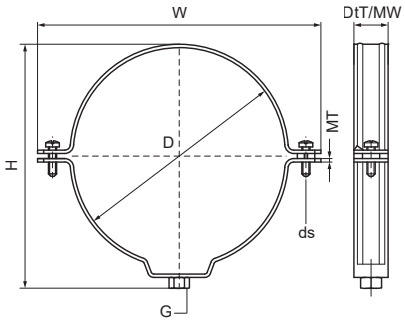

Besonderes & Eigenschaften

- Zweischraubenschelle
- Mit Sicherheitsschnellverschluss
- Abnehmbare Distanzscheiben zur Verwendung als Fest- und Gleitschelle für Kunststoffrohre
- Innenprofil zum Schutz der Rohre vor Beschädigungen
- Material: Edelstahl 1.4404 (AISI 316L)

EPD

Produktnummer	Rohr-Außendurchmesser	DN	Anschlussgewinde	Gesamthöhe	Gesamtbreite	Gesamttiefe	Materialbreite	Materialstärke	Schraubengröße	Zulässige Last (Fa,z)	Zulassungen & Zertifikate
Kennzeichnung	*D*	*D*	*G*	*H*	*W*	*DtT*	*MW*	*MT*	*ds*	*Fa,z*	
Einheit	*mm*			*mm*	*mm*	*mm*	*mm*	*mm*		*N*	
4157040	40	DN 32	M8	61	85	20	20	1,50	M6	1.310	EPD
4157050	50	DN 40	M8	63	96	20	20	1,50	M6	1.310	EPD
4157075	75	DN 70	M8	94	114	20	20	1,50	M6	1.310	EPD
4157080	80	-	M8	101	119	20	20	1,50	M6	1.310	EPD
4157090	90	DN 80	M8	109	129	20	20	1,50	M6	1.310	EPD
4157100	100	-	M8	119	139	20	20	1,50	M6	1.310	EPD
4157110	110	DN 100	M8	129	149	20	20	1,50	M6	1.310	EPD
4157125	125	DN 125	M8	145	164	20	20	1,50	M6	1.310	EPD
4157160	160	DN 150	M8	180	208	20	20	1,50	M6	1.310	EPD

Walraven 434 Edelstahl-Schelle | M10, G1"

(M1510)

Für PE-Rohr

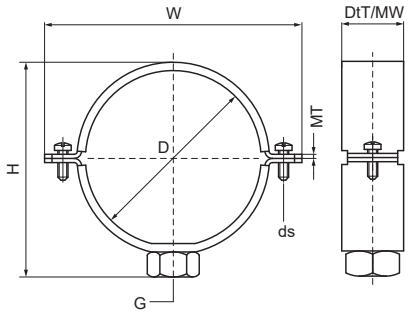

Besonderes & Eigenschaften

- Zweischraubenschelle
- Für Fixpunktbefestigung sind Einlegeschalen (Art. Nr. 4337XXX) zu verwenden
- Verschlussschrauben mit Antiverlustscheibe gesichert
- Material: Edelstahl 1.4401 (AISI 316)

EPD

Produktnummer	Rohr-Außendurchmesser DN		Anschlussgewinde	Gesamthöhe	Gesamtbreite	Gesamttiefe	Materialbreite	Materialstärke	Schraubengröße	Zulässige Last (Fa,z)	Zulassungen & Zertifikate
Kennzeichnung	*D*	*D*	*G*	*H*	*W*	*DtT*	*MW*	*MT*	*ds*	*Fa,z*	
Einheit	*mm*			*mm*	*mm*	*mm*	*mm*	*mm*		*N*	
4347032	32	DN 25	M10	50	75	30	30	3,00	M6	4.160	ITB (KOT), EPD
4347040	40	DN 32	M10	58	82	30	30	3,00	M6	4.160	ITB (KOT), EPD
4347050	50	DN 40	M10	69	92	30	30	3,00	M6	4.160	ITB (KOT), EPD
4347063	63	-	M10	81	105	30	30	3,00	M6	4.160	ITB (KOT), EPD
4347075	75	DN 70	M10	94	117	30	30	3,00	M6	4.160	ITB (KOT), EPD
4347090	90	DN 80	M10	108	132	30	30	3,00	M6	4.160	ITB (KOT), EPD
4347110	110	DN 100	M10	128	152	30	30	3,00	M6	4.160	ITB (KOT), EPD
4347125	125	DN 125	M10	143	167	30	30	3,00	M6	4.160	ITB (KOT), EPD
4347160	160	DN 150	M10	178	202	30	30	3,00	M6	4.160	ITB (KOT), EPD
4347200	200	DN 200	M10	218	278	30	30	3,00	M8	4.160	ITB (KOT), EPD

Walraven Edelstahl-Lüftungschelle mit Einlage | M8

(M1605)

Für Wickellüftungskanäle

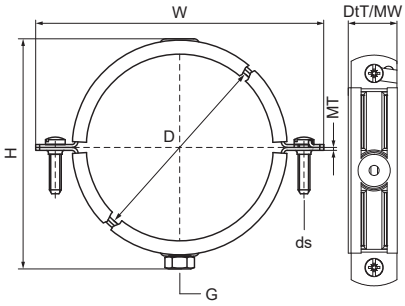

Besonderes & Eigenschaften

- Zweiteilige Schelle mit zwei Verschlussschrauben
- Mit Sicherheitsschnellverschluss
- Material: Edelstahl 1.4404 (AISI 316L)
- Schallschutzeinlage aus EPDM-Gummi, schwarz
- Schallschutzeinlage aus EPDM-Gummi nach DIN 4109

EPD

Produktnummer	Rohr-Außendurchmesser	Anschlussgewinde	Gesamthöhe	Gesamtbreite	Gesamttiefe	Materialbreite	Materialstärke	Schraubengröße	Zulässige Last (Fa,z)	Zulassungen & Zertifikate
Kennzeichnung	*D*	*G*	*H*	*W*	*DtT*	*MW*	*MT*	*ds*	*Fa,z*	
Einheit	*mm*		*mm*	*mm*	*mm*	*mm*	*mm*		*N*	
4137100	100	M8	117	147	28	25	1,50	M8	850	ITB (KOT), EPD
4137125	125	M8	142	172	28	25	1,50	M8	850	ITB (KOT), EPD
4137150	150	M8	167	197	28	25	1,50	M8	850	ITB (KOT), EPD
4137160	160	M8	178	207	28	25	1,50	M8	850	ITB (KOT), EPD
4137200	200	M8	217	247	28	25	1,50	M8	850	ITB (KOT), EPD
4137250	250	M8	267	297	28	25	1,50	M8	850	ITB (KOT), EPD
4137315	315	M8	332	361	28	25	1,50	M8	850	ITB (KOT), EPD
4137355	355	M8	372	402	28	25	1,50	M8	850	ITB (KOT), EPD
4137400	400	M8	417	446	28	25	1,50	M8	850	ITB (KOT), EPD

Walraven Edelstahl-Fixpunktkonsole FPC

(M1902)

Für die Montage von Befestigungspunkten

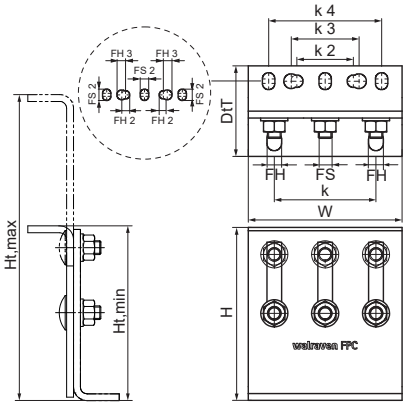

Besonderes & Eigenschaften

- Flexibel einsetzbarer Konsolensatz für hohe Lasten
- Kann in Verbindung mit 2 oder 3 schweren Rohrschellen vom Typ HD700 oder HD500 schwarz als Rohrverbindungsstelle verwendet werden
- Anzugsmoment 75 Nm für Feststellschrauben
- Ein System für Installationen im Innen- und Außenbereich
- Material: rostfreier Stahl A4 (1.4401/ AISI 316)

Produktnummer	Minimale Höhe	Maximale Höhe	Zulässige Last (Fa,z)	Zulässige Last (Fa,y)	Zulässige Last (Fa,x)	Fixierschlitz	Befestigungsloch	Lochabstand	Fixierschlitz 2	Befestigungsloch 2	Befestigungsloch 3	Lochabstand 2	Lochabstand 3	Lochabstand 4	Gesamtbreite	Gesamthöhe	Gesamttiefe
Kennzeichnung	*Ht,min*	*Ht,max*	*Fa,z*	*Fa,y*	*Fa,x*	*FS*	*FH*	*k*	*FS 2*	*FH 2*	*FH 3*	*k 2*	*k 3*	*k 4*	*W*	*H*	*DtT*
Einheit	*mm*	*mm*	*N*	*N*	*N*	*mm*	*mm*	*mm*	*mm*	*mm*	*mm*	*mm*	*mm*	*mm*	*mm*	*mm*	*mm*
6697206	153	268	14.300	11.500	3.200	15x13	13	90	15x11	11	13	50	60	100	136	153	86,5

Walraven Edelstahl-Gleitlager | M10

(M1905)

Befestigung für axiale Verschiebung

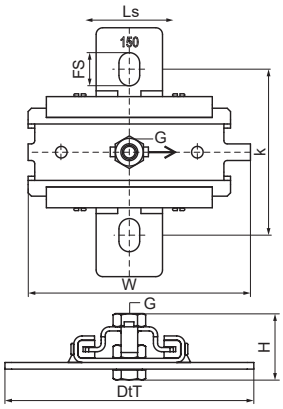

Besonderes & Eigenschaften

- Einzelhalterung zur Aufnahme der thermischen Ausdehnung oder Kontraktion des Rohres
- Befestigung am Baukörper oder an Montageschienen
- Montierbar an Decke (hängend) oder Boden (stehend)
- Eine Vielzahl von Anschlussmöglichkeiten, kombinierbar mit Rohrschellen
- Haftreibungszahl μ = 0.18; Gleitreibungszahl μ = 0.14
- Material: Metallteile aus Edelstahl A4 (1.4401 / AISI 316); Kunststoffteile aus PA (Polyamid)
- Temperaturbeständig bis +120 °C
- Maximal zulässige Belastung: stehend = Fa,z; hängend = Fa,z 2

Produktnummer	Anschlussgewinde	Fixierschlitz	Lochabstand	Schiebeweg	Gesamthöhe	Gesamtbreite	Gesamttiefe	Zulässige Last (Fa,z)	Zulässige Last (Fa,z) 2
Kennzeichnung	*G*	*FS*	*k*	*Ls*	*H*	*W*	*DtT*	*Fa,z*	
Einheit		*mm*	*mm*	*mm*	*mm*	*mm*	*mm*	*N*	*N*
6667410	M10	20x12,5	100	80	40	122	134	2.300	2.300

Walraven Edelstahl Gleit-Expansionsschieber

(M1910)

Befestigung für axiale Verschiebung

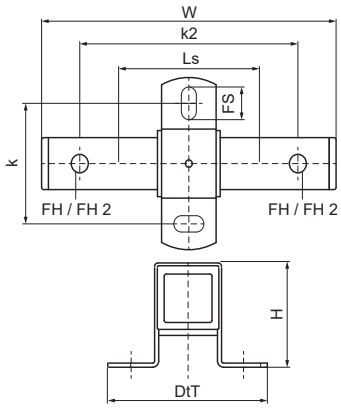

Besonderes & Eigenschaften

- Zur stabilen und sicheren Doppelbefestigung für axiale Verschiebungen bei Rohren mit Längenänderungen
- Befestigung am Baukörper oder an Montageschienen
- Montierbar an Decke (hängend) oder Boden (stehend)
- Gewindeanschluss auf gegenüberliegenden Seiten mit unterschiedlicher Größe (13/17 mm)
- Kann mit den Rohrschellen HD1701 oder HD700 kombiniert werden
- Material: Metallteile aus Edelstahl A4 (1.4404/ AISI 316), Gleitleisten aus PE Farbe weiß, Endkappen aus PE Farbe schwarz

Produktnummer	Befestigungsloch	Befestigungsloch 2	Verankerungsschlitz	Schiebeweg	Lochabstand	Lochabstand 2	Zulässige Last (Fa,z)
Kennzeichnung	*FH*	*FH 2*	*AS*	*Ls*	*k*	*k 2*	*Fa,z*
Einheit	*mm*	*mm*	*mm*	*mm*	*mm*	*mm*	*N*
6667813	13	17	20x13	120	100	200	7.500

Walraven RapidRail® Edelstahl-Montageschiene

(M2005)

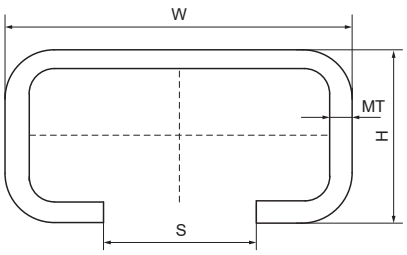

Besonderes & Eigenschaften

- C-Profil
- Zur schnellen und flexiblen Befestigung von einem oder mehreren Rohren
- Gleichmäßiges Lochbild
- Der Abstand zwischen Schienenende und erstem Loch ist immer gleich
- Eine durchgehende Zentimeterskala auf einer Seite
- Material: Edelstahl 1.4404 (AISI 316L)
- Weitere Informationen über die maximal zulässige Belastung (Faz) entnehmen Sie bitte den Belastungstabellen oder unserem Online-Datenblatt 'Technische Details Walraven RapidRail®'.

EPD

Produktnummer	Typ	Gesamthöhe	Gesamtbreite	Gesamtlänge	Materialstärke	Schlitzbreite
Kennzeichnung		*H*	*W*	*L*	*MT*	*S*
Einheit		*mm*	*mm*	*mm*	*mm*	*mm*
6507001	30x15	15	30	2.000	2,00	15
6507002	30x30	30	30	2.000	2,00	15
6507015	30x20	20	30	2.000	1,75	15
650730202	-	20	30	2.000	-	-

Walraven RapidRail® Edelstahl-Wandkonsole

(M2505)

Befestigung an Wand oder Decke

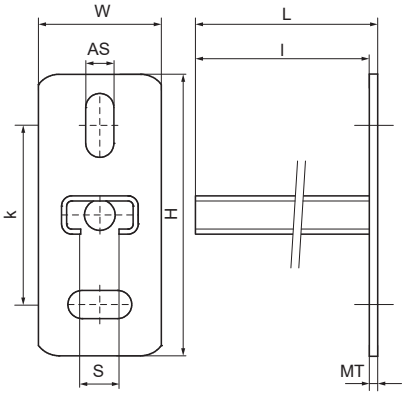

Besonderes & Eigenschaften

- Grundplatte mit angeschweißter C-Profilschiene
- Schlitze im 90°-Winkel zueinander, um die Befestigung zu vereinfachen
- CO_2-geschweißt
- Material: Edelstahl 1.4404 (AISI 316L)
- Weitere Informationen über die maximal zulässige Belastung (Faz) entnehmen Sie bitte den Belastungstabellen oder unserem Online-Datenblatt 'Technische Details Walraven RapidRail®'.
- Geprüfte Werte in Kombination mit Walraven RapidStrut® Rail 41x41x2,5mm.

Produktnummer	Typ	Länge	Gesamthöhe	Gesamtbreite	Gesamtlänge	Materialstärke	Verankerungsschlitz	Schlitzbreite	Lochabstand
Kennzeichnung		*l*	*H*	*W*	*L*	*MT*	*AS*	*S*	*k*
Einheit		*mm*	*mm*	*mm*	*mm*	*mm*	*mm*	*mm*	*mm*
6607120	30x15	200	110	48	205	5,00	25x11	15	70
6607230	30x30	300	110	48	305	5,00	25x11	15	70
6607250	30x30	500	110	48	505	5,00	25x11	15	70

Walraven RapidRail® Edelstahl-Schienenfuß

(M2710)

Zur Befestigung an Wand, Decke oder Boden

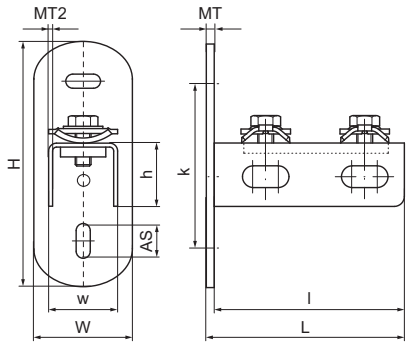

Besonderes & Eigenschaften

- Flexibel einsetzbare Grundplatte (Wand-, Decken- oder Bodenplatte) zur Anbindung von Montageschienen
- Zur Befestigung an Wand, Boden oder Decke
- Schiene kann mit Schlitz nach unten oder seitlich montiert werden
- Geeignet für Montageschiene 30x15, 30x20, 30x30
- Mit vormontierter(n) Walraven RapidRail® Schiebemutter(n) für eine schnelle Befestigung und zum Festhalten der Montage vor dem endgültigen Festziehen
- Material: Edelstahl 1.4401/1.4404 (A4) - EN10088, AISI 316/316L; Federring aus POM (Polyoxymethylen), blau (nach RAL 5015)

Produktnummer	Für Schienentyp	Gesamthöhe	Gesamtbreite	Gesamtlänge	Breite	Höhe	Länge	Lochabstand	Verankerungsschlitz	Materialstärke	Materialstärke 2	Zulässige Last (Fa,z)
Kennzeichnung		*H*	*W*	*L*	*w*	*h*	*l*	*k*	*AS*	*MT*	*MT 2*	*Fa,z*
Einheit		*mm*	*mm*	*mm*	*mm*	*mm*	*mm*	*mm*	*mm*	*mm*	*mm*	*N*
6617210	30x15, 30x30	123	50	100	35	32	96	83	23.5x11	4,00	2	2.850

Walraven RapidRail® Edelstahl-Schiebemutter

(M2905)

Zur schnellen Verbindung von Rohrschellen

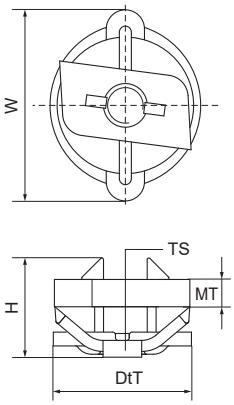

Besonderes & Eigenschaften

- Schiebemutter mit Unterlegscheibe und Walraven RapidRail® Federring vormontiert
- Gebrauchsfertig vormontiert für eine schnelle Befestigung, und hält die Baugruppe vor dem endgültigen Festziehen in Position
- Material: Metallteile aus Edelstahl 1.4401 (AISI 316); Federring aus POM (Polyoxymethylen), blau

Produktnummer	Für Schienentyp	Gewindegröße	Materialstärke	Drehmoment für den Einbau	Zulässige Last (Fa,z)	Gesamthöhe	Gesamtbreite	Gesamttiefe
Kennzeichnung		*TS*	*MT*	*T inst.*	*Fa,z*	*H*	*W*	*DtT*
Einheit			*mm*	*Nm*	*N*	*mm*	*mm*	*mm*
6517306	30x15, 30x20, 30x30	M6	4,00	7,5	2.000	17,13	27,55	35
6517308	30x15, 30x20, 30x30	M8	5,00	10	2.700	18,35	27,55	35
6517310	30x15, 30x20, 30x30	M10	5,00	10	2.900	18,47	27,55	35

Walraven Edelstahl-Schiebemutter

(M2910)

Zum Verbinden von Konstruktionsteilen mit der Schiene

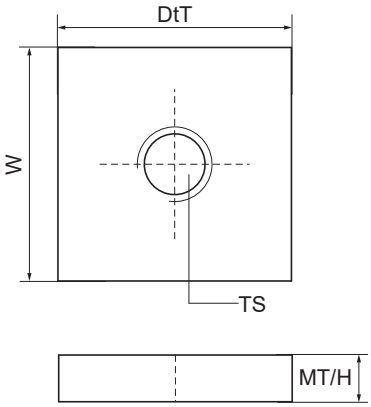

Besonderes & Eigenschaften

- Aufgrund der Form passt die Mutter in die Schiene
- Material: Edelstahl 1.4401 (AISI 316)

Produktnummer	Für Schienentyp	Gewindegröße	Materialstärke	Drehmoment für den Einbau	Gesamthöhe	Gesamtbreite	Gesamttiefe
Kennzeichnung		*TS*	*MT*	*T inst.*	*H*	*W*	*DtT*
Einheit			*mm*	*Nm*	*mm*	*mm*	*mm*
6511006	27x18, 30x15, 30x20, 30x30, 38x40	M6	5,00	30	5	25	25
6511008	27x18, 30x15, 30x20, 30x30, 38x40	M8	5,00	15	5	26,3	13,8
6511010	27x18, 30x15, 30x20, 30x30, 38x40	M10	5,00	15	5	26,3	13,8
6511012	27x18, 30x15, 30x20, 30x30, 38x40	M12	5,00	30	5	25	25

Walraven RapidRail® Edelstahl-Hammerfix

(M2925)

Zur schnellen Verbindung von Rohrschellen

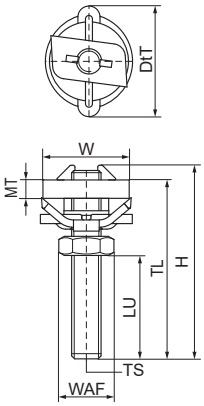

Besonderes & Eigenschaften

- Komplett vormontierte Schiebemutter mit Gewindestift, Unterlegscheibe und Walraven RapidRail®-Federring
- Gebrauchsfertig vormontiert für eine schnelle Befestigung, und hält die Baugruppe vor dem endgültigen Festziehen in Position
- Material: Metallteile aus Edelstahl 1.4401 (AISI 316); Federring aus POM (Polyoxymethylen), blau

Produktnummer	Für Schienentyp	Gewindegröße	Gewindelänge	Nutzbare Länge	Materialstärke	Schlüsselweite	Drehmoment für den Einbau	Zulässige Last (Fa,z)	Gesamthöhe	Gesamtbreite	Gesamttiefe
Kennzeichnung		*TS*	*TL*	*LU*	*MT*	*WAF*	*T inst.*	*Fa,z*	*H*	*W*	*DtT*
Einheit			*mm*	*mm*	*mm*	*mm*	*Nm*	*N*	*mm*	*mm*	*mm*
6527062	30x15, 30x30	M6	25	10,2	4,00	10	7,5	2.000	29	29	25
6527084	30x15, 30x30	M8	40	23	5,00	13	10	2.700	40	29	29
6527088	30x15, 30x30	M8	80	63	5,00	13	10	2.700	80	29	29
6527094	30x15, 30x30	M10	40	21	5,00	17	10	2.900	40	29	29
6527098	30x15, 30x30	M10	80	63	5,00	17	10	2.900	80	29	29

Walraven Edelstahl-Unterlegscheibe flach

(M2930)

Befestigung an Walraven RapidRail® Schienen

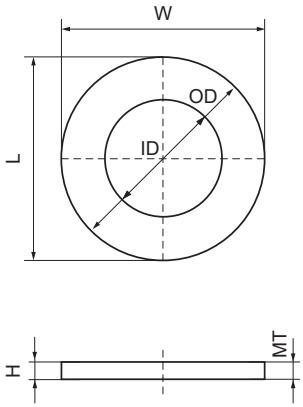

Besonderes & Eigenschaften

- Flache Unterlegscheiben
- Material: Edelstahl 1.4401 (AISI 316)

Produktnummer	Für Schienentyp	Gesamthöhe	Gesamtbreite	Gesamtlänge	Innendurchmesser	Außendurchmesser	Materialstärke
Kennzeichnung		*H*	*W*	*L*	*ID*	*OD*	*MT*
Einheit		*mm*	*mm*	*mm*	*mm*	*mm*	*mm*
6537008	30x15, 30x30	3	25	25	8,5	25	3,00
6537010	30x15, 30x30	3	25	25	10,5	25	3,00
6537012	30x15, 30x30	3	30	30	14	30	3,00
6537016	30x15, 30x30	3	30	30	17	30	3,00
6537006	30x15, 30x30	3	25	25	6,5	25	3,00

Walraven Edelstahl-Unterlegscheibe U-förmig

(M2940)

Gebohrte U-Platte zum Schutz der Schienenflansche und zur Verankerung

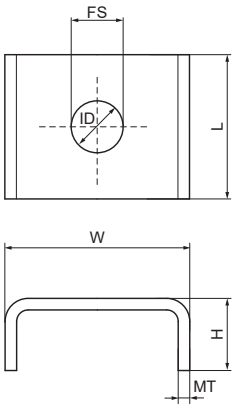

Besonderes & Eigenschaften

- U-förmige Unterlegscheibe gegen das Aufbiegen der Schiene
- U-Form für zusätzliche Stabilität
- Material: Edelstahl 1.4401 (AISI 316)

Produktnummer	Für Schienentyp	Gesamthöhe	Gesamtbreite	Gesamtlänge	Innendurchmesser	Außendurchmesser	Materialstärke
Kennzeichnung		*H*	*W*	*L*	*ID*	*OD*	*MT*
Einheit		*mm*	*mm*	*mm*	*mm*	*mm*	*mm*
6537813	30x15, 30x30	11	35	30	12,5	30	2,00

Walraven Edelstahl-Stützbalken

(M3205)

Stütze für Wandkonsole

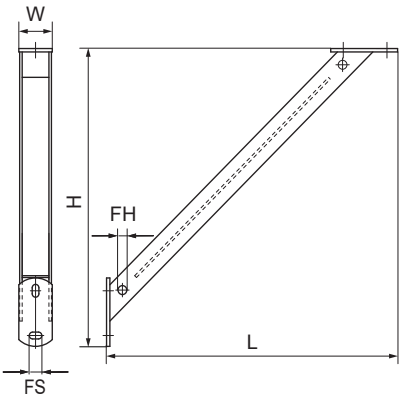

Besonderes & Eigenschaften

- 45° Verstärkungsstütze
- Zum Anbringen als Stützelement über, unter oder neben einer Wandkonsole
- Zur Erhöhung der Belastbarkeit von Schienenkonstruktionen
- CO_2-geschweißt
- Material: Edelstahl 1.4401 (AISI 316)

Produktnummer	Gesamthöhe	Gesamtbreite	Gesamtlänge	Befestigungsloch	Fixierschlitz	Winkel
Kennzeichnung	*H*	*W*	*L*	*FH*	*FS*	*a*
Einheit	*mm*	*mm*	*mm*	*mm*	*mm*	°
6627220	250	40	250	10,5	15x11	45

Walraven Edelstahl-Schienenverbinder (90°)

(M3405)

Für Walraven RapidRail® Schienenkonstruktionen

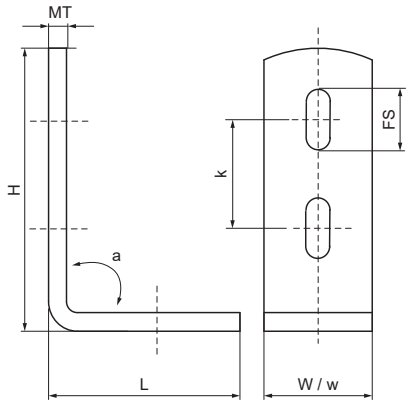

Besonderes & Eigenschaften

- Zur Herstellung von Schienenkonstruktionen
- Material: Edelstahl 1.4401 (AISI 316)
- Für Schiene 30x15, 30x20, 30x30

Produktnummer	Für Schienentyp	Winkel	Gesamthöhe	Gesamtbreite	Gesamtlänge	Materialstärke	Breite	Fixierschlitz	Lochabstand	Drehmoment für den Einbau
Kennzeichnung		*a*	*H*	*W*	*L*	*MT*	*w*	*FS*	*k*	*T inst.*
Einheit		°	*mm*	*mm*	*mm*	*mm*	*mm*	*mm*	*mm*	*Nm*
6587090	30x15, 30x30	90	93,5	30	53	4,00	30	23x8,5	43	20

Walraven Edelstahl-Schienenverbinder (135°)

(M3406)

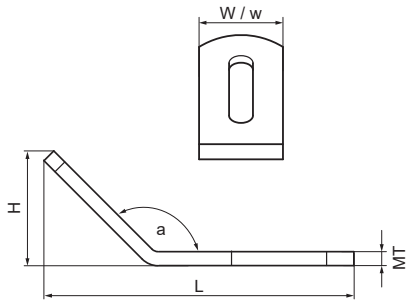

Besonderes & Eigenschaften

- Zur Herstellung von Schienenkonstruktionen
- Material: Edelstahl 1.4401 (AISI 316)
- Für Schiene 30x15, 30x20, 30x30

Produktnummer	Für Schienentyp	Winkel	Gesamthöhe	Gesamtbreite	Gesamtlänge	Materialstärke	Breite	Drehmoment für den Einbau
Kennzeichnung		*a*	*H*	*W*	*L*	*MT*	*w*	*T inst.*
Einheit		°	*mm*	*mm*	*mm*	*mm*	*mm*	*Nm*
6587135	30x15, 30x30	135	43,6	30	140	4,00	30	20

Walraven RapidRail® Edelstahl-Längsverbinder

(M3410)

Für Walraven RapidRail® Schienenkonstruktionen

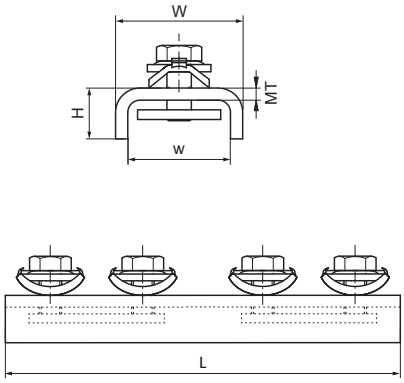

Besonderes & Eigenschaften

- Verbinder bereits vormontiert mit Walraven RapidRail®-Schiebemutter
- Zur Herstellung von Schienenkonstruktionen
- Für Schiene 30x15, 30x20, 30x30
- Durch vormontierte Klemmfeder leicht einsetzbar und bis zur Endfixierung flexibel umpositionierbar
- Material: Edelstahl 1.4401/1.4404 (A4) - EN10088, AISI 316/316L; Federring aus POM (Polyoxymethylen), blau (nach RAL 5015)

Produktnummer	Für Schienentyp	Gesamthöhe	Gesamtbreite	Gesamtlänge	Materialstärke	Breite	Zulässige Last (Fa,x)
Kennzeichnung		*H*	*W*	*L*	*MT*	*w*	*Fa,x*
Einheit		*mm*	*mm*	*mm*	*mm*	*mm*	*N*
6547001	30x15, 30x30	22,8	34,5	200	2,00	30,5	1.547

Walraven RapidRail® Edelstahl-Trägerklammer *(M3705)*

Befestigung an Stahlträgern

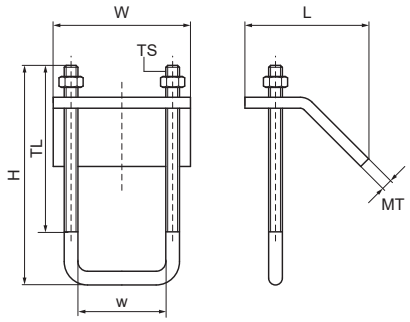

Besonderes & Eigenschaften

- Zur Befestigung an Stahlträgern ohne Schweißen oder Bohren
- Immer 2 Produkte pro Befestigungspunkt verwenden
- Material: Edelstahl 1.4401 (AISI 316)

Produktnummer	Für Schienentyp	Gesamthöhe	Gesamtbreite	Gesamtlänge	Gewindegröße	Gewindelänge	Breite	Materialstärke	Zulässige Last (Fa,z)	Drehmoment für den Einbau
Kennzeichnung		*H*	*W*	*L*	*TS*	*TL*	*w*	*MT*	*Fa,z*	*T inst.*
Einheit		*mm*	*mm*	*mm*		*mm*	*mm*	*mm*	*N*	*Nm*
6587011	30x15, 30x20, 30x30	80,2	50	45,33	M6	55	31	4,00	4.500	7,5

Walraven RapidStrut® Edelstahl-Montageschiene

(M4505)

Zur schnellen Befestigung von Rohren und komplexen Rohrkonstruktionen

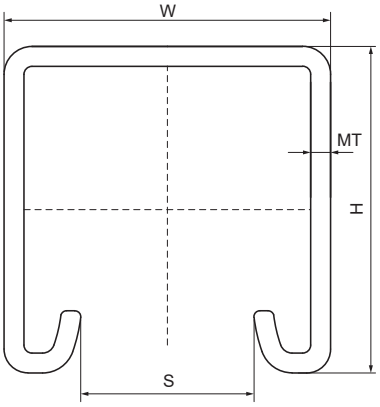

Besonderes & Eigenschaften

- Universelles Schienensystem
- Der Abstand zwischen Schienenende und erstem Loch ist immer gleich
- Eine durchgehende Zentimeterskala auf einer Seite
- Nach innen gebogene Flanken mit Verzahnung für extra Halt
- Typ 41x41x2,5 geprüft auf Brandsicherheit nach EN1363-1
- Material: Edelstahl 1.4404 (AISI 316L)
- Ausführliche technische Informationen, u.a. zu den max. zulässigen Lasten (Fa,z), finden Sie im Datenblatt "Technisches Merkblatt Walraven RapidStrut®" auf unserer Webseite

EPD

Produktnummer	Typ	Gesamthöhe	Gesamtbreite	Gesamtlänge	Materialstärke	Schlitzbreite
Kennzeichnung		*H*	*W*	*L*	*MT*	*S*
Einheit		*mm*	*mm*	*mm*	*mm*	*mm*
6507327	41x21x2,5	21	41	3.000	2,50	22
6507347	41x41x2,5	41	41	3.000	2,50	22
6507627	41x21x2,5	21	41	6.000	2,50	22
6507647	41x41x2,5	41	41	6.000	2,50	22

Walraven RapidStrut® Edelstahl-Schiene ohne Lochmuster *(M4506)*

Zur schnellen Befestigung von Rohren und komplexen Rohrkonstruktionen

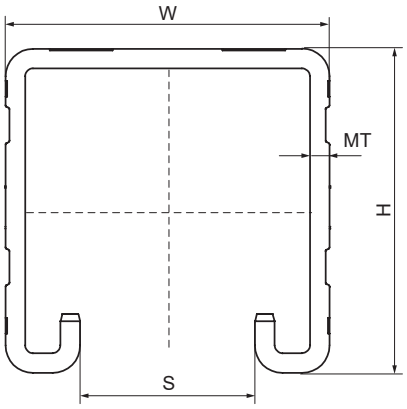

Besonderes & Eigenschaften

- Universelles Schienensystem
- Nach innen gebogene Flanken mit Verzahnung für extra Halt
- Material: Edelstahl 1.4404 (AISI 316L)
- Ausführliche technische Informationen, u.a. zu den max. zulässigen Lasten (Fa,z), finden Sie im Datenblatt "Technisches Merkblatt Walraven RapidStrut®" auf unserer Webseite

EPD

Produktnummer	Typ	Gesamthöhe	Gesamtbreite	Gesamtlänge	Materialstärke	Schlitzbreite
Kennzeichnung		*H*	*W*	*L*	*MT*	*S*
Einheit		*mm*	*mm*	*mm*	*mm*	*mm*
6507620	41x21x2,5	21	41	6.000	2,50	22

Walraven RapidStrut® Edelstahl-Doppelschiene

(M4510)

Doppelprofil zur Anbindung an beiden Seiten der Konsole

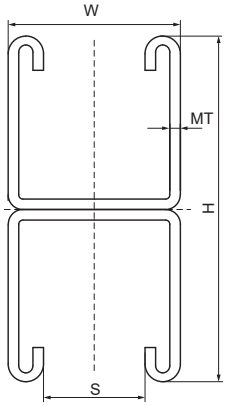

Besonderes & Eigenschaften

- Universal-Schienensystem
- Doppelseitiges Schienenprofil mit durchgehender Perforation
- Eine durchgehende Zentimeterskala auf einer Seite
- Nach innen gebogene Flanken mit Verzahnung für extra Halt
- Material: Edelstahl 1.4404 (AISI 316L)
- Ausführliche technische Informationen, u.a. zu den max. zulässigen Lasten (Fa,z), finden Sie im Datenblatt "Technisches Merkblatt Walraven RapidStrut®" auf unserer Webseite

Produktnummer	Typ	Gesamthöhe	Gesamtbreite	Gesamtlänge	Materialstärke	Schlitzbreite
Kennzeichnung		*H*	*W*	*L*	*MT*	*S*
Einheit		*mm*	*mm*	*mm*	*mm*	*mm*
6507646	41x82x2,5	82	41	6.000	2,50	22

Walraven RapidStrut® Edelstahl-Wandkonsole

(M5005)

Befestigung an Wänden

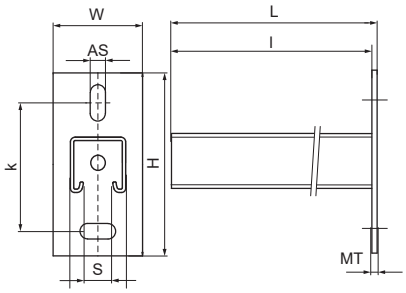

Besonderes & Eigenschaften

- Wandplatte auf Walraven RapidStrut® Profil aufgeschweißt
- Schlitze im 90°-Winkel zueinander, um die Befestigung zu vereinfachen
- CO_2-geschweißt
- Nach innen gebogene Flanken mit Verzahnung für extra Halt
- Typ 41x41x2,5 geprüft auf Brandsicherheit nach EN1363-1
- Material: Edelstahl 1.4404 (AISI 316L)
- Ausführliche technische Informationen, u.a. zu den max. zulässigen Lasten (Fa,z), finden Sie im Datenblatt "Technisches Merkblatt Walraven RapidStrut®" auf unserer Webseite

Produktnummer	Typ	Länge	Gesamthöhe	Gesamtbreite	Gesamtlänge	Materialstärke	Verankerungsschlitz	Schlitzbreite	Lochabstand
Kennzeichnung		*l*	*H*	*W*	*L*	*MT*	*AS*	*S*	*k*
Einheit		*mm*	*mm*	*mm*	*mm*	*mm*	*mm*	*mm*	*mm*
6607861	41x41x2,5	150	130	48	158	8,00	30x13	22	87,5
6607862	41x41x2,5	300	130	45	308	8,00	30x13	22	87,5
6607863	41x41x2,5	450	130	45	458	8,00	30x13	22	87,5
6607864	41x41x2,5	600	130	45	600	8,00	30x13	22	87,5
6607865	41x41x2,5	750	130	48	758	8,00	30x13	22	87,5
6607870	41x41x2,5	200	130	48	208	8,00	30x13	22	87,5
6607873	41x41x2,5	500	130	48	508	8,00	30x13	22	87,5
6607874	41x41x2,5	400	130	48	408	8,00	30x13	22	87,5

Walraven RapidStrut® Edelstahl-Schienenfuß G2

(M5105)

Schienenfuß zur Befestigung von Montageschienen

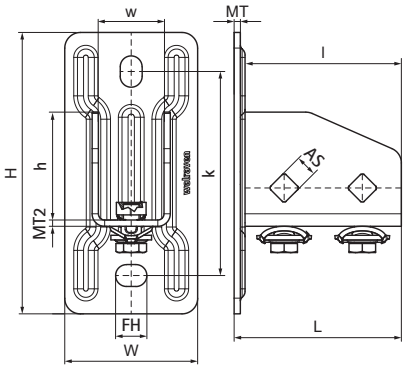

Besonderes & Eigenschaften

- Flexible Grundplatte für Walraven RapidStrut® Schienen
- Geeignet für alle Walraven RapidStrut® Schienen bis zu 82mm Höhe
- Offene Seite der 41x41-Schienen ist frei ausrichtbar
- Bei hohen Lasten empfehlen wir die Verwendung von Durchsteckverschraubungen
- Zeitersparnis durch vormontierte Verschlussschrauben
- Material: Edelstahl 1.4401/1.4404 (A4) - EN10088, AISI 316/316L; Federring aus POM (Polyoxymethylen), blau (nach RAL 5015)

EN 1363-1

Produktnummer	Für Schienentyp	Gesamthöhe	Gesamtbreite	Gesamtlänge	Breite	Höhe	Länge	Lochabstand	Verankerungs-schlitz	Befestigungsloch	Materialstärke	Materialstärke 2	Zulässige Last (Fa,z)
Kennzeichnung		*H*	*W*	*L*	*w*	*h*	*l*	*k*	*AS*	*FH*	*MT*	*MT 2*	*Fa,z*
Einheit		*mm*	*mm*	*mm*	*mm*	*mm*	*mm*	*mm*	*mm*	*mm*	*mm*	*mm*	*N*
665875400	41x21, 41x41	180	85	107	42	69	100	130,5	20x14	13,8	4,00	4	3.636

Walraven RapidStrut® Edelstahl-Schiebemutter G2

(M5205)

Zur schnellen Verbindung von Rohrschellen und Gewindestangen

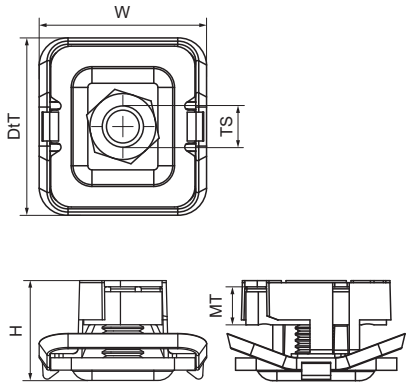

Besonderes & Eigenschaften

- Schiebemutter komplett vormontiert mit Kunststoffklemmfeder und U-Scheibe
- Zur Kombination von Rohrschellen und Schienen unter Verwendung von Gewindestangen
- Durch vormontierte Klemmfeder leicht einsetzbar und bis zur Endfixierung flexibel umpositionierbar
- Material: Edelstahl 1.4401 (A4) - EN 10088, AISI 316; Federring aus POM (PolyOxyMethylen), blau (nach RAL 5015)

EN 1363-1

Produktnummer	Für Schienentyp	Gewindegröße	Materialstärke	Drehmoment für den Einbau	Zulässige Last (Fa,x)	Zulässige Last (Fa,z)	Gesamthöhe	Gesamtbreite	Gesamttiefe
Kennzeichnung		*TS*	*MT*	*T inst.*	*Fa,x*	*Fa,z*	*H*	*W*	*DtT*
Einheit			*mm*	*Nm*	*N*	*N*	*mm*	*mm*	*mm*
665175108	41x21, 41x41	M8	6,00	11	1.100	3.120	24,29	43,22	40,8
665175110	41x21, 41x41	M10	8,00	15	1.250	5.000	24,29	43,22	40,8

Walraven RapidStrut® Edelstahl-Flügelmutter

(M5208)

Zum Verbinden von Konstruktionsteilen mit der Schiene

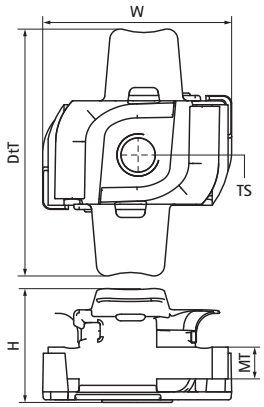

Besonderes & Eigenschaften

- Schiebemutter mit Fixierhilfe
- Für alle Walraven RapidStrut® Profile
- Zur festen Befestigung von Zubehör (z.B. Verbinder) auf der Schiene
- Mit Kunststofflaschen, die das Einsetzen und Positionieren erleichtern
- Material: Schiebemutter aus Edelstahl 1.4401 (AISI 316); 'Flügel' aus PP (Polypropylen), blau
- Geprüfte Werte in Kombination mit Walraven RapidStrut® Schiene 41x41x2,5mm.

EN 1363-1

Produktnummer	Für Schienentyp	Gewindegröße	Materialstärke	Drehmoment für den Einbau	Zulässige Last (Fa,x)	Zulässige Last (Fa,z)	Gesamthöhe	Gesamtbreite	Gesamttiefe
Kennzeichnung		*TS*	*MT*	*T inst.*	*Fa,x*	*Fa,z*	*H*	*W*	*DtT*
Einheit			*mm*	*Nm*	*N*	*N*	*mm*	*mm*	*mm*
651867008	41x21, 41x41, 41x51, 41x62, 41x82	M8	6,00	25	2.200	4.500	21,28	35,7	47,13
651867010	41x21, 41x41, 41x51, 41x62, 41x82	M10	8,00	40	2.550	5.000	21,28	35,7	47,13
651867006	41x21, 41x41	M6	6,00	7	950	2.660	21,28	35,7	47,13
651867012	41x21, 41x41	M12	9,00	50	2.950	5.000	21,28	35,7	47,13

Walraven Strut Edelstahl-T-Schienenfuß

(M5310)

Grundplatte (Wand-, Decken- oder Bodenplatte) zur Anbindung von Strut-Montageschienen

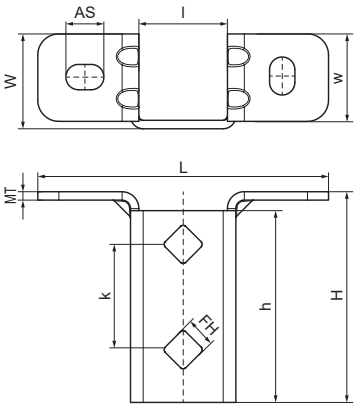

Besonderes & Eigenschaften

- Hochflexible Grundplatte für Walraven RapidStrut® Schienen
- Offene Schienenseite ist frei ausrichtbar
- Erhöhte Biegefestigkeit durch verstärkte Flansche
- Lochmuster ist an das Lochmuster der Walraven RapidStrut® Schienen angepasst
- Material: Edelstahl 1.4401 (A4) - EN 10088, AISI 316

Produktnummer	Für Schienentyp	Gesamthöhe	Gesamtbreite	Gesamtlänge	Breite	Höhe	Länge	Lochabstand	Verankerungs-schlitz	Befestigungsloch	Materialstärke	Materialstärke 2	Zulässige Last (Fa,z)
Kennzeichnung		*H*	*W*	*L*	*w*	*h*	*l*	*k*	*AS*	*FH*	*MT*	*MT 2*	*Fa,z*
Einheit		*mm*	*mm*	*mm*	*mm*	*mm*	*mm*	*mm*	*mm*	*mm*	*mm*	*mm*	*N*
66587361	41x21, 41x41	100	45	138	41,5	91	42	50	18x12	1.380	4,00	0	3.636

Walraven Strut Edelstahl-Gelenkhalter

(M5315)

Grundplatte mit gelenkigem U-Profil

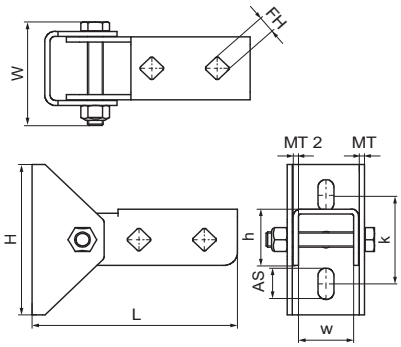

Besonderes & Eigenschaften

- Grundplatte mit gelenkigem U-Profil
- Zur Schienenbefestigung an Wand, Boden oder Decke
- Schiene kann mit Schlitz nach unten oder seitlich montiert werden
- Auch zur Verstärkung von Konstruktionen mit Walraven RapidStrut® 41x41 verwendet
- Material: Edelstahl 1.4404 (A4) - EN 10088, AISI 316L

Produktnummer	Für Schienentyp	Gesamthöhe	Gesamtbreite	Gesamtlänge	Breite	Höhe	Lochabstand	Verankerungsschlitz	Befestigungsloch	Materialstärke	Materialstärke 2
Kennzeichnung		*H*	*W*	*L*	*w*	*h*	*k*	*AS*	*FH*	*MT*	*MT 2*
Einheit		*mm*	*mm*	*mm*	*mm*	*mm*	*mm*	*mm*	*mm*	*mm*	*mm*
66587814	41x21, 41x41	157	82,5	120	59	45	70,6	25x12.2	13,8	4,00	4

Walraven Strut Edelstahl-Universalgelenk

(M5320)

Für Aufhängungen und Verstrebungen

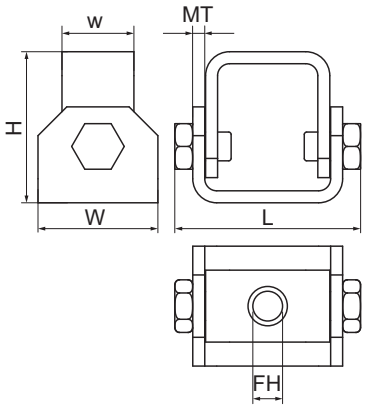

Besonderes & Eigenschaften

- Insbesondere geeignet für geneigte Installationen mit Verstrebungen und Aussteifungen
- Zur Befestigung an Wand, Decke, Boden oder direkt an der Schienen
- Winkel flexibel bis 90° einstellbar
- Mit zwei Durchgangslöchern Ø 13 mm
- Material: Edelstahl 1.4401 (A4) - EN 10088, AISI 316
- Max. zulässige Last bei einem Montagewinkel von 45° an Wänden/Decken.

Produktnummer	Für Schienentyp	Gesamthöhe	Gesamtbreite	Gesamtlänge	Materialstärke	Breite	Befestigungsloch	Zulässige Last (Fa,z)
Kennzeichnung		*H*	*W*	*L*	*MT*	*w*	*FH*	*Fa,z*
Einheit		*mm*	*mm*	*mm*	*mm*	*mm*	*mm*	*N*
66587718	41x21, 41x41	63	50	77,5	5,00	50	13	5.000

Walraven Strut Edelstahl-Schiebemutter

(M5504)

Zum Verbinden von Konstruktionsteilen mit der Schiene

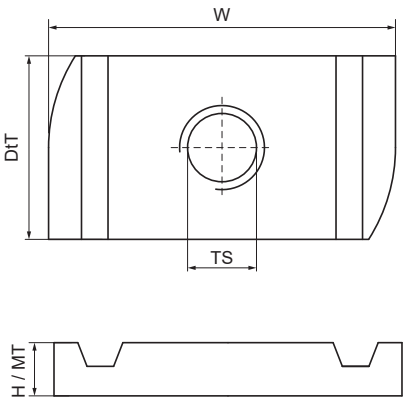

Besonderes & Eigenschaften

- Für alle Typen von Walraven RapidStrut® Schienen
- Zur festen Befestigung von Zubehör (z.B. Verbinder) auf der Schiene
- Material: Edelstahl 1.4401 (AISI 316)
- Geprüfte Werte in Kombination mit Walraven RapidStrut® Schiene 41x41x2,5mm.

Produktnummer	Für Schienentyp	Gewindegröße	Materialstärke	Drehmoment für den Einbau	Zulässige Last (Fa,x)	Zulässige Last (Fa,z)	Gesamthöhe	Gesamtbreite	Gesamttiefe
Kennzeichnung		*TS*	*MT*	*T inst.*	*Fa,x*	*Fa,z*	*H*	*W*	*DtT*
Einheit			*mm*	*Nm*	*N*	*N*	*mm*	*mm*	*mm*
6517706	41x21, 41x41, 41x51, 41x62, 41x82	M6	6,00	7	950	2.660	6	34,5	20
6517708	41x21, 41x41, 41x51, 41x62, 41x82	M8	6,00	25	2.200	4.500	6	34,5	20
6517710	41x21, 41x41, 41x51, 41x62, 41x82	M10	8,00	40	2.550	5.000	8	34,5	20
6517712	41x21, 41x41, 41x51, 41x62, 41x82	M12	9,00	50	2.950	5.000	9	34,5	20

Walraven Strut Edelstahl-Vierkantschiebemutter

(M5506)

Zum Verbinden von Konstruktionsteilen mit der Schiene

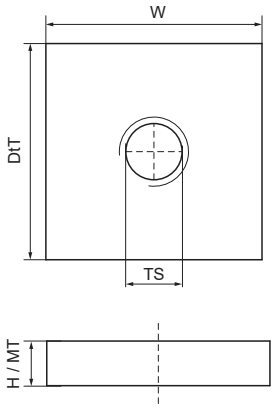

Besonderes & Eigenschaften

- Extra massive Schiebemutter zur Kombination von Schwerlastschellen M16 mit Strut Schienen
- Material: Edelstahl 1.4401 (A4) - EN 10088, AISI 316

Produktnummer	Für Schienentyp	Gewindegröße	Materialstärke	Gesamthöhe	Gesamtbreite	Gesamttiefe
Kennzeichnung		*TS*	*MT*	*H*	*W*	*DtT*
Einheit			*mm*	*mm*	*mm*	*mm*
6517716	41x21, 41x41	M16	10,00	10	35	35

Walraven Strut Edelstahl-Hammerkopfbefestigungssatz *(M5512)*

Zum Verbinden von Konstruktionsteilen mit der Schiene

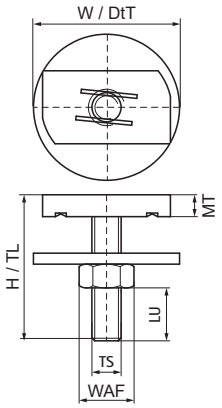

Besonderes & Eigenschaften

- Material: Edelstahl

Produktnummer	Für Schienentyp	Gewindegröße	Gewindelänge	Nutzbare Länge	Materialstärke	Schlüsselweite	Gesamthöhe	Gesamtbreite	Gesamttiefe
Kennzeichnung		*TS*	*TL*	*LU*	*MT*	*WAF*	*H*	*W*	*DtT*
Einheit			*mm*	*mm*	*mm*	*mm*	*mm*	*mm*	*mm*
6527734	41x21, 41x41, 41x51, 41x62, 41x82	M8	40	15	6,00	13	40	40	40
6527744	41x21, 41x41, 41x51, 41x62, 41x82	M10	50	21,5	8,00	17	50	40	40
6527754	41x21, 41x41, 41x51, 41x62, 41x82	M12	50	18,5	9,00	19	50	40	40

Walraven Strut Edelstahl-Unterlegscheibe flach

(M5516)

Befestigung an Walraven RapidStrut® Schiene

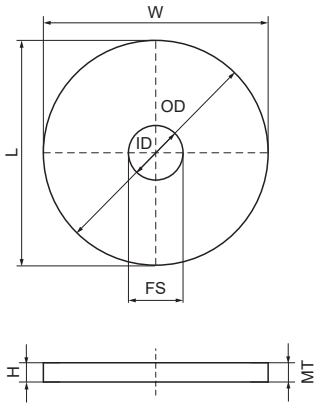

Besonderes & Eigenschaften

- Material: Edelstahl 1.4401 (AISI 316)

Produktnummer	Für Schienentyp	Gesamthöhe	Gesamtbreite	Gesamtlänge	Innendurchmesser	Außendurchmesser	Materialstärke
Kennzeichnung		*H*	*W*	*L*	*ID*	*OD*	*MT*
Einheit		*mm*	*mm*	*mm*	*mm*	*mm*	*mm*
6537508	38x40, 50x40	3	40	40	8,5	40	3,00
6537510	38x40, 50x40	3	40	40	10,5	40	3,00
6537512	38x40, 50x40	3	40	40	12,5	40	3,00

Walraven Strut Edelstahl-Unterlegscheibe U-förmig

(M5519)

Gebohrte U-Platte zum Schutz der Schienenflansche und zur Verankerung

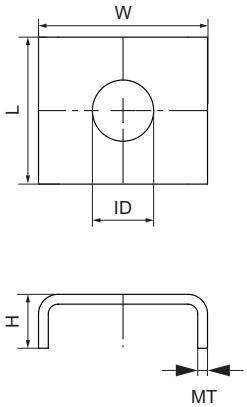

Besonderes & Eigenschaften

- U-Form für zusätzliche Stabilität
- Material: Edelstahl 1.4401 (AISI 316)

Produktnummer	Für Schienentyp	Gesamthöhe	Gesamtbreite	Gesamtlänge	Innendurchmesser	Materialstärke
Kennzeichnung		*H*	*W*	*L*	*ID*	*MT*
Einheit		*mm*	*mm*	*mm*	*mm*	*mm*
6571008	41x21, 41x41, 41x51, 41x62, 41x82	22	50	40	9	4,00
6571010	41x21, 41x41, 41x51, 41x62, 41x82	22	50	40	11	4,00
6571012	41x21, 41x41, 41x51, 41x62, 41x82	22	50	40	13	4,00
6571016	41x21, 41x41, 41x51, 41x62, 41x82	22	50	40	17	4,00

Walraven Strut Edelstahl-Schienenverbinder 90° HD

(M6004)

Für starre Verbindungen von Strebenschienen

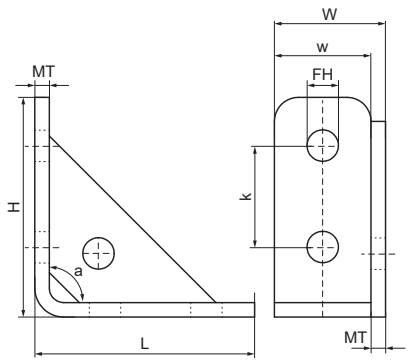

Besonderes & Eigenschaften

- Verstärkter Verbinder zur Herstellung von starren Konstruktionen mit Walraven RapidStrut® Schienen
- Gute Passform durch abgerundete Ecken
- Material: Edelstahl 1.4404 (A4) - EN 10088, AISI 316L
- Faz: max. zulässige Belastung gem. RAL GZ-655D (mit Schiene 41x41x1,5).
- Faz2: max. zulässige Belastung (mit Schiene 41x41x2,5).
- Fax: max. zulässige Belastung lt. RAL GZ-655D (mit Schiene 41x41x1,5 und Verschraubung 2 x M12 - 30Nm).
- Fax2: max. zulässige Belastung (mit Schiene 41x41x2,5 und Verschraubung 2 x M12 - 60Nm).

Produktnummer	Für Schienentyp	Winkel	Gesamthöhe	Gesamtbreite	Gesamtlänge	Materialstärke	Breite	Befestigungsloch	Zulässige Last (Fa,z)	Zulässige Last (Fa,x)
Kennzeichnung		*a*	*H*	*W*	*L*	*MT*	*w*	*FH*	*Fa,z*	*Fa,x*
Einheit		°	*mm*	*mm*	*mm*	*mm*	*mm*	*mm*	*N*	*N*
66587291	41x21, 41x41	90	110	44	110	4,00	40	12,2	4.000	3.000

Walraven Strut Edelstahl-Schienenverbinder 90°

(M6008)

Für Walraven RapidStrut® Schienenkonstruktionen

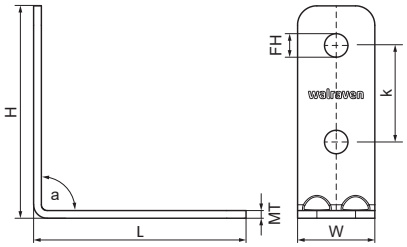

Besonderes & Eigenschaften

- Winkelverbinder für alle Walraven RapidStrut® Schienen zur Herstellung von Konstruktionen
- Das Lochmuster ist an das Lochmuster der Walraven RapidStrut® Schienen angepasst, um Durchgangsschrauben zu verwenden
- Montagefreundlich durch abgerundete Ecken
- Verstärkte Biegungen für erhöhte Lastaufnahme
- Material: Edelstahl 1.4404 (A4) - EN 10088, AISI 316L

Produktnummer	Für Schienentyp	Winkel	Gesamthöhe	Gesamtbreite	Gesamtlänge	Materialstärke	Breite	Befestigungsloch	Lochabstand	Drehmoment für den Einbau
Kennzeichnung		*a*	*H*	*W*	*L*	*MT*	*w*	*FH*	*k*	*T inst.*
Einheit		°	*mm*	*mm*	*mm*	*mm*	*mm*	*mm*	*mm*	*Nm*
66587201	41x21, 41x41	90	62	40	62	4,00	40	12,2		30
66587221	41x21, 41x41	90	110	40	62	4,00	40	12,2	50	30
66587228	41x21, 41x41	90	110	40	110	4,00	40	12,2	50	30

Walraven Strut Edelstahl-Schienenverbinder 135°

(M6009)

Für Walraven RapidStrut® Schienenkonstruktionen

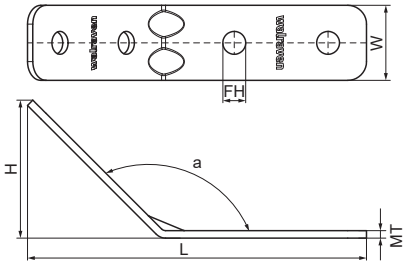

Besonderes & Eigenschaften

- Winkelverbinder für alle Walraven RapidStrut® Schienen zur Herstellung von Konstruktionen
- Das Lochmuster ist an das Lochmuster der Walraven RapidStrut® Schienen angepasst, um Durchgangsschrauben zu verwenden
- Montagefreundlich durch abgerundete Ecken
- Verstärkte Biegungen für erhöhte Lastaufnahme
- Material: Edelstahl 1.4404 (A4) - EN 10088, AISI 316L

Produktnummer	Für Schienentyp	Winkel	Gesamthöhe	Gesamtbreite	Gesamtlänge	Materialstärke	Breite	Befestigungsloch	Drehmoment für den Einbau
Kennzeichnung		*a*	*H*	*W*	*L*	*MT*	*w*	*FH*	*T inst.*
Einheit		*°*	*mm*	*mm*	*mm*	*mm*	*mm*	*mm*	*Nm*
66587256	41x21, 41x41	135	96	40	180	4,00	40	12,2	30

Walraven Strut Edelstahl-Schienenverbinder 90° 2D

(M60110)

Für starre Verbindungen von Strebenschienen

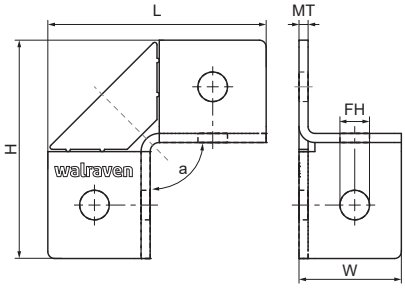

Besonderes & Eigenschaften

- Ermöglicht eine flexible Ausrichtung der Schienen
- Hohe Stabilität durch seitliche Flanken (Formschluss)
- Material: Edelstahl 1.4401 (AISI 316)

Produktnummer	Für Schienentyp	Winkel	Gesamthöhe	Gesamtbreite	Gesamtlänge	Materialstärke	Breite	Befestigungsloch
Kennzeichnung		*a*	*H*	*W*	*L*	*MT*	*w*	*FH*
Einheit		°	*mm*	*mm*	*mm*	*mm*	*mm*	*mm*
66597914	41x21, 41x41	90	96	45	96	4,00	41	13

Walraven Strut Edelstahl-Kreuzverbinder

(M6013)

Für Walraven RapidStrut® Schienenkonstruktionen

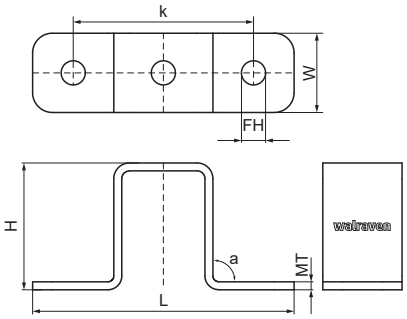

Besonderes & Eigenschaften

- Verbinder zur Herstellung von Querverbindungen zwischen Walraven RapidStrut® Schienen
- Zur Befestigung von Walraven RapidStrut® Schienen an Wand oder Decke
- Das Lochmuster ist an das Lochmuster der Walraven RapidStrut® Schienen angepasst, um Durchgangsschrauben zu verwenden
- Montagefreundlich durch abgerundete Ecken
- Material: Edelstahl 1.4404 (A4) - EN 10088, AISI 316L

Produktnummer	Für Schienentyp	Winkel	Gesamthöhe	Gesamtbreite	Gesamtlänge	Materialstärke	Breite	Befestigungsloch	Lochabstand	Drehmoment für den Einbau
Kennzeichnung		*a*	*H*	*W*	*L*	*MT*	*w*	*FH*	*k*	*T inst.*
Einheit		°	*mm*	*mm*	*mm*	*mm*	*mm*	*mm*	*mm*	*Nm*
66587292	41x21	90	24	40	141	4,00	40	12,2	100	30
66587294	41x41	90	44	40	141	4,00	40	12,2	100	30
66587298	41x82	90	84	40	141	4,00	40	12,2	100	30

Walraven Strut Edelstahl-T-Schienenverbinder flach

(M6014)

Für Walraven RapidStrut® Schienenkonstruktionen

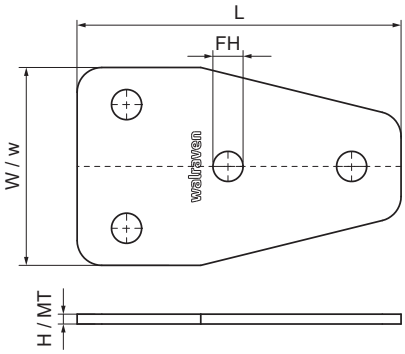

Besonderes & Eigenschaften

- T-Verbindungsstück für Walraven RapidStrut® Schienen
- Das Lochmuster ist an das Lochmuster der Walraven RapidStrut® Schienen angepasst, um Durchgangsschrauben zu verwenden
- Montagefreundlich durch abgerundete Ecken
- Zusätzliche Sicherheit durch zwei Verbindungspunkte pro Richtung
- Material: Edelstahl 1.4404 (A4) - EN 10088, AISI 316L

Produktnummer	Für Schienentyp	Gesamthöhe	Gesamtbreite	Gesamtlänge	Materialstärke	Breite	Befestigungsloch	Drehmoment für den Einbau
Kennzeichnung		*H*	*W*	*L*	*MT*	*w*	*FH*	*T inst.*
Einheit		*mm*	*mm*	*mm*	*mm*	*mm*	*mm*	*Nm*
66587301	41x21, 41x41	4	80	131	4,00	80	12,2	30

Walraven Strut Edelstahl-Längsverbinder U-förmig

(M6019)

Zur Längsverbindung von Strut-Montageschienen

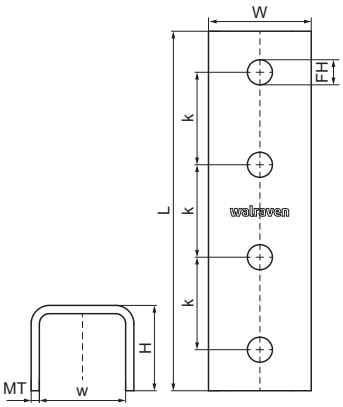

Besonderes & Eigenschaften

- U-Form für zusätzliche Stabilität
- Längsverbinder für alle Walraven RapidStrut® Schienen
- Für starke Verbindungen und in Kombination mit Walraven RapidStrut® Doppelschienen wird empfohlen, Längsverbinder auf beiden Seiten der Schiene zu verwenden
- Angepasstes Lochbild für Durchsteckverschraubungen bei Strut-Schienen
- Material: Edelstahl 1.4404 (A4) - EN 10088, AISI 316L

Produktnummer	Für Schienentyp	Gesamthöhe	Gesamtbreite	Gesamtlänge	Materialstärke	Breite	Befestigungsloch	Lochabstand	Drehmoment für den Einbau
Kennzeichnung		*H*	*W*	*L*	*MT*	*w*	*FH*	*k*	*T inst.*
Einheit		*mm*	*mm*	*mm*	*mm*	*mm*	*mm*	*mm*	*Nm*
66587121	41x21	21,5	50	175	4,00	42	12,2	45	30
66587141	41x41, 41x41D	41,5	50	175	4,00	42	12,2	45	30

Walraven Strut Edelstahl-Z-Schienenverbinder

(M6023)

Für Walraven RapidStrut® Schienenkonstruktionen

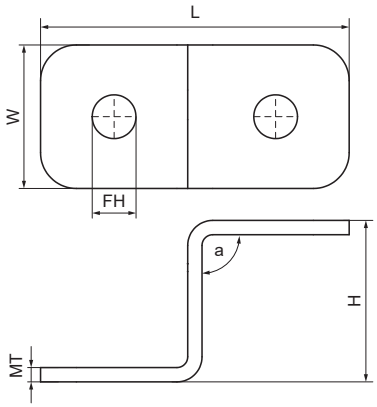

Besonderes & Eigenschaften

- Zur Befestigung von Walraven RapidStrut® Schienen an Wand oder Decke
- Verbinder zur Herstellung von Z-Verbindungen zwischen Walraven RapidStrut® Schienen
- Zum Aufhängen von Gewindestangen an Decken mit Höhenverstellmöglichkeit nach der Installation von Rohrschelle/Rohr
- Montagefreundlich durch abgerundete Ecken
- Material: Edelstahl 1.4404 (A4) - EN 10088, AISI 316L

Produktnummer	Für Schienentyp	Winkel	Gesamthöhe	Gesamtbreite	Gesamtlänge	Materialstärke	Breite	Befestigungsloch	Drehmoment für den Einbau
Kennzeichnung		*a*	*H*	*W*	*L*	*MT*	*w*	*FH*	*T inst.*
Einheit		°	*mm*	*mm*	*mm*	*mm*	*mm*	*mm*	*Nm*
66587504	41x21, 41x41	90	45	40	86	4,00	40	12,2	30

Walraven Strut Edelstahl-Trägerklammer

(M6216)

Zur Verbindung von Strebenschienen mit Stahlträgern

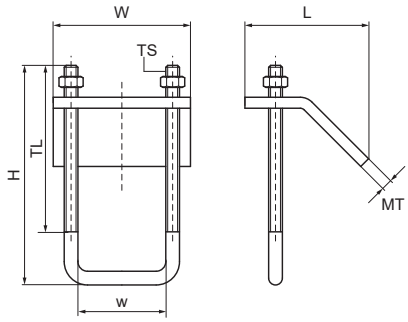

Besonderes & Eigenschaften

- Für eine solide Befestigung unter Flanschen ohne Schweißen oder Bohren
- Immer 2 Produkte pro Befestigungspunkt verwenden
- Material: Edelstahl 1.4401/1.4404 (A4) - EN 10088, AISI 316/316L

Produktnummer	Für Schienentyp	Gesamthöhe	Gesamtbreite	Gesamtlänge	Gewindegröße	Gewindelänge	Breite	Materialstärke	Zulässige Last (Fa,z)	Drehmoment für den Einbau
Kennzeichnung		*H*	*W*	*L*	*TS*	*TL*	*w*	*MT*	*Fa,z*	*T inst.*
Einheit		*mm*	*mm*	*mm*		*mm*	*mm*	*mm*	*N*	*Nm*
66587711	41x21, 41x41	100	80	69	M10	60	44	5,50	5.700	15
66587721	41x82	140	80	69	M10	75	44	6,00	5.700	15

Walraven Strut Edelstahl-Trägerklemmplatte

(M6217)

Zur Verbindung von Strebenschienen mit Stahlträgern

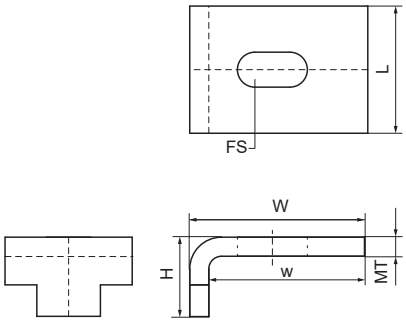

Besonderes & Eigenschaften

- Zur Befestigung an Stahlträgern ohne Schweißen oder Bohren
- Immer 2 Produkte pro Befestigungspunkt verwenden
- Material: Edelstahl

Produktnummer	Für Schienentyp	Gesamthöhe	Gesamtbreite	Gesamtlänge	Fixierschlitz	Zulässige Last (Fa,z)
Kennzeichnung		*H*	*W*	*L*	*FS*	*Fa,z*
Einheit		*mm*	*mm*	*mm*	*mm*	*N*
6571751	41x21, 41x41	25	55	40	22x8	8.000
6571731	41x21, 41x41	16	50	50	22x8	8.000

Walraven Strut Edelstahl-Trägerklammer Modell C

(M6405)

Zum Einspannen am Trägerflansch

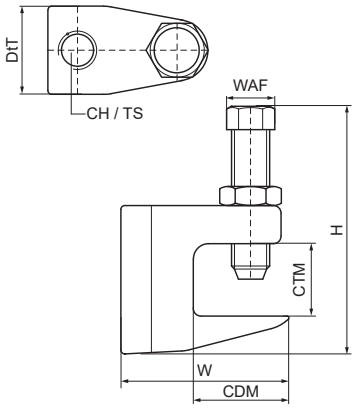

Besonderes & Eigenschaften

- Zur Befestigung an Stahlträgern ohne Schweißen oder Bohren
- DIN 933 M10x40 Stellschraube mit Ringschneide und DIN 439 Sechskantmutter
- Stellschraube mit Ringschneide zur Vermeidung seitlicher Verschiebungen auf dem Träger
- Material: rostfreier Stahl A4 (1.4401 /AISI 316)

Produktnummer	Maximale Flanschstärke	Maximale Flanschtiefe	Gesamthöhe	Gesamtbreite	Gesamttiefe	Verbindungsloch	Gewindegröße	Schlüsselweite	Zulässige Last (Fa,z)	Zulassungen & Zertifikate
Kennzeichnung	*CTM*	*CDM*	*H*	*W*	*DtT*	*CH*	*TS*	*WAF*	*Fa,z*	
Einheit	*mm*	*mm*	*mm*	*mm*	*mm*	*mm*		*mm*	*N*	
6007408	16	21,5	45	42	22	9	-	17	1.200	ITB (KOT)
6007410	16	21,5	45	42	22	11	-	17	1.800	ITB (KOT)
6007412	16	21,5	45	42	22	13	-	17	2.000	ITB (KOT)

Walraven Strut Edelstahl-Trägerklammer Modell O

(M6410)

Zum Einspannen am Trägerflansch

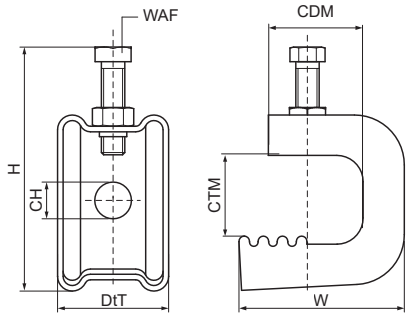

Besonderes & Eigenschaften

- Zur Befestigung an Stahlträgern ohne Schweißen oder Bohren
- Bis zu einer Flanschdicke von 45 mm
- Mit Bohrung Ø 14 mm zur Befestigung von Stehbolzen oder S-Haken
- Mit Kerbverzahnung für erhöhte Sicherheit
- Material: Edelstahl 1.4301 (AISI 304)

Produktnummer	Maximale Flanschstärke	Maximale Flanschtiefe	Gesamthöhe	Gesamtbreite	Gesamttiefe	Verbindungsloch	Gewindegröße	Schlüsselweite	Zulässige Last (Fa,z)
Kennzeichnung	*CTM*	*CDM*	*H*	*W*	*DtT*	*CH*	*TS*	*WAF*	*Fa,z*
Einheit	*mm*	*mm*	*mm*	*mm*	*mm*	*mm*		*mm*	*N*
6077720	18	20	84	45	41	14	-	13	1.100
6077730	30	30	100	60	41	14	-	13	1.200
6077745	45	35	110	70	41	14	-	13	1.300

Walraven Edelstahl-Grundplatte widerstandsgeschweißt *(M6505)*

Zur Befestigung an Decken und Böden

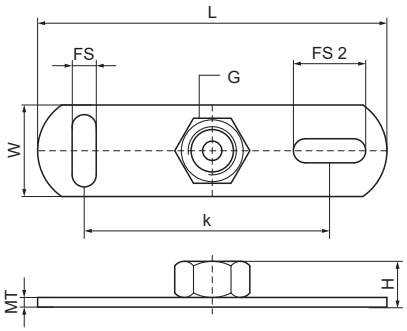

Besonderes & Eigenschaften

- Befestigungen an Wand, Decke oder Boden (nur Zugbelastung empfohlen)
- Schlitze im 90°-Winkel zueinander, um die Befestigung zu vereinfachen
- Material: rostfreier Stahl A2 (1.4301 / AISI 304)

Produktnummer	Anschlussgewinde	Gesamtlänge	Gesamtbreite	Gesamthöhe	Materialstärke	Fixierschlitz	Fixierschlitz 2	Lochabstand	Zulässige Last (Fa,z)
Kennzeichnung	*G*	*L*	*W*	*H*	*MT*	*FS*	*FS 2*	*k*	*Fa,z*
Einheit		*mm*	*mm*	*mm*	*mm*	*mm*	*mm*	*mm*	*N*
6707006	M6	80	25	9	3,00	15x8,5	15x8,5	50	2.500
6707008	M8	80	25	10	3,00	15x8,5	15x8,5	50	2.500
6707010	M10	80	25	12	3,00	15x8,5	15x8,5	50	2.500

Walraven Edelstahl-Grundplatte CO_2-geschweißt *(M6507)*

Befestigung an Wand oder Decke

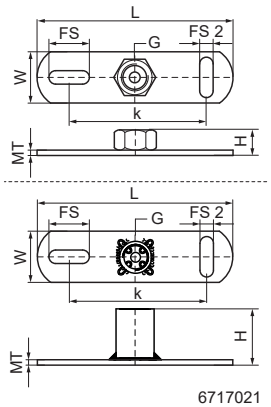

Besonderes & Eigenschaften

- Zur Befestigung an Wänden, Decken und Böden (zur Anwendung bei Zug- und Querlasten geeignet)
- Schlitze im 90°-Winkel zueinander, um die Befestigung zu vereinfachen
- Material: rostfreier Stahl A4 (1.4401 / AISI 316)

Produktnummer	Anschlussgewinde	Gesamtlänge	Gesamtbreite	Gesamthöhe	Materialstärke	Fixierschlitz	Fixierschlitz 2	Lochabstand	Zulässige Last (Fa,z)
Kennzeichnung	*G*	*L*	*W*	*H*	*MT*	*FS*	*FS 2*	*k*	*Fa,z*
Einheit		*mm*	*mm*	*mm*	*mm*	*mm*	*mm*	*mm*	*N*
6717010	M10	145	35	11	3,00	30x11	25x11	100	3.000
6717012	M12	145	35	13	3,00	30x11	25x11	100	3.500
6717016	M16	145	35	16	3,00	30x11	25x11	100	3.500
6717021	G½"	145	35	37	3,00	30x11	25x11	100	3.000

Walraven Edelstahl-Grundplatte 672 | AG

(M6510)

Befestigung an Wand oder Decke

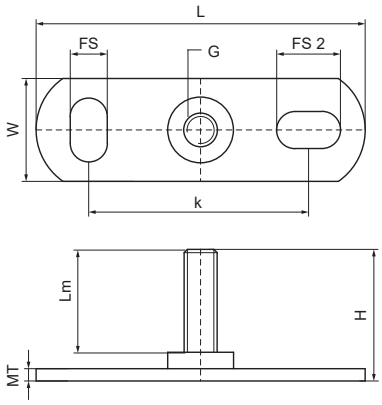

Besonderes & Eigenschaften

- Zur Befestigung an Decken und Böden (nur zur Anwendung bei Zuglasten empfohlen)
- Schlitze im 90°-Winkel zueinander, um die Befestigung zu vereinfachen
- Mit widerstandsgeschweißtem Stehbolzen
- Material: rostfreier Stahl A2 (1.4301/ AISI 304)

Produktnummer	Anschlussgewinde	Länge Metrisches Gewinde	Gesamtlänge	Gesamtbreite	Gesamthöhe	Materialstärke	Fixierschlitz	Fixierschlitz 2	Lochabstand	Zulässige Last (Fa,z)
Kennzeichnung	*G*	*Lm*	*L*	*W*	*H*	*MT*	*FS*	*FS 2*	*k*	*Fa,z*
Einheit		*mm*	*mm*	*mm*	*mm*	*mm*	*mm*	*mm*	*mm*	*N*
6727008	M8	35	80	25	44	3,00	15x8,5	15x8,5	50	2.500

Walraven Edelstahl-Grundplatte widerstandsgeschweißt *(M6515)*

Zur Befestigung an Decken und Böden

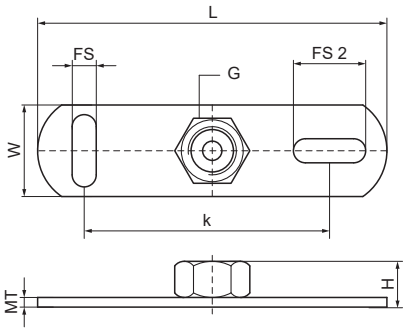

Besonderes & Eigenschaften

- Befestigungen an Wand, Decke oder Boden (nur Zugbelastung empfohlen)
- Schlitze im 90°-Winkel zueinander, um die Befestigung zu vereinfachen
- Material: rostfreier Stahl A4 (1.4401 / AISI 316)

Produktnummer	Anschlussgewinde	Gesamtlänge	Gesamtbreite	Gesamthöhe	Materialstärke	Fixierschlitz	Fixierschlitz 2	Lochabstand	Zulässige Last (Fa,z)
Kennzeichnung	*G*	*L*	*W*	*H*	*MT*	*FS*	*FS 2*	*k*	*Fa,z*
Einheit		*mm*	*mm*	*mm*	*mm*	*mm*	*mm*	*mm*	*N*
6717008	M8	80	25	10	3,00	15x8,5	15x8,5	50	2.500

Walraven Edelstahl-Trapezblechhalter

(M6705)

Befestigung an Trapezblechen

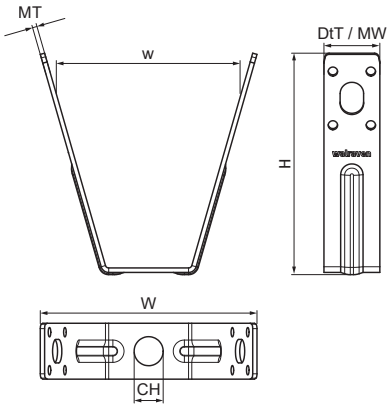

Besonderes & Eigenschaften

- Zur Befestigung am Trapezblech mittels Blindnieten oder Gewindestange
- Zur Anwendung in Umgebungen mit erhöhter Korrosionsschutzanforderung
- Variabler Abstand zum Dachaufhänger durch Verwendung einer Gewindestange
- Material: rostfreier Stahl A4 (1.4404 /AISI 316L)

Produktnummer	Anschluss	Anschlussgewinde	Verbindungsloch	Breite	Materialbreite	Materialstärke	Gesamthöhe	Gesamtbreite	Gesamttiefe	Zulässige Last (Fa,z)
Kennzeichnung		*G*	*CH*	*w*	*MW*	*MT*	*H*	*W*	*DtT*	*Fa,z*
Einheit			*mm*	*mm*	*mm*	*mm*	*mm*	*mm*	*mm*	*N*
6787001	Loch	-	13	82	25	2,50	100	98	25	2.300

Walraven Edelstahl-Stockschraube (A2)

(M7505)

Befestigung an Wand oder Decke

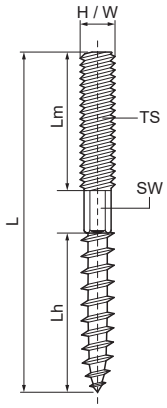

Besonderes & Eigenschaften

- Mit Sechskant zur Feineinstellung
- Ein System für Installationen im Innen- und Außenbereich
- Material: rostfreier Stahl A2 (1.4301/ AISI 304)

Produktnummer	Gewindegröße	Gesamthöhe	Gesamtbreite	Gesamtlänge	Länge Holzgewinde	Länge Metrisches Gewinde	Sechskantschlüssel
Kennzeichnung	*TS*	*H*	*W*	*L*	*Lh*	*Lm*	*SW*
Einheit		*mm*	*mm*	*mm*	*mm*	*mm*	
6267805	M8	8	8	50	27	20	
6267808	M8	8	8	80	37	30	6
6267810	M8	8	8	100	45	43	6
6267812	M8	8	8	120	50	50	6
6267816	M8	8	8	160	63	50	6
6287006	M10	10	10	60	36	20	
6287008	M10	10	10	80	49	20	8
6287012	M10	10	10	120	56	52	8
6287016	M10	10	10	160	57	80	8

Walraven Edelstahl-Stockschraube (A4)

(M7515)

Befestigung an Wand oder Decke

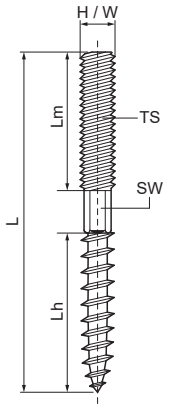

Besonderes & Eigenschaften

- Mit Sechskant zur Feineinstellung
- Ein System für Installationen im Innen- und Außenbereich
- Material: rostfreier Stahl A4 (1.4401 / AISI 316)

Produktnummer	Gewindegröße	Gesamthöhe	Gesamtbreite	Gesamtlänge	Länge Holzgewinde	Länge Metrisches Gewinde	Sechskantschlüssel
Kennzeichnung	*TS*	*H*	*W*	*L*	*Lh*	*Lm*	*SW*
Einheit		*mm*	*mm*	*mm*	*mm*	*mm*	
62677808	M8	8	8	80	35	30	6

Walraven Edelstahl-Sechskantschraube

(M8005)

Für Gewindeverbindungen

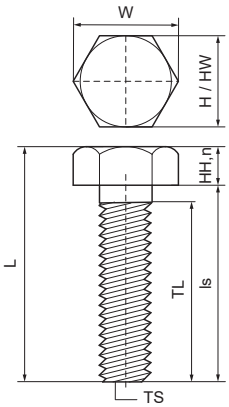

Besonderes & Eigenschaften

- Nach ISO 4017 (war DIN 933)
- Material: rostfreier Stahl A4-70 (1.4401 / AISI 316)

Produktnummer	Gewindegröße	Schraubenlänge	Gewindelänge	Kopfform	Nominale Kopfhöhe	Kopfbreite	Schlüsselweite	Gesamthöhe	Gesamtbreite	Gesamtlänge
Kennzeichnung	*TS*	*ls*	*TL*		*HH,n*	*HW*	*Drive*	*H*	*W*	*L*
Einheit		*mm*	*mm*		*mm*	*mm*		*mm*	*mm*	*mm*
6147825	M8	25	21,25	Sechskantkopf	5,3	13	WAF13	13	15	30
6147840	M8	40	36,25	Sechskantkopf	5,3	13	WAF13	13	15	45
6147860	M8	60	56,25	Sechskantkopf	5,3	13	WAF13	13	15	65
6148025	M10	25	20,5	Sechskantkopf	6,4	17	WAF17	17	20	31
6148040	M10	40	35,5	Sechskantkopf	6,4	17	WAF17	17	20	46
6148060	M10	60	55,5	Sechskantkopf	6,4	17	WAF17	17	20	66
6148225	M12	25	19,75	Sechskantkopf	7,5	19	WAF19	19	22	33
6148240	M12	40	34,75	Sechskantkopf	7,5	19	WAF19	19	22	48

Walraven Edelstahl-Sechskantmutter

(M8010)

Für Gewindeverbindungen

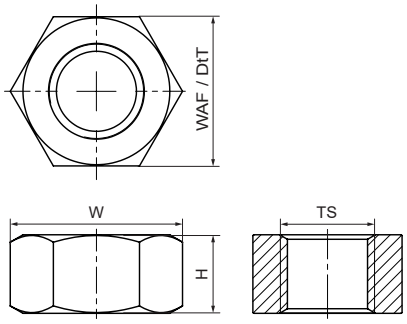

Besonderes & Eigenschaften

- Werkstoff: A4-80 (1.4401/ AISI 316)
- M10 und M12 erfüllt die Brandschutzanforderungen der EN 1363-1

Produktnummer	Norm / Standard	Gewindegröße	Schlüsselweite	Gesamttiefe	Gesamthöhe	Gesamtbreite	Farbe
Kennzeichnung		*TS*	*WAF*	*DtT*	*H*	*W*	
Einheit			*mm*	*mm*	*mm*	*mm*	
6127006	DIN 934	M6	10	10	5	12	Rostfreier Stahl
6127008	DIN 934	M8	13	13	7	15	Rostfreier Stahl
6127010	DIN 934	M10	17	17	8	20	Rostfreier Stahl
6127012	DIN 934	M12	19	19	10	22	Rostfreier Stahl
6127016	DIN 934	M16	24	24	13	28	Rostfreier Stahl

Walraven Edelstahl-Kette | DIN 5685-1

(M8505)

Für Abhängungen und Anbindungen

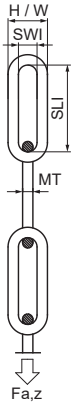

Besonderes & Eigenschaften

- Langgliedrig
- Nach DIN 5685-1
- Nicht zum Heben von Lasten, Sichern von Personen oder Schwingen verwenden
- Material: rostfreier Stahl A2 (1.4301/ AISI 304)

Produktnummer	Gesamtlänge	Materialstärke	Lochlänge	Lochbreite	Zulässige Last (Fa,z)	Gesamthöhe	Gesamtbreite
Kennzeichnung	*L*	*MT*	*SLI*	*SWI*	*Fa,z*	*H*	*W*
Einheit	*mm*	*mm*	*mm*	*mm*	*N*	*mm*	*mm*
0917015	30.000	3,00	26	5,4	400	11,4	11,4

Walraven Edelstahl-Gewindestift

(M9003)

Für Gewindeverbindungen, Aufhänger und Binder

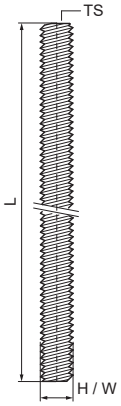

Besonderes & Eigenschaften

- Nach DIN 976-1
- Werkstoff: A2-70 (1.4301/ AISI 304)
- Hohe Leistungsfähigkeit durch 60° Flankenwinkel

Produktnummer	Norm / Standard	Gewindegröße	Gesamtlänge	Gesamthöhe	Gesamtbreite
Kennzeichnung		*TS*	*L*	*H*	*W*
Einheit			*mm*	*mm*	*mm*
6317810	DIN 976-1	M8	100	8	8
6317815	DIN 976-1	M8	150	8	8
6317803	DIN 976-1	M8	30	8	8

Walraven Edelstahl-Gewindestange A2

(M9005)

Für Gewindeverbindungen, Abhängungen und Anbindungen

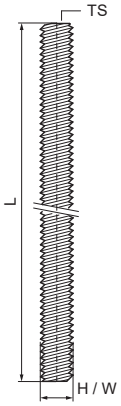

Besonderes & Eigenschaften

- Nach DIN 976-1
- Hohe Leistungsfähigkeit durch Gewinde mit 60°-Winkel
- Material: A2-70 (1.4301/ AISI 304)

Produktnummer	Norm / Standard	Gewindegröße	Gesamtlänge	Gesamthöhe	Gesamtbreite
Kennzeichnung		*TS*	*L*	*H*	*W*
Einheit			*mm*	*mm*	*mm*
6307006	DIN 976-1	M6	1.000	6	6
6307008	DIN 976-1	M8	1.000	8	8
6307010	DIN 976-1	M10	1.000	10	10
6307012	DIN 976-1	M12	1.000	12	12
6307016	DIN 976-1	M16	1.000	16	16
6307020	DIN 976-1	M20	1.000	20	20

Walraven Edelstahl-Gewindemuffe

(M9010)

Zur Anpassung von Anschlussgewinden

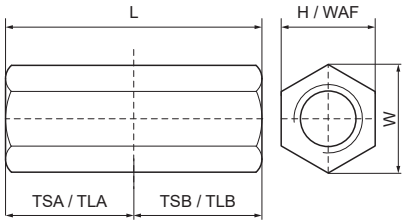

Besonderes & Eigenschaften

- Zur Verbindung von 2 Komponenten mit Außengewinde
- Material: rostfreier Stahl A2 (1.4301/ AISI 304)

Produktnummer	Gewindeart 1	Gewindegröße 1	Gewindelänge 1	Gewindeart 2	Gewindegröße 2	Gewindelänge 2	Schlüsselweite	Gesamthöhe	Gesamtbreite	Gesamtlänge	Zulässige Last (Fa,z)
Kennzeichnung	*TGA*	*TSA*	*TLA*	*TGB*	*TSB*	*TLB*	*WAF*	*H*	*W*	*L*	*Fa,z*
Einheit			*mm*			*mm*	*mm*	*mm*	*mm*	*mm*	*N*
6457240	Innengewinde	M12	20	Innengewinde	M12	20	19	19	22	40	30.300
6457830	Innengewinde	M8	15	Innengewinde	M8	15	13	13	15	30	21.400
6457930	Innengewinde	M10	15	Innengewinde	M10	15	17	17	20	30	27.000
6457625	Innengewinde	M6	12,5	Innengewinde	M6	12,5	10	10	12	25	11.800
64571648	Innengewinde	M16	24	Innengewinde	M16	24	24	24	28	48	

Walraven Edelstahl-Reduzierstück | AG/IG

(M9015)

Zur Anpassung von Anschlussgewinden

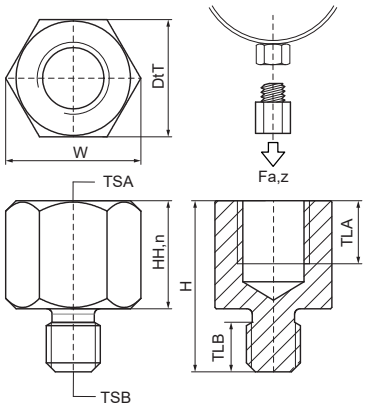

Besonderes & Eigenschaften

- Nur für Zugbelastung empfohlen
- Zur Vergrößerung oder Verkleinerung der Gewindegröße beim Anschluss von Rohrschellen usw.
- Material: rostfreier Stahl A4 (1.4401/ AISI 316)

Produktnummer	Gewindegröße 1	Gewindelänge 1	Gewindegröße 2	Gewindelänge 2	Nominale Kopfhöhe	Schlüsselweite	Gesamthöhe	Gesamtbreite	Gesamttiefe	Zulässige Last (Fa,z)
Kennzeichnung	*TSA*	*TLA*	*TSB*	*TLB*	*HH,n*	*WAF*	*H*	*W*	*DtT*	*Fa,z*
Einheit		*mm*		*mm*	*mm*	*mm*	*mm*	*mm*	*mm*	*N*
6477210	M10	9	M8	6	15	13	23	15	13	6.500
6477308	M8	7	M10	6	13	13	21	15	13	6.500

Walraven Edelstahl-WDI1 Einschlaganker

(M9521)

Standard-Einschlaganker aus Edelstahl

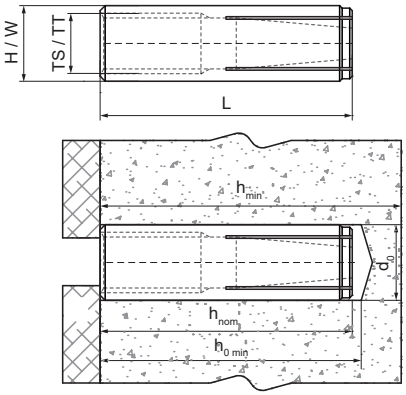

Besonderes & Eigenschaften

- Schnelle und einfache Installation
- Ohne Kragen zur tieferen Verankerung
- Für mittlere Lasten
- ETA EAD 330747-00-0601 (Mai 2018): Zugelassen als Mehrfachbefestigung von nichttragenden Systemen
- Zugelassen für R30 - R120 zur Verwendung unter Brandbeanspruchung (M8-M16)
- Entspricht der VdS CEA 4001:2024-01 (08) für Anwendungen mit Sprinkleranlagen in Beton (M8-M12)
- Für Belastungen und weitere Informationen siehe das Produktdatenblatt und/oder den ETA-Bericht
- Untergrundart: gerissener Beton, ungerissener Beton
- Material: rostfreier Stahl A4 (1.4401/AISI 316)

Produktnummer	Gewindegröße	Gewindetyp	Gesamthöhe	Gesamtbreite	Gesamtlänge	Bohrlochdurchmesser	Min. Bohrlochtiefe	Standard Einbettungstiefe	Mindeststärke des Substrats
Kennzeichnung	*TS*	*TT*	*H*	*W*	*L*	*d0*	*h0 min*	*hnom*	*hmin*
Einheit			*mm*	*mm*	*mm*	*mm*	*mm*	*mm*	*mm*
6103708	M8	Metrisch	10	10	30	10	32	≥ 30	80
6103710	M10	Metrisch	12	12	40	12	42	≥ 40	80
6103712	M12	Metrisch	15	15	50	15	53	≥ 50	100
6103716	M16	Metrisch	20	20	65	20	70	≥ 65	130

Walraven WT1 Edelstahl-Bolzenanker

(M9523)

Leistungsfähiger Edelstahl-Spreizdübel für gerissenen Beton

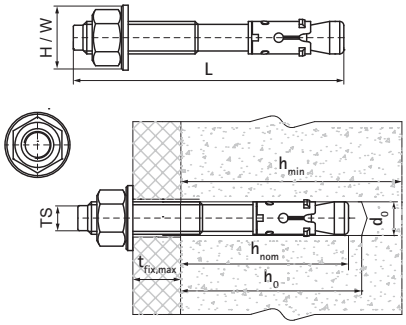

Besonderes & Eigenschaften

- Hohe Lastaufnahmefähigkeit
- ETA Option 1 Zugelassen in gerissenem und ungerissenem Beton
- Zugelassen für R30 - R120 zur Verwendung unter Brandbeanspruchung
- Zugelassen für seismische Anwendungen C1 und C2
- Erfüllt Anforderungen der VdS CEA 4001: 2024-01 (08) zur Anwendung von Sprinklerinstallationen in Betonbauteilen
- Untergrundart: gerissener Beton, ungerissener Beton, Stein
- Vor- und Durchsteckbefestigung
- aus Edelstahl, für den Einsatz im Außenbereich
- Material: Edelstahl, A4
- Für Belastungen und weitere Informationen siehe das Produktdatenblatt und/oder den ETA-Bericht

Produktnummer	Gewindegröße	Gesamtlänge	Bohrlochdurch-messer	Bohrlochtiefe	Mindeststärke des Substrats	Max. Stärke des Anbauteils	Standard Einbettungstiefe	ETA Seismische Bewertung	Empfohlene Belastung in gerissenem Beton C20/25	Empfohlene Belastung in ungerissenem Beton C20/25	Gesamthöhe	Gesamtbreite
Kennzeichnung	*TS*	*L*	*d0*	*h0*	*hmin*	*tfix,max*	*hnom*				*H*	*W*
Einheit		*mm*	*mm*	*mm*	*mm*	*mm*	*mm*		*N*	*N*	*mm*	*mm*
608608075	M8	75	8	60	100	9	55		4.000	5.700	16	16
608610090	M10	90	10	75	120	10	68	C1 & C2	6.600	7.600	20	20
608610135	M10	135	10	75	120	55	68	C1 & C2	6.600	7.600	20	20
608612120	M12	120	12	85	140	24	80	C1 & C2	7.500	8.700	24	24
608612150	M12	150	12	85	140	54	80	C1 & C2	7.500	8.700	24	24

Walraven Edelstahl-Gewindestange A4

(M9524)

Für Gewindeverbindungen, Abhängungen und Anbindungen

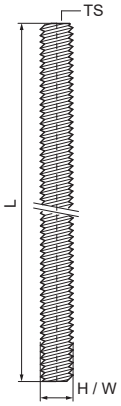

Besonderes & Eigenschaften

- Nach DIN 976-1
- Material: A4-70 (1.4401/ AISI 316)
- Hohe Leistungsfähigkeit durch Gewinde mit 60°-Winkel

Produktnummer	Norm / Standard	Gewindegröße	Gesamtlänge	Gesamthöhe	Gesamtbreite
Kennzeichnung		*TS*	*L*	*H*	*W*
Einheit			*mm*	*mm*	*mm*
63079108	DIN 976-1	M8	1.000	8	8
63079110	DIN 976-1	M10	1.000	10	10
63079112	DIN 976-1	M12	1.000	12	12
63079116	DIN 976-1	M16	1.000	16	16

Walraven Edelstahl-Kippdübel | Gewindebolzen

(M9525)

Befestigung an Hohlwänden und Decken

Besonderes & Eigenschaften

- U-Profil mit drehbarer Achse und Gewindestift
- Zur Befestigung an Hohlwänden, Hohldecken oder Trapezblechen
- Mit VdS-Zulassung - Zertifikat Nummer G 4890027 max. DN 50 - 2"
- Die Tragfähigkeit des Dübels wird durch die Oberfläche beeinflusst
- Material: Edelstahl A2 (1.4301/AISI 304), Schutzscheibe aus Gummi

Produktnummer	Gewindegröße	Gewindelänge	Bohrlochdurchmesser	Schlüsselweite	Min. Hohlraumtiefe	Maximale Substratstärke	Gesamthöhe	Gesamtbreite	Gesamttiefe	Zulassungen & Zertifikate
Kennzeichnung	*TS*	*TL*	*d0*	*WAF*			*H*	*W*	*DtT*	
Einheit		*mm*	*mm*	*mm*	*mm*	*mm*	*mm*	*mm*	*mm*	
0670673	M8	100	22	13	85	50	102	74	40	VdS

N Rohrkennzeichnung

Walraven Zubehör für Rohrverbinder

Walraven Mengering® Dichtungsring 633

Walraven Mengering® Gleitmittel 634

Walraven Schilderhalter

Walraven IKS-2000® Schilderhalter 635

Walraven IKS-2000® Edelstahl-Lochband 636

Walraven IKS-2000® Klettband 637

Walraven Schilder

Walraven IKS-2000® Schild | DIN 2403 638

Walraven Mengering® Dichtungsring

(N2005)

Für Rohre

Besonderes & Eigenschaften

- Einfach zu installieren (ohne Schmiermittel)
- Für den Einsatz bis zu 0,5 bar Innendruck
- Zum Verbinden und Abdichten von Gussrohr mit Muffe mit SML oder HT/PE-Rohr
- Material: EPDM-Gummi, schwarz
- Geprüft nach DIN 4060

Produktnummer	Modell	Typ	DN	Gesamthöhe	Gesamtbreite	Gesamttiefe
Kennzeichnung			*D*	*H*	*W*	*DtT*
Einheit				*mm*	*mm*	*mm*
7300050	GA-Manschette an SML oder GA-Rohr	I	DN 50	20	73	73
7300070	GA-Manschette an SML oder GA-Rohr	I	DN 70	20	95	95
7300100	GA-Manschette an SML oder GA-Rohr	I	DN 100	20	125	125
7300125	GA-Manschette an SML oder GA-Rohr	I	DN 125	20	155	155
7300150	GA-Manschette an SML oder GA-Rohr	I	DN 150	20	180	180
7300200	GA-Manschette an SML oder GA-Rohr	I	DN 200	20	220	220
7301050	GA-Manschette an SML oder GA-Rohr	A	DN 50	10	65	65
7301070	GA-Manschette an SML oder GA-Rohr	A	DN 70	10	90	90
7301100	GA-Manschette an SML oder GA-Rohr	A	DN 100	10	120	120
7301125	GA-Manschette an SML oder GA-Rohr	A	DN 125	10	155	155
7301150	GA-Manschette an SML oder GA-Rohr	A	DN 150	15	180	180
7301200	GA-Manschette an SML oder GA-Rohr	A	DN 200	15	220	220
7302050	GA-Manschette an HT/PE-Rohr	IS	DN 50	20	75	75
7302125	GA-Manschette an HT/PE-Rohr	IS	DN 125	20	145	145
7303050	GA-Manschette an HT/PE-Rohr	AS	DN 50	15	75	75
7303070	GA-Manschette an HT/PE-Rohr	AS	DN 70	10	95	95
7303125	GA-Manschette an HT/PE-Rohr	AS	DN 125	17	160	160

Walraven Mengering® Gleitmittel

(N2010)

Besonderes & Eigenschaften

- Für Walraven Mengering® Fix und ähnliche Systeme
- Enthält keine umweltschädlichen Materialien
- Biologisch abbaubar, nicht ätzend, wasserlöslich
- Inhalt: 1000ml

Produktnummer	Gesamthöhe	Gesamtbreite	Gesamttiefe
Kennzeichnung	*H*	*W*	*DtT*
Einheit	*mm*	*mm*	*mm*
7470101	135	132	132

Walraven IKS-2000® Schilderhalter

(N3005)

Zur Kennzeichnung von Anlagen

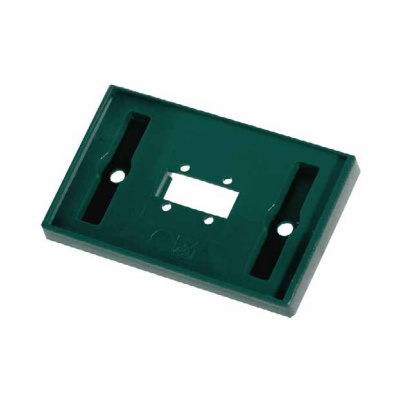

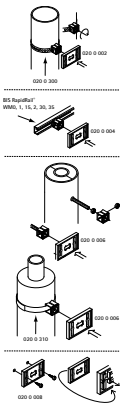

Besonderes & Eigenschaften

- Einzelrohrkennzeichnung nach Norm
- Textkartenhalter mit Click-Effekt zur Verwendung in Kombination mit individuell bedruckten Textkarten
- Befestigung der Textkartenhalter mit Edelstahl-Montageband (0200300) oder mit Klettband (0200310)
- Material: Montagewürfel aus PA (Polyamide - Nylon6); Schilderhalter aus PP (Polypropylene)
- Temperaturbeständigkeit: -15 °C bis +80 °C

Produktnummer	Modell	Farbe	Gesamthöhe	Gesamtbreite	Gesamttiefe
Kennzeichnung			*H*	*W*	*DtT*
Einheit			*mm*	*mm*	*mm*
0200002	Zur Verwendung mit Aufhängeband	Grün	58	89,3	34
0200006	Zur Verwendung mit Klettband	Grün	58	89,3	34
0200008	Zur Verwendung durch Kleben oder Schrauben	Grün	58	89,3	9,8
0209002	Zur Verwendung mit Aufhängeband	Blau	58	89,3	34
0209006	Zur Verwendung mit Klettband	Blau	58	89,3	34
0209008	Zur Verwendung durch Kleben oder Schrauben	Blau	58	89,3	9,8

Walraven IKS-2000® Edelstahl-Lochband

(N3010)

Befestigungsband für Etikettiersystem

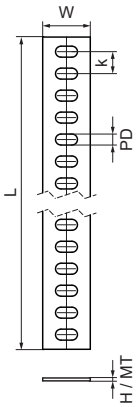

Besonderes & Eigenschaften

- Zur Befestigung von IKS-Textkartenhaltern
- Empfohlen für die Befestigung direkt auf Rohren oder auf harter Isolierung
- Material: Edelstahl 1.4404 (AISI 316L)

Produktnummer	Gesamthöhe	Gesamtbreite	Gesamtlänge	Materialstärke	Lochdurchmesser	Lochabstand
Kennzeichnung	*H*	*W*	*L*	*MT*	*PD*	*k*
Einheit	*mm*	*mm*	*mm*	*mm*	*mm*	*mm*
0200300	0,4	13	20.000	0,40	6x3	6

Walraven IKS-2000® Klettband

(N3015)

Befestigungsband für Etikettiersystem

Besonderes & Eigenschaften

- Zur Befestigung von IKS-Textkartenhaltern
- Empfohlen für die Befestigung auf weicher Isolierung

Produktnummer	Gesamthöhe	Gesamtbreite	Gesamtlänge
Kennzeichnung	*H*	*W*	*L*
Einheit	*mm*	*mm*	*mm*
0200310	2	12	25.000

Walraven IKS-2000® Schild | DIN 2403

(N3505)

Markierung und Identifikation von Rohren

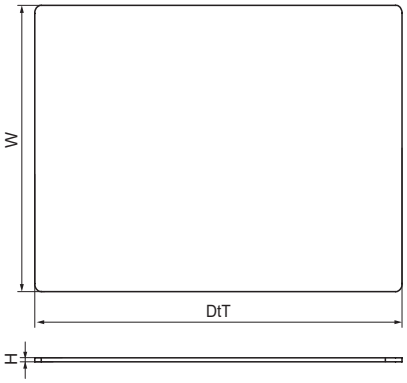

Besonderes & Eigenschaften

- Schilderfarben nach DIN 2403
- Verschiedene Druckmöglichkeiten (mehrfarbig, Logo, Symbole, Barcode)
- Mehrfarbig nur auf weißem Schild
- Individuell gedruckter Text (1-farbig oder vollfarbig) nach Bedarf
- Material: Hart-PVC (Polyvinylchlorid)
- UV-, ozon- und chemikalienbeständig
- Kratzfest, abwaschbar

Produktnummer	Farbe	Gesamthöhe	Gesamtbreite	Gesamttiefe
Kennzeichnung		*H*	*W*	*DtT*
Einheit		*mm*	*mm*	*mm*
0200101	Weiß	1	54	86
0200102	Grün	1	54	86
0200103	Blau	1	54	86
0200104	Rot	1	54	86
0200106	Gelb	1	54	86

O Walraven Fußboden- und Heizkörperbefestigung

Walraven Befestigungsschelle | einzeln (ev) 640
Walraven Befestigungsschelle | doppelt (ev) 641
Walraven Setzeisen für Walraven Einschlagdübel 642
Walraven Einschlagdübel für Walraven Befestigungsschellen 643
Walraven Dübelhaken 644
Walraven Dübelhaken | doppelt 645
Walraven Tackersystem KAL 646
Walraven Tacker 647

Walraven Kunststoff-Rohrrosette 648
Walraven Doppelrosette 649

Walraven Schalldämmungs-Kit 650
Walraven Heizkörperstütze (isolierend) 651
Walraven Heizkörper-Ober-/Seitenstütze (isolierend) 652
Walraven Heizkörper-Befestigungsset (isolierend) 653
Walraven Twinlok® Prüfstecker 654

Walraven Befestigungsschelle | einzeln (ev)

(01505)

Für Fußbodenrohre

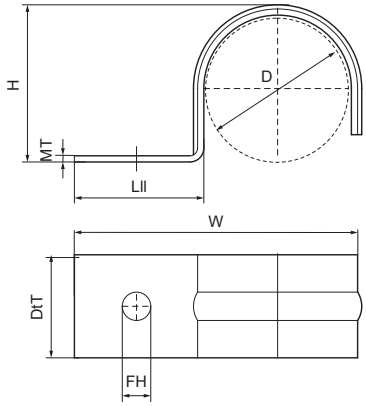

Besonderes & Eigenschaften

- Einteiliges Rohrband
- Zur Befestigung von Rohr-in-Rohr-Rohren vor dem Gießen der obersten Bodenschicht
- Erhöhte Festigkeit durch profilierte Form
- Material: Stahl
- Elektrolytisch verzinkt

Produktnummer	Rohr-Außendurchmesser	Befestigungsloch	Materialstärke	Gesamthöhe	Gesamtbreite	Gesamttiefe	Maximale Rohranzahl
Kennzeichnung	*D*	*FH*	*MT*	*H*	*W*	*DtT*	
Einheit	*mm*	*mm*	*mm*	*mm*	*mm*	*mm*	
3913016	16	5,5	1,00	17	43	20	1
3913020	20	5,5	1,00	21	47	20	1
3913025	25	5,5	1,00	26	52	20	1
3913028	28	5,5	1,00	29	55	20	1

Walraven Befestigungsschelle | doppelt (ev)

(01507)

Für Fußbodenrohre

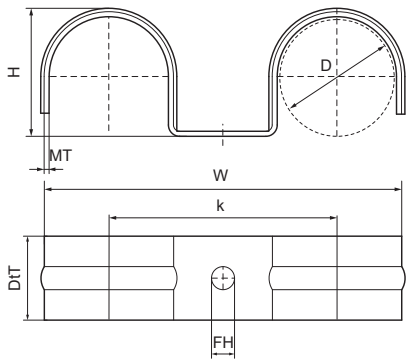

Besonderes & Eigenschaften

- Einteiliges Rohrband
- Zur Befestigung von Rohr-in-Rohr-Rohren vor dem Gießen der obersten Bodenschicht
- Erhöhte Festigkeit durch profilierte Form
- Material: Stahl
- Elektrolytisch verzinkt

Produktnummer	Rohr-Außendurchmesser	Befestigungsloch	Lochabstand	Materialstärke	Gesamthöhe	Gesamtbreite	Gesamttiefe	Maximale Rohranzahl
Kennzeichnung	*D*	*FH*	*k*	*MT*	*H*	*W*	*DtT*	
Einheit	*mm*	*mm*	*mm*	*mm*	*mm*	*mm*	*mm*	
3913216	16	5,5	41	1,00	17	61	20	2
3913220	20	5,5	45	1,00	21	69	20	2
3913225	25	5,5	50	1,00	26	79	20	2
3913228	28	5,5	53	1,00	29	85	20	2

Walraven Setzeisen für Walraven Einschlagdübel

(01510)

Für Fußbodenrohre

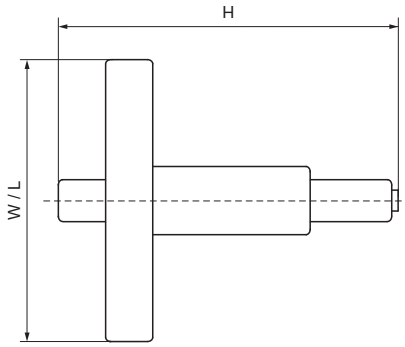

Besonderes & Eigenschaften

- Setzwerkzeug für Walraven Einschlagdübel
- Großer Schutzgriff aus schlagfestem Spezialkunststoff.
- Material: Stahl, Kunststoff (Griff)

Produktnummer	Gesamthöhe	Gesamtbreite	Gesamtlänge
Kennzeichnung	*H*	*W*	*L*
Einheit	*mm*	*mm*	*mm*
6900000	170	86	86

Walraven Einschlagdübel für Walraven Befestigungsschellen

(01511)

Für Fußbodenrohre

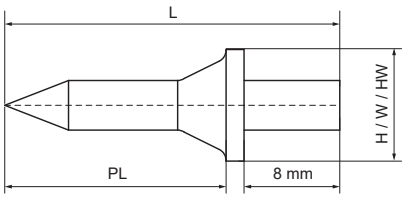

Besonderes & Eigenschaften

- Für die schnelle und kostengünstige Verlegung von Rohren mit Rohrschellen oder Rohrschlaufen
- Kann ohne Vorbohren in den Beton gehämmert werden
- Material: Stahl 1.1740, gehärtet

Produktnummer	Stiftdurchmesser	Stiftlänge	Kopfbreite	Kopfform	Gesamthöhe	Gesamtbreite	Gesamtlänge
Kennzeichnung	*SD*	*PL*	*HW*		*H*	*W*	*L*
Einheit	*mm*	*mm*	*mm*		*mm*	*mm*	*mm*
6330018	4	18,5	8	Flacher Kopf	8	8	28

Walraven Dübelhaken

(01515)

Für Fußbodenrohre

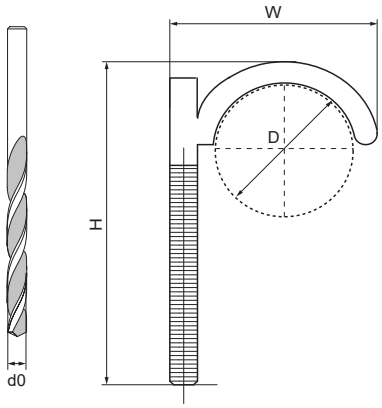

Besonderes & Eigenschaften

- Zur Befestigung von Rohren und Leitungen am Fußboden
- Material: PA (Polyamid), grün

Produktnummer	Rohr-Außendurchmesser	Gesamthöhe	Gesamtbreite	Gesamttiefe	Maximale Rohranzahl	Bohrlochdurchmesser
Kennzeichnung	*D*	*H*	*W*	*DtT*		*d0*
Einheit	*mm*	*mm*	*mm*	*mm*		*mm*
0852013	28	8	135	42	1	8
0852050	28	8	75	45	1	8
0852080	28	8	115	45	1	8

Walraven Dübelhaken | doppelt

(01516)

Für Bodenrohr

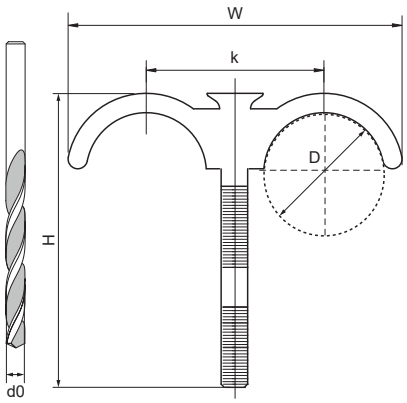

Besonderes & Eigenschaften

- Zur zweifachen Befestigung von Rohren und Leitungen am Fußboden
- Material: PA (Polyamid), grün

Produktnummer	Rohr-Außendurchmesser	Lochabstand	Gesamthöhe	Gesamtbreite	Gesamttiefe	Maximale Rohranzahl	Bohrlochdurchmesser
Kennzeichnung	*D*	*k*	*H*	*W*	*DtT*		*d0*
Einheit	*mm*	*mm*	*mm*	*mm*	*mm*		*mm*
0852250	28	43	8	75	80	2	8
0852280	28	43	8	115	80	2	8

Walraven Tackersystem KAL

(01520)

Für Fußbodenrohre

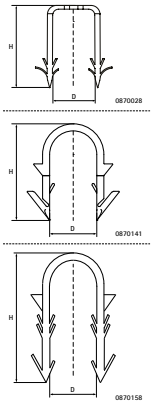

Besonderes & Eigenschaften

- Walraven Tackersystem bestehend aus stabilen Nadeln (Rohrhaken) und intuitiv nutzbarem Tackergerät
- Art.-Nr. 693 0 001: Gerät zur schnellen Verarbeitung der Tackernadeln (KA8 & KAL)
- Artikel 0870158 - Tackernadel Typ KAL: zur Befestigung auf unkaschierten Untergründen ab 40 mm Stärke (z. B. Styrodur®, Styropor®, F20 / F30)
- Artikel 0870141 - Tackernadel Typ KA8: zur Befestigung auf gedämmten, kaschierten Untergründen (keine Lagerware; nur auf Anfrage bestellbar | gilt auch für Artikel #0870028)
- Für Bodenrohre bis zu Ø 20 mm
- Mit Klebeband umwickelt im Bund zu 20 Stück
- Material: PP (Polypropylen), schwarz

Produktnummer	Rohr-Außendurchmesser	Gesamthöhe	Gesamtbreite	Gesamttiefe	Maximale Rohranzahl
Kennzeichnung	*D*	*H*	*W*	*DtT*	
Einheit	*mm*	*mm*	*mm*	*mm*	
0870158	14 - 20	57	33	8	1

Walraven Tacker

(01521)

Produktnummer	Gesamthöhe	Gesamtbreite	Gesamttiefe
Kennzeichnung	*H*	*W*	*DtT*
Einheit	*mm*	*mm*	*mm*
6930001	90	310	940

Walraven Kunststoff-Rohrrosette

(02005)

Verkleidung von Rohrdurchführungen

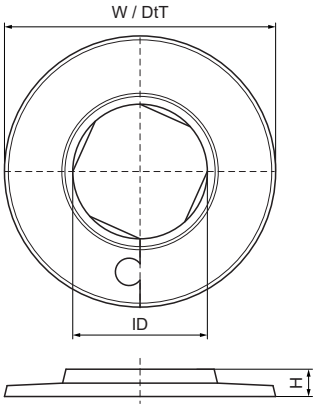

Besonderes & Eigenschaften

- Einzelrosette
- Für die Fertigstellung von Rohrdurchbrüchen
- Material: PP (Polypropylen), weiß (nach RAL 9016)

Produktnummer	Innendurchmesser	Gesamthöhe	Gesamtbreite	Gesamttiefe
Kennzeichnung	*ID*	*H*	*W*	*DtT*
Einheit	*mm*	*mm*	*mm*	*mm*
0671412	12	12	50	50
0671415	15	12	55	55
0671418	18	12	55	55
0671422	22	12	55	55
0671428	28	12	55	55
0671435	35	12	65	65

Walraven Doppelrosette

(02010)

Verkleidung von Rohrdurchführungen

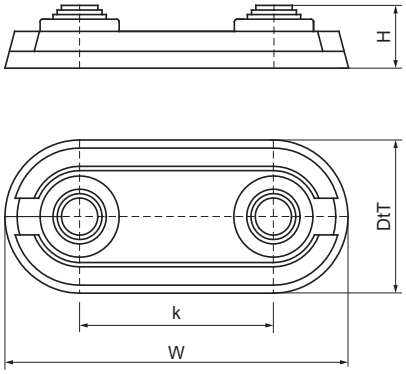

Besonderes & Eigenschaften

- Für die Fertigstellung von Rohrdurchbrüchen
- Art.Nr. 06721XX: für kupfer- oder metallische Rohre (Ø 12, 15, 18 oder 20 mm)
- Art.Nr. 06722XX: für Kunststoff- oder Verbundrohre (Ø 14, 16, 17 oder 20 mm)
- Beide Teile sicher verbunden sind
- Keine Beschädigung von Wellblech (für jede Dicke geeignet)
- Material: ABS, weiß (nach RAL 9010)

Produktnummer	Gesamthöhe	Gesamtbreite	Gesamttiefe	Lochabstand
Kennzeichnung	*H*	*W*	*DtT*	*k*
Einheit	*mm*	*mm*	*mm*	*mm*
0672150	22	100	50	50
0672235	22	85	50	35
0672250	22	100	50	50

Walraven Schalldämmungs-Kit

(02510)

Besonderes & Eigenschaften

- für Walraven Traggestell für Gasthermen

Produktnummer	Gewindegröße 1	Gewindegröße 2	Gewindelänge 1	Gewindelänge 2	Gesamthöhe	Gesamtbreite	Gesamttiefe	Höhe	Zulässige Last (Fa,z)
Kennzeichnung	*TSA*	*TSB*	*TLA*	*TLB*	*H*	*W*	*DtT*	*h*	*Fa,z*
Einheit			*mm*	*mm*	*mm*	*mm*	*mm*	*mm*	*N*
0346015	M8	M8	35	8	20	30	55	20	800

Walraven Heizkörperstütze (isolierend)

(03030)

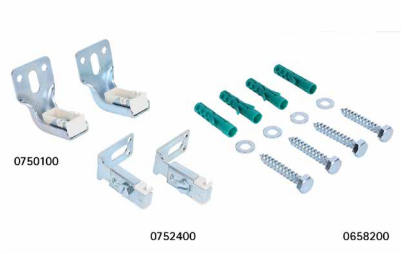

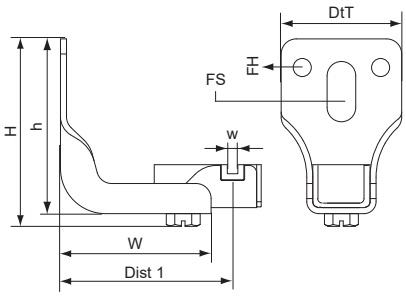

Besonderes & Eigenschaften

- L-förmiger Winkel, speziell für die unterseitige Stützung von Heizkörpern
- Verfügt über vorgebohrte Ø6-mm-Löcher und ein 9,5 x 20-mm-Langloch für die Wandbefestigung
- Enthält einen isolierenden, vorgeformten Kanal/ Clips (ca. 23mm breit) um die Unterkante oder den Fuß des Heizkörpers zu sichern und unerwünschte Geräusche zu reduzieren
- Verstellbarer Abstand zur Wand
- Material: Stahl, Polyoxymethylen
- Elektrolytisch verzinkt

Produktnummer	Gesamthöhe	Gesamtbreite	Gesamttiefe	Schraubengröße	Schraubenlänge	Abstand 1	Fixierschlitz	Höhe
Kennzeichnung	*H*	*W*	*DtT*	*ds*	*ls*	*Dist 1*	*FS*	*h*
Einheit	*mm*	*mm*	*mm*		*mm*	*mm*	*mm*	*mm*
0750100	61	72	40	M6	12	47 - 69	20x9,5	58

Walraven Heizkörper-Ober-/Seitenstütze (isolierend) *(03040)*

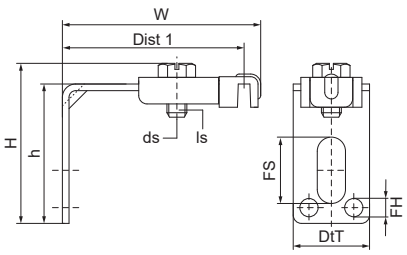

Besonderes & Eigenschaften

- L-förmiger Winkel, speziell für die seitliche oder oberseitige Stützung von Heizkörpern
- Verfügt über vorgebohrte Ø6-mm-Löcher und ein 8,5 x 20-mm-Langloch für die Wandbefestigung
- Enthält einen isolierenden, vorgeformten Kanal/Clips, um den Heizkörper zu sichern und unerwünschte Geräusche zu reduzieren
- Verstellbarer Abstand zur Wand
- Material: Stahl
- Elektrolytisch verzinkt

Produktnummer	Gesamthöhe	Gesamtbreite	Gesamttiefe	Schraubengröße	Schraubenlänge	Abstand 1	Fixierschlitz	Befestigungsloch	Höhe
Kennzeichnung	*H*	*W*	*DtT*	*ds*	*ls*	*Dist 1*	*FS*	*FH*	*h*
Einheit	*mm*	*mm*	*mm*		*mm*	*mm*	*mm*	*mm*	*mm*
0752400	45	69	23	M6	12	46 - 62	20x8,5	5,5	42

Walraven Heizkörper-Befestigungsset (isolierend)

(03050)

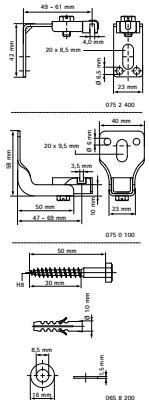

Besonderes & Eigenschaften

- L-förmiger Winkel für die Montage von Heizkörpern
- Mit vorgebohrten Ø6-mm-Löchern und einem Langloch für die Wandbefestigung
- Enthält einen isolierenden, vorgeformten Kanal/Clips, um den Heizkörper zu sichern und unerwünschte Geräusche zu reduzieren
- Verstellbarer Abstand zur Wand
- Kunststoffteile aus POM (Polyoxymethylen); Stecker aus PA (Polyamid)
- Material: Stahl
- Elektrolytisch verzinkt
- Temperaturbeständigkeit von -25 °C bis +120 °C
- Set bestehend aus:
- 2 untere Stützen (Art. Nr. 0750100)
- 2 obere/seitliche Stützen (Art. Nr. 0752400)
- 1 Befestigungssatz (Art. Nr. 0658200)

Produktnummer	Gesamthöhe	Gesamtbreite	Gesamttiefe
Kennzeichnung	*H*	*W*	*DtT*
Einheit	*mm*	*mm*	*mm*
0751001	35	80	100

Walraven Twinlok® Prüfstecker

(P1605)

Temperatur-, Druck- und Durchflussmessungen

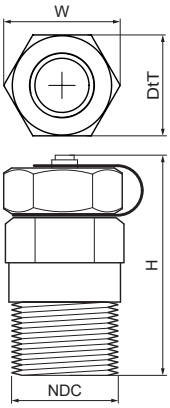

Besonderes & Eigenschaften

- Für Temperatur-, Druck- und Durchflussmessungen
- ¼" BSPT-Gewinde
- Max. Druck 500 P.S.I. (35 bar)
- EPDM-Kern
- Maximaltemperatur +135 °C

Produktnummer	Anschluss Nenndurchmesser	Material	Max. Betriebsdruck bei 20 °C	Gesamthöhe	Gesamtbreite	Gesamttiefe
Kennzeichnung	*NDC*			*H*	*W*	*DtT*
Einheit			*bar*	*mm*	*mm*	*mm*
0634000	1/4"	Messing	35	15	15	40,5
0634001	1/4"	Messing	35	15	25	79
0634009	1/4"	Rostfreier Stahl	35	15	15	40,5
0634533	1/4"	Messing	35	75	63	63

Baulicher Brandschutz im Holzbau

Moderne Abschottungslösungen für CLT-Wände und -Decken

Aufgrund steigender Beliebtheit von Gebäuden in Holzbauweise, muss sich gerade der bauliche Brandschutz weiterentwickeln, um verlässliche Sicherheit bieten zu können.

Zugelassene Brandabschottungssysteme sind umfassend geprüft, das aber überwiegend für den Einbau in Massivbauteilen oder leichten Trennwänden. Da Holz im Brandfall ein deutlich anderes Verhalten aufweist, kann sich das auf die Funktion der Schutzsysteme auswirken. Eine Verwendung bisher geprüfter Produkte, ohne weitere Nachweise, ist daher nicht ohne Weiteres möglich.

Aus diesem Grund hat Walraven nun sein Angebot um geprüfte Abschottungssysteme für den Holzbau erweitert.

Sie wollen mehr erfahren? Hier klicken und Broschüre herunterladen!

Bildquelle: Kurt Hörbst

U Walraven Brandschutz

Walraven Pacifyre®

Walraven Pacifyre® MK II Brandschutzmanschette 657
Walraven Pacifyre® IWM III Brandschutzbandage 658
Walraven Pacifyre® EFC Brandschutzmanschette 659
Walraven Pacifyre® EFC Nachfüllpackung | Band 3m 660
Walraven Pacifyre® EFC Nachfüllpackung | Befestigungsset 661
Walraven Pacifyre® AWM II Brandschutzmanschette 662
Walraven Pacifyre® AWM III Brandschutzmanschette 663
Walraven Pacifyre® NBR-plus Brandschutzband 664
Walraven Pacifyre® MLAR Flexmatte 665
Walraven Pacifyre® SML-MI Brandschutz-Set 666
Walraven Pacifyre® MLAR Strip 667
Walraven Pacifyre® FPM Brandschutzmörtel 668
Walraven Pacifyre® Kennzeichnungsschild 669
Walraven Pacifyre® Cable Tube Brandschutzröhre 670
Walraven Pacifyre® Flammotect-A Spachtelmasse 671

Tangit FP

Tangit FP 550 2K-Brandschutz-Schaum 672
Tangit FP 800 Brandschutz-Anstrich 673
Walraven Pacifyre® Sibralit DX Brandschutz-Fugenfüllmasse 674
Tangit FP 504 Mischrohre 675
Tangit PP6 2K-Kartuschen-Pistole 676

Walraven Pacifyre® MK II Brandschutzmanschette

(U0405)

zur Abschottung von brennbaren Rohren und gedämmten Mehrschichtverbundrohren

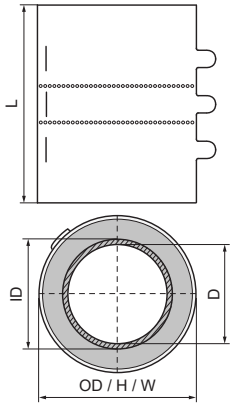

Besonderes & Eigenschaften

- Brand-, Schall- und Rauchschutz werden durch die Manschettenbauart gewährleistet
- Längenausdehnung des Rohres weiterhin möglich
- Geringer Platzbedarf somit optimal für schwer zugängliche Bereiche
- Nullabstand zwischen gleichen Manschetten möglich
- Kein Werkzeug und kein Bohren erforderlich
- Einfache Nachbelegung
- Schallschutzprüfzeugnis vom Fraunhofer-Institut für Bauphysik (IBP) vorhanden
- Testbericht des IRB (Fraunhofer Institut) zur Lärmminderung verfügbar
- Geprüft und zugelassen nach EN 1366-3
- Vom Deutschen Institut für Bautechnik (DIBt) zugelassen nach Z-19.53-2506 und von einer MPA fremdüberwacht
- Europäischer Nachweis: ETA-20/0732

Produktnummer	Rohr-Außendurchmesser	Innendurchmesser	Außendurchmesser	Gesamthöhe	Gesamtbreite	Gesamtlänge
Kennzeichnung	*D*	*ID*	*OD*	*H*	*W*	*L*
Einheit	*mm*	*mm*	*mm*	*mm*	*mm*	*mm*
2151015017	15 - 17	17	40	40	40	205
2151018020	18 - 20	20	45	45	45	205
2152198200	195 - 204	204	45	245	245	205
2154024026	23 - 28	28	50	50	50	205
2154030032	29 - 36	26	55	55	55	205
2154039041	38 - 44	44	65	65	65	205
2154048050	46 - 52	52	75	75	75	205
2154051053	48 - 55	55	75	75	75	205
2154054056	52 - 58	58	80	80	80	205
2154057059	55 - 61	61	85	85	85	205
2154063065	61 - 67	67	90	90	90	205
2154075077	70 - 79	79	100	100	100	205
2154078080	74 - 82	82	105	105	105	205
2154090092	86 - 94	94	115	115	115	205
2154108110	104 - 113	113	135	135	135	205
2158123125	120 - 128	128	160	162	162	205
2158135137	131 - 139	139	170	174	174	205
2158138140	136 - 144	144	175	177	177	205
2158159161	155 - 164	164	195	198	198	205
2158180182	175 - 184	184	215	215	215	205

Walraven Pacifyre® IWM III Brandschutzbandage

(U0420)

Zur Abschottung von gedämmten oder ungedämmten brennbaren Rohren und Mehrschichtverbundrohren

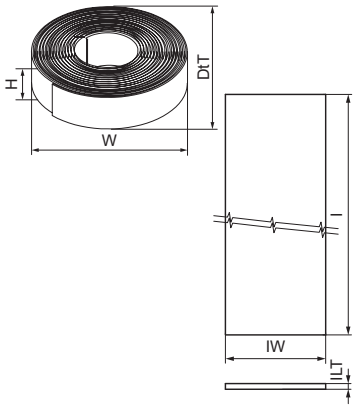

Besonderes & Eigenschaften

- kein Werkzeug und kein Bohren erforderlich
- nur eine Rolle für viele Abschottungen verwendbar
- leichte und effiziente Verarbeitung: Band um das Rohr legen, in das Bauteil schieben, fertig!
- für den Einbau in Feuchträumen geeignet
- geringer Platzbedarf durch geringe Anzahl an Lagen
- optimal für schwer zugängliche Bereiche
- Nullabstand zwischen gleichen Bandagen möglich
- hohe Flexibilität durch selbstklebendes Band
- vom Deutschen Institut für Bautechnik (DIBt) zugelassen nach Z-19.53-2695 und Z-19.53-2371 und vom MPA Braunschweig fremdüberwacht
- Europäischer Nachweis: ETA-18/0918

Produktnummer	Länge	Intumeszenzbreite	Stärke der intumeszierenden Schicht	Gesamthöhe	Gesamtbreite	Gesamttiefe
Kennzeichnung	*l*	*IW*	*ILT*	*H*	*W*	*DtT*
Einheit	*mm*	*mm*	*mm*	*mm*	*mm*	*mm*
2136050125	12.500	50	2	50	213	213
2136050625	6.250	50	2	50	164	164
2136050250	25.000	50	2	55	285	285

Walraven Pacifyre® EFC Brandschutzmanschette

(U0425)

zur Abschottung gedämmter und ungedämmter brennbarer Rohrleitungen

Besonderes & Eigenschaften

- optimal für schwer zugängliche Bereiche
- geringer Platzbedarf durch geringe Anzahl an Wicklungen
- hohe Ergiebigkeit: Sechs Manschetten DN 100 aus einer Spenderbox
- kein Verschnitt durch freie Dimensionsanpassung
- besonders geeignet für Ecklösungen d.h. bei eingeschränkten Platzverhältnissen. 2/3-Umwicklung des Rohres ausreichend!
- kein Ausschuss durch einzeln bestellbares Zubehör (Metallband, Haken, Schilder)
- zahlreiche Sonderlösungen für eingeschränkte Platzverhältnisse wie 2/3-Umwicklung in Ecksituationen, Schrägdurchführungen und 2 x 45° Bögen
- eine Manschette für alle Durchmesser
- sehr geringe Aufbauhöhe der Manschette
- hohes Aufschäumverhalten und hoher Blähdruck durch neu entwickeltes Brandschutzband (Dämmschichtbildner)
- inklusive Befestigungsmaterial
- getestet nach EN 1366-3
- allgemeine Bauartgenehmigung (aBG) Z-19.53-2544 vom Deutschen Institut für Bautechnik (DIBt)|Installation mit Nullabstand zu baugleichen und anderen Produkten gemäß Z-19.53-2550
- Installation mit Nullabstand zu baugleichen und anderen Produkten gemäß Z-19.53-2550
- Europäischer Nachweis: ETA-13/079

Produktnummer	Rohr-Außendurchmesser	Gesamthöhe	Gesamtbreite	Gesamttiefe
Kennzeichnung	*D*	*H*	*W*	*DtT*
Einheit	*mm*	*mm*	*mm*	*mm*
2132100700	32 - 160	2	40	10.000

Walraven Pacifyre® EFC Nachfüllpackung | Band 3m

(U0428)

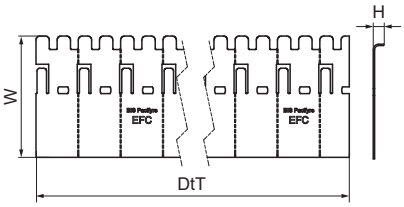

Besonderes & Eigenschaften

- Separat bestellbares Metallgliederband (Zubehör)
- Nachfüllartikel zur Herstellung weiterer Abschottungen mit restlichem Pacifyre® EFC Brandschutzband
- Aus hochwertigem, korrosionsbeständigem und langlebigem Edelstahl
- Ohne Ausschuss/Verschnitt, da frei ablängbar

Produktnummer	Gesamthöhe	Gesamtbreite	Gesamttiefe
Kennzeichnung	*H*	*W*	*DtT*
Einheit	*mm*	*mm*	*mm*
2132100601	50	240	240

Walraven Pacifyre® EFC Nachfüllpackung | Befestigungsset

(U0427)

Produktnummer	Schraubenlänge	Material	Oberflächenschutz
Kennzeichnung	*ls*		
Einheit	*mm*		
2132100602	40	Rostfreier Stahl	Unbehandelt

Walraven Pacifyre® AWM II Brandschutzmanschette

(U0430)

Zur Abschottung von gedämmten oder ungedämmten brennbaren Rohren und Mehrschichtverbundrohren

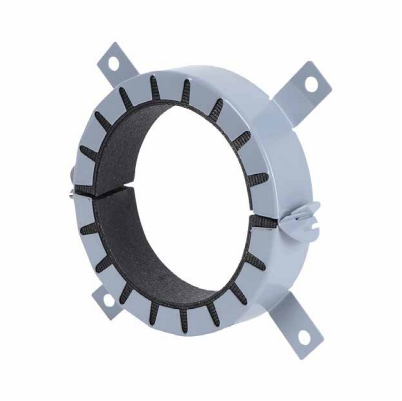

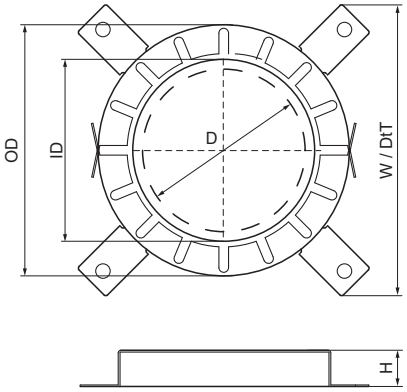

Besonderes & Eigenschaften

- Null-Abstand zwischen den Feuerleitern ist möglich
- Aufgebaute Brandschutzmanschette für Kunststoffrohre (brennbar) und Rohrsysteme. Für Öffnungen in Wänden (Massivwänden oder flexiblen Wänden) und Böden mit Feuerschutz
- Einbau von Bögen, Rohrkupplungen oder Abzweigrohren in die Wand oder direkt in bzw. unter der Decke ist möglich
- Mit einem Feuerwiderstand bis zu EI 120 U/U
- Installation von Telekommunikationsleitungen oder Schutzrohren mit bis zu 2 Kabeln möglich
- Die Verwendung von PE-Schallschutzschläuchen bis zu einer Dicke von 4 mm und von Naturkautschuk-Verbunddämmstoffen bis zu einer Dicke von 43 mm ist zulässig.
- Geprüft und zugelassen nach EN 1366-3

Produktnummer	Rohr-Außendurchmesser	Innendurchmesser	Außendurchmesser	Gesamthöhe	Gesamtbreite	Gesamttiefe	Anzahl der erforderlichen Fixierungen
Kennzeichnung	*D*	*ID*	*OD*	*H*	*W*	*DtT*	
Einheit	*mm*	*mm*	*mm*	*mm*	*mm*	*mm*	
2134225225	225	239	328	100	500	510	10
2134250250	250	264	353	100	500	510	10
2134280280	280	289	378	100	500	510	12
2134300300	300	314	403	100	500	510	12
2134315315	315	328	417	100	500	510	12
2134355355	355	370	459	50	453	453	12
2134400400	400	415	504	50	503	503	12
2134032034	32	40	54	26	50	50	2
2134040042	40	48	62	26	58	58	2
2134050052	50	57	71	26	68	68	2
2134063065	63	70	97	26	94	94	4
2134075077	75	83	110	26	106	106	4
2134090092	90	100	138	26	132	132	4
2134110112	110	120	161	26	155	155	4
2134125125	125	135	178	40	172	172	4
2134140140	140	152	206	40	200	200	6
2134160160	160	169	225	40	220	220	6
2134180180	180	184	264	40	264	264	8
2134200200	200	204	684	40	284	284	8

Walraven Pacifyre® AWM III Brandschutzmanschette

(U0435)

Zur Abschottung von brennbaren Rohren

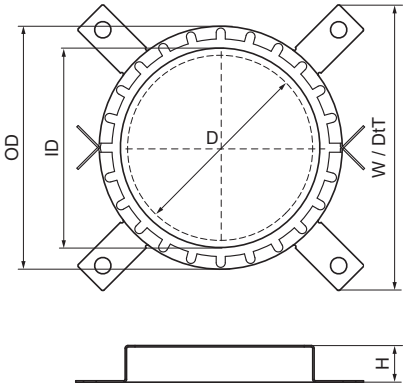

Besonderes & Eigenschaften

- sehr geringe Aufbauhöhe
- für den Einbau in Feuchträumen geeignet
- durch niedrige Manschettenhöhe ist der Einbau von Bögen direkt unterhalb der Decke möglich
- auf beiden Seiten der Wand bzw. an der Unterseite der Decke zu montieren
- kostengünstige Variante der Pacifyre® AWM II für Standardeinbausituationen
- eichte und schnelle Montage durch mehrteilige Manschette
- Schrägdurchführungen möglich (max. bis Manschettengröße 160mm)
- Nullabstand zwischen gleichen Manschetten möglich
- getestet nach EN 1366-3
- Europäischer Nachweis: ETA-13/0906
- vom Deutschen Institut für Bautechnik (DIBt) zugelassen nach (aBG) Z-19.53-2433

Produktnummer	Rohr-Außendurchmesser	Innendurchmesser	Außendurchmesser	Gesamthöhe	Gesamtbreite	Gesamttiefe	Anzahl der erforderlichen Fixierungen
Kennzeichnung	*D*	*ID*	*OD*	*H*	*W*	*DtT*	
Einheit	*mm*	*mm*	*mm*	*mm*	*mm*	*mm*	
2135032034	32	38	47	87	26	87	2
2135040042	40	46	55	95	26	95	2
2135050052	50	56	65	105	26	105	2
2135063065	63	69	82	122	26	122	4
2135075077	75	81	94	134	26	134	4
2135090092	90	86	114	154	26	154	4
2135110112	110	116	134	174	26	174	4
2135125125	125	132	150	40	150	150	4
2135140140	140	144	168	40	168	168	4
2135160160	160	164	188	40	188	188	4

Walraven Pacifyre® NBR-plus Brandschutzband

(U0441)

Zur Abschottung von gedämmten, nichtbrennbaren Rohren

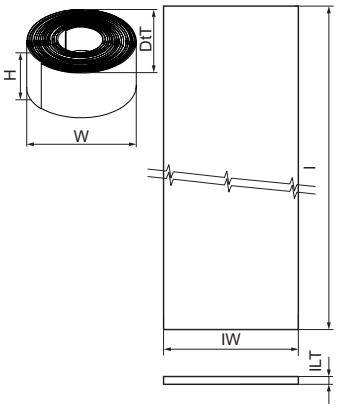

Besonderes & Eigenschaften

- nur eine Rolle für viele Abschottungen
- leichter Einbau ohne Werkzeug: Band um die Dämmung legen, in das Bauteil schieben, fertig!
- durch geringe Lagenanzahl und geringen Platzbedarf optimal geeignet für schwer zugängliche Bereiche
- immer mit Dämmung
- witterungsbeständiges Material (gegen UV-Strahlung und Feuchtigkeit
- Nutzungskategorie X
- auch geeignet für Abschottungen in Holzbauteilen aus Brettsperrholz (Cross Laminated Timber (CLT))
- Nullabstand zu anderen Abschottungsprodukten möglich (gem. abP)
- von der Materialprüfanstalt für das Bauwesen (MPA), Braunschweig geprüft nach P-2401/142/19-MPA BS und fremd überwacht

Produktnummer	Länge	Intumeszenzbreite	Stärke der intumeszierenden Schicht	Gesamthöhe	Gesamtbreite	Gesamttiefe
Kennzeichnung	*l*	*IW*	*ILT*	*H*	*W*	*DtT*
Einheit	*mm*	*mm*	*mm*	*mm*	*mm*	*mm*
2136125005	5.000	125	1,5	1,5	125	5.000
2136125010	10.000	125	1,5	1,5	125	10.000

Walraven Pacifyre® MLAR Flexmatte

(U0442)

Zur Verwendung nach MLAR/LAR/RbALi, Abschnitt 4.2 oder 4.3 "Erleichterungen"

Besonderes & Eigenschaften

- Zur Abschottung von Leitungen und Kabeln nach MLAR/LAR/RbALei, Abschnitt 4.2 bzw. 4.3 "Entlastung" in Wänden (Massivwände und leichte Trennwände) und Decken mit Brandschutzanforderungen nach MBO bzw. MLAR/LAR/RbALi
- Einbau von Verbindungsstücken für Gussrohre in Wänden und Decken möglich
- Nichtbrennbare Rohre bis max. Rohraußen-Ø 160 mm
- Brennbare Rohre bis max. Rohraußen-Ø 32 mm
- Geringer Platzbedarf, da nur 1 Lage erforderlich ist
- Einbau in kompletter Bauteilstärke
- Auf ganzer Länge selbstklebend, dadurch leichte und schnelle Montage
- Empfehlung: Kennzeichnungsschild
- Schallschutz gemäß P-BA 108/2008 IBP bzw. der Technischen Stellungnahme S-10460 IBP

Produktnummer	Länge	Intumeszenzbreite	Stärke der intumeszierenden Schicht	Gesamthöhe	Gesamtbreite	Gesamttiefe
Kennzeichnung	*l*	*IW*	*ILT*	*H*	*W*	*DtT*
Einheit	*mm*	*mm*	*mm*	*mm*	*mm*	*mm*
2136245460	460	245	4	4	245	460

Walraven Pacifyre® SML-MI Brandschutz-Set

(U0443)

Zur Abschottung von Mischinstallationen

Besonderes & Eigenschaften

- Zur Abschottung von Gussrohren in R90-Qualität nach DIN 4102-11 nur in Massivdecken mit Brandschutzanforderungen nach MBO oder MLAR/LAR/RbALi und R90-Rohrdichtungen in F90-Bauteilen
- Nullabstand zu Dichtungen mit Pacifyre® IWM III Brandschutzbandage, Pacifyre® EFC Brandschutzmanschette und Pacifyre® M Rohrummantelung sowie zu Metallrohren mit Steinwolle (≥80 kg/m³) (Typ RS 800)
- Keine zusätzlichen Schächte in Kellerräumen notwendig
- Einfache Verarbeitung und hohe Flexibilität durch selbstklebende Matte
- Benachbarte Kabelabschottungen können mit einem Abstand von lediglich 50 mm installiert werden
- Übergang von Guss- auf Kunststoffrohr direkt nach dem Abzweig möglich
- Übergang auf Kunststoffrohr bis max. 110 mm
- Formteile und Steckverbinder im Bauteil sind zulässig, müssen aber umhüllt sein
- Mögliche Abzweigungen 45° oder 88° Grad
- Abmessungen der Feuerschutzmatte: H 245 x B 460 x 3 mm
- Abmessungen der Isoliermatte: H 250 x B 620 x 30 mm
- Schallschutzprüfzeugnis (P-BA 108/2008) vom IBP (Fraunhofer Inst.)
- Allgemeine bauaufsichtliche Zulassung (aBG) Z-19.53-2388 des Deutschen Instituts für Bautechnik (DIBt)
- Zugelassen vom Deutschen Institut für Bautechnik (DIBt) nach Z-19.17-2114 und fremdüberwacht durch eine MPA
- Zugelassen vom Deutschen Institut für Bautechnik (DIBt) nach Z-19.17-2114 und fremdüberwacht durch eine MP

Produktnummer	Rohr-Außendurchmesser	Außendurchmesser	Gesamthöhe	Gesamtbreite	Gesamttiefe
Kennzeichnung	*D*	*OD*	*H*	*W*	*DtT*
Einheit	*mm*	*mm*	*mm*	*mm*	*mm*
2136200050	50	104	280	266	400
2136200080	70 - 80	125	280	266	400
2136200100	100	157	280	266	400

Walraven Pacifyre® MLAR Strip

(U0445)

Zur Verwendung nach MLAR/LAR/RbALi, Abschnitt 4.2 bzw. 4.3 "Erleichterungen"

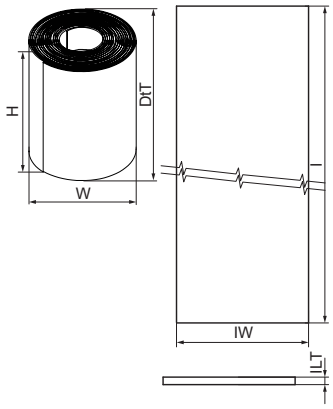

Besonderes & Eigenschaften

- Zur Abschottung von Rohr- und Kabeldurchführungen in Wänden und Decken
- Einbau von Verbindungsstücken für Gussrohre in Wänden und Decken möglich
- Viele Abschottungen mit nur einer Rolle
- Nicht brennbare Rohre bis max. Rohraußen-Ø 160 mm
- Brennbare Rohre bis max. Rohraußen-Ø 32 mm
- Nach MLAR/LAR/RbALi, Abschnitt 4.2 bzw. 4.3 "Entlastungen"
- Selbstklebend auf ganzer Länge
- Geeignet für den Einsatz in Feuchträumen
- Schallschutz geprüft: P-BA 243/2008 (Fraunhofer-Institut für Bauphysik (IBP))
- Schnelle, unkomplizierte und platzsparende Montage
- Fremdüberwachung durch MPA Braunschweig
- Durch die Breite von 250 mm ist Abschottung aller gängigen Deckenstärken möglich

Produktnummer	Länge	Intumeszenzbreite	Stärke der intumeszierenden Schicht	Gesamthöhe	Gesamtbreite	Gesamttiefe
Kennzeichnung	*l*	*IW*	*ILT*	*H*	*W*	*DtT*
Einheit	*mm*	*mm*	*mm*	*mm*	*mm*	*mm*
2136250025	2.500	250	3	3	250	2.500

Walraven Pacifyre® FPM Brandschutzmörtel *(U0482)*

Zum rauchgasdichten und feuerfesten Verschluss von (Rest-)Öffnungen und Durchführungen in Wänden und Decken

Besonderes & Eigenschaften

- zum Verschluss von Restspalten bei: zugelassenen Rohr- und Kabelabschottungen mit Manschetten, Bändern u. a.
- Rohr- und Kabeldurchführungen gemäß Abschnitt "Erleichterungen 4.2 und 4.3" der MLAR2005/LAR/RbALei
- Geeignet zur Abschottung von Lüftungsklappen, Lüftungskanälen und Brandschutztüren (nach EN 998-2)
- Kann per Hand oder Mörtelpumpe eingebracht werden
- Sehr geringes Schwundverhalten
- Wahlweise fließfähig oder hoch standfest
- Hohe Untergrundhaftung
- Geprüft nach den Anforderungen der DIN 4102-9 und 4109-11 sowie der DIN EN 998 2

Produktnummer	Farbe	Volumen (kg)	Gesamthöhe	Gesamtbreite	Gesamtlänge
Kennzeichnung			*H*	*W*	*L*
Einheit		*kg*	*mm*	*mm*	*mm*
2180015300	Grau	15	225	290	290

Walraven Pacifyre® Kennzeichnungsschild

(U0485)

Besonderes & Eigenschaften

- Zur Kennzeichnung aller Walraven-Brandabschottungen
- Beidseitig bedruckt

Produktnummer	Typ	Gesamthöhe	Gesamtbreite	Gesamtlänge
Kennzeichnung		*H*	*W*	*L*
Einheit		*mm*	*mm*	*mm*
2149999901	Deutschland	1	148	105
2132100703	Deutschland	1	148	105

Walraven Pacifyre® Cable Tube Brandschutzröhre

(U0487)

zur Abschottung von Kabeldurchführungen

Besonderes & Eigenschaften

- In Wänden (Massivwände oder leichte Trennwände >/= 100 mm) und Decken (>/= 150 mm) mit Brandschutzanforderung nach MBO bzw. MLAR/LAR/RbALei
- Zugelassen für Kabelbündel, EIR-Bündel mit/ohne Kabel, PVC-U Rohre, PE-Leitungen „gabocom speed-pipe“ (Glasfaserkabel und Mikrokabel) gebündelt oder einzeln, Klimasplit-Leitungskombinationen
- Getestet zur Abschottung im Holzbau (außer PVC-U)
- 100%-ige Belegung des Röhrenquerschnitts möglich
- Gruppenanordnung mit Nullabstand möglich
- Nachträglicher Einbau bei bestehenden Installationen möglich
- Staub- und faserfreier Einbau
- Besonders leichte Anwendung bei Kernlochbohrungen
- Verwendbarkeitsnachweis ETA-16/0016

Produktnummer	Innendurchmesser	Außendurchmesser	Gesamthöhe	Gesamtbreite	Gesamtlänge
Kennzeichnung	*ID*	*OD*	*H*	*W*	*L*
Einheit	*mm*	*mm*	*mm*	*mm*	*mm*
2137915060	50,6	60	60	60	150
2137930090	80,6	90	90	90	300
2137930120	107	120	120	120	300

Walraven Pacifyre® Flammotect-A Spachtelmasse

(U04115)

In Verbindung mit Pacifyre® Nbr-plus Brandschutzband, sowie Pacifyre® Cable Tube Brandschutzröhre

Besonderes & Eigenschaften

- Mit handelsüblicher 1-k Silikon-Pistole zu verarbeiten
- Zum Verschließen der Brandschutzröhren
- Alternativer Ringspalt-Verschluss bei Wandabschottungen mit dem Nbr-plus Brandschutzband
- Resistent gegen Feuchtigkeit
- Lösemittel- und Halogenfrei

Produktnummer	Farbe	Inhalt	Gesamthöhe	Gesamtbreite	Gesamtlänge
Kennzeichnung			*H*	*W*	*L*
Einheit		*ml*	*mm*	*mm*	*mm*
2139900001	Weiß	310	49	70	230

Tangit FP 550 2K-Brandschutz-Schaum

(U0805)

Abschottung von Durchführungen

Besonderes & Eigenschaften

- Für den feuerbeständigen und rauchgasdichten Verschluss von Rohr-, Kabel- und Kombischotts
- Auch für leichte Trennwände ab 10 cm Wandstärke
- Brandschutzsicher und rauchgasdicht für mind. 90 Minuten
- Zuverlässig selbstverfüllend bei unterschiedlichsten Schotts
- Selbst für eingewiesene Erstverwender geeignet
- Vorlauf verwerfen (ca. 3 Hübe) bis eine vollständige Durchmischung erkennbar ist
- Die Kartusche kann wieder verschlossen werden, wenn die Öffnung gereinigt wurde.
- Immer mit Tangit 2C Pistole PP6 auftragen
- Hervorragende und wirtschaftliche Schaumausbeute (ca. 3,5 Liter)
- Zukunftssicher
- Schnelle Aushärtung: schneidbar nach ca. 4 Minuten; durchgehärtet nach ca. 20 Minuten
- Konform mit DIN 4102 und MLAR 2005/LAR/RbALei
- Schwerentflammbar nach DIN 4102 (B1)
- Ersatzmischrohre sind erhältlich (Tangit FP 504 Spare Mixer Pack)
- vom Deutschen Institut für Bautechnik (DIBt) zugelassen nach (aBG) Z-19.53-2558 (Wand) und (abZ)Z-19.15-2077 (Decke

Produktnummer	Farbe	Inhalt	Gesamthöhe	Gesamtbreite	Gesamtlänge
Kennzeichnung			*H*	*W*	*L*
Einheit		*ml*	*mm*	*mm*	*mm*
2181550	Rot	300	260	50	50

Tangit FP 800 Brandschutz-Anstrich

(U0810)

Zur Beschichtung im Tangit FP 550 System

Besonderes & Eigenschaften

- Tangit FP 800 Brandschutzbeschichtung ist ein integraler Bestandteil des Tangit FP 550 2K Brandschutzschaumsystems
- Für die Abschlussbeschichtung von Rohr-, Kabel- und Kombischotts mit Tangit FP 550 2K-Brandschutz-Schaum
- Zur Beschichtung von Kabeln, Kabelbündeln und –trassen zum Schutz vor Brandausbreitung
- Bildet einen sicheren Schutzmantel bei Hitzeeinwirkung
- Einfaches Auftragen mit einem weichen Pinsel
- Sprühfähig (mit einem handelsüblichen Airless-Sprühgerät)
- Rauchgasdicht in Verbindung mit Tangit FP 550 2K-Brandschutz-Schaum
- Keine Halogene, Schwermetallverbindungen oder organische Lösungsmittel
- Geprüft nach EN 1366-3
- DIN 4102-konform
- Zugelassen vom DIBT
- Brandschutz-Schotts sind mit einem Kennzeichnungsschild auszustatten

Produktnummer	Farbe	Volumen (kg)	Gesamthöhe	Gesamtbreite	Gesamtlänge
Kennzeichnung			*H*	*W*	*L*
Einheit		*kg*	*mm*	*mm*	*mm*
2181801	Weiß	1	138	90	122

Walraven Pacifyre® Sibralit DX Brandschutz-Fugenfüllmasse *(U0822)*

Zur Abdichtung von Ringspalten

Besonderes & Eigenschaften

- Zum feuerfesten Verschluss von Ringspalten um Rohrleitungen oder einzelne Kabel nach MLAR/LAR/RbALi Abschnitt 4.2 oder 4.3 "Erleichterungen"
- Schnelle und einfache Verarbeitung mit einer Standard-1K-Silikonpistole
- Rauchdicht
- Bietet mindestens 90 Minuten Feuerschutz
- Absolut staub- und faserfrei (im Gegensatz zu Mineralwolle und Mörtel)
- Weichmacher-, lösungsmittel- und halogenfrei
- Zukunftssicher
- Stark intumeszierend
- Geprüft nach EN 1366-3
- Entspricht DIN 4102 (B2) und MLAR/LAR/RbALi

Produktnummer	Farbe	Inhalt	Gesamthöhe	Gesamtbreite	Gesamtlänge
Kennzeichnung			*H*	*W*	*L*
Einheit		*ml*	*mm*	*mm*	*mm*
2181470	Weiß	310	215	50	50

Tangit FP 504 Mischrohre

(U0855)

Zur Verwendung von Tangit FP 550 Brandschutz-Schaum

Besonderes & Eigenschaften

- Gründliche Vermischung der beiden Komponenten des Tangits FP 550 Brandschutzschaums
- Zusätzliche Mischrohre zum Entleeren der Reste von angebrochenen Tangit FP 550 Kartuschen
- Speziell abgestimmt auf Tangit FP 550 2C Brandschutzschaum
- Optimiertes Design für eine bessere Durchmischung und ein leichteres Auspressen

Produktnummer	Typ des Zubehörs/Ersatzteils	Gesamthöhe	Gesamtbreite	Gesamtlänge
Kennzeichnung		*H*	*W*	*L*
Einheit		*mm*	*mm*	*mm*
2181504	Mischrohr	25	360	210

Tangit PP6 2K-Kartuschen-Pistole

(U0860)

Zur Verwendung von Tangit Produkten

Besonderes & Eigenschaften

- Anwendung von Tangit FP 550 2K-Brandschutzschaum
- Verwendung von Zweikomponenten-Kartuschen
- Europäische Qualitätsmarke
- Geringerer Druckbedarf durch optimierte Übertragung
- Ergonomische Gestaltung
- Robuste Ganzmetallkonstruktion

Produktnummer	Gesamthöhe	Gesamtbreite	Gesamtlänge
Kennzeichnung	*H*	*W*	*L*
Einheit	*mm*	*mm*	*mm*
2181526	70	120	370

Brandschutz sicher planen

Alles zum Thema Rohr- und Kabelabschottung im Planungsratgeber von Walraven

Persönliches Druckexemplar unter info.de@walraven.com anfordern oder QR-Code scannen und aktuelle Fassung als PDF herunterladen.

Y Walraven Dichten, Kleben, Füllen

Gewindedichtfaden

Tangit Unilock Gewindedichtfaden 679

Flextec-Technologie

Pattex DK Flex 1000 Montagekleber 680
Pattex Power Spray 681

Silikone

Sista F101 Sanitär-Silikon 682

Spezial-Dichtstoffe

Sista F173 Dach- & Wand-Silikon 683
Sista F109 Universal-Silikon Fusion 684

Acryl Dichststoffe

Sista F130 Anschlussfugen-Acryl 685

Sista M534 Füll- & Dämmschaum 686
Sista 2K-Express-Montageschaum 687
Sista M537 Pistolenschaum 688

Reinigungsmittel

Sista F190 Silikonentferner 689
Sista P819 Haftreiniger 690

Pattex Fugenglätter-Set 691
Walraven Glättfix® Experte 692
Pattex Sista Kartuschenpistole Pro 693
Tangit G300 Schaumpistole 694
Sista P897 Pistolenreiniger (PU) 695

Tangit Unilock Gewindedichtfaden

(Y1005)

Abdichtung von Metall- und Kunststoffgewinden

Besonderes & Eigenschaften

- Sofortige Abdichtung von Wasser-, Gas- und Druckleitungen
- Keine Werkzeuge oder weitere Pasten nötig
- Gebrauchsfertig aus dem Spender und leicht zu verarbeiten
- Für Gewindeanschlüsse bis 6" (168,3 mm) aus Metall (Stahl, Edelstahl, Gusseisen, etc.) oder Kunststoff (PVC-U, PVC-C, PP, PE)
- Sowohl für konische als auch für zylindrische Verbindungen
- Kalt- und Warmwasseranwendungen (bis zu 16 bar mit einer maximalen Temperatur von +85 °C)
- Heißwasser (bis zu 7 bar Druck im Temperaturbereich bis +130° C)
- Stadtgas (bis zu 5 bar Druck im Temperaturbereich -20 °C bis +70 °C)
- Beständig in Kombination mit:Erdgas, Flüssiggas (Gasphase), Kondesgas, Druckluft
- Bis zu 55% kostengünstiger und 45% schneller als Hanf (gemäß REFA-Studie)
- Gemäß EN 751-2
- Material: PA (Polyamid)
- Mehrfaches Nylonseil, imprägniert in einer Lösung auf Basis von Silikonen
- Vibrations- und witterungsbeständig
- DVGW-zertifizier

Produktnummer	Farbe	Inhalt
Kennzeichnung		
Einheit		*ml*
2181160	Weiß	160

Pattex DK Flex 1000 Montagekleber

(Y1506)

Allrounder zum Kleben, Dichten und Füllen

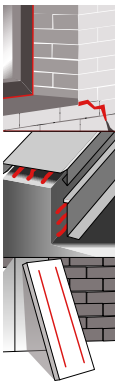

Besonderes & Eigenschaften

- Zulässige Gesamtverformung 25 %.
- Hervorragende Haftung auf einer Vielzahl von Baumaterialien, ohne dass eine Grundierung erforderlich ist
- Metallhaftung (insbesondere Kupfer und Messing)
- Leicht zu glätten
- Kompatibel mit Naturstein
- Ausgezeichnete UV-, Wetter- und Alterungsbeständigkeit
- Gute Verarbeitbarkeit
- Fast kein Volumenverlust während der Aushärtung
- Gute Lackverträglichkeit
- Stoß- und vibrationsdämpfend
- Geprüft nach EMICODE EC 1 Plus
- Farbe: weiß
- Betriebstemperatur: -40°C bis +80°C
- Anwendungstemperatur: +5°C bis +40°C

Produktnummer	Farbe	Inhalt	Verarbeitungstemperatur
Kennzeichnung			
Einheit		*ml*	*CEL*
HE-DK001	Weiß	390	5 - 40

Pattex Power Spray

(Y2007)

Sprühkleber

Besonderes & Eigenschaften

- Für schnelle und dauerhafte Verklebung
- Sprühkopf mit 3 verstellbaren Positionen
- Hohe Anfangsklebekraft
- Geeignet für Innenanwendungen

Produktnummer	Inhalt	Gesamthöhe	Gesamtbreite	Gesamttiefe
Kennzeichnung		*H*	*W*	*DtT*
Einheit	*ml*	*mm*	*mm*	*mm*
HE-PXSP6	400	200	60	60

Sista F101 Sanitär-Silikon

(Y2010)

Für Fugen im Sanitär- und Nassbereich

Besonderes & Eigenschaften

- Für Fugen im Sanitär- und Nassbereich gemäß IVD-Merkblatt Nr. 3
- Besonders geeignet für Anschlussfugen bei Fliesen, Badewannen, Duschen, Waschbecken, Spülen, Küchenmöbeln und mehr.
- Einschließlich Haftung auf Acryl-Badewannen
- Pilzresistent
- Abriebfest, dauerelastisch und wasserdicht
- Lichtecht und alterungsbeständig
- Glanzgrad: glänzend
- 77 weitere Farbnuancen auf Anfrage erhältlich
- Bewegungsfähigkeit ca. 25%
- Hautbildungszeit: ca. 15-20 Minuten bei 23°C und 50% relativer Luftfeuchtigkeit
- Verarbeitungstemperatur: +5°C bis +40°C
- Temperaturbeständigkeit: -40°C bis +150°C
- Lagerstabilität: Bei kühler (5-25°C) und trockener Lagerung kann das Produkt im ungeöffneten Originalbehälter bis zu 12 Monate verwendet werden.

Produktnummer	Modell	Farbe	Inhalt	Verarbeitungstemperatur
Kennzeichnung				
Einheit			*ml*	*CEL*
HE-L11BH	Auf Silikonbasis	Bahamabeige	300	5 - 40
HE-L11CL	Auf Silikonbasis	Karamell	300	5 - 40
HE-L11SD	Auf Silikonbasis	Sandgrau	300	5 - 40
HE-L21BT	Auf Silikonbasis	Beton Grau	300	5 - 40
HE-L21MH	Auf Silikonbasis	Manhattan Grau	300	5 - 40
HE-L21TR	Auf Silikonbasis	Transparent	300	5 - 40
HE-L21ZG	Auf Silikonbasis	Zementgrau	300	5 - 40
HE-L31WS	Auf Silikonbasis	Weiß	300	5 - 40
HE-U11AZ	Auf Silikonbasis	Anthrazit	300	5 - 40
HE-U11HG	Auf Silikonbasis	Hellgrau	300	5 - 40
HE-U11SG	Auf Silikonbasis	Staubgrau	300	5 - 40

Sista F173 Dach- & Wand-Silikon

(Y2515)

Zum Abdichten und Verbinden von Fugen im Innen- und Außenbereich

Besonderes & Eigenschaften

- Für den Innen- und Außeneinsatz
- Zur Abdichtung von Schornsteinanschlüssen
- Zur Abdichtung von Öffnungen für Oberlichter, Antennen und Lüftungskanäle
- Für Verbindungsfugen zwischen Metall-, Holz- oder Kunststoffrahmen und mineralischen Baustoffen
- Für den Anschluss von Bitumenbelägen oder -abdichtungen an Mauerwerk/Beton
- Dauerelastisch
- UV-, alterungs- und witterungsbeständig
- Haftet ohne Primer auf Dachpappe, Mauerwerk, Glas, Emaille, Fliesen, glasierter Keramik, glatten Metallen, Hart-PVC, Polyester u.a.
- Sehr gute Bitumenverträglichkeit
- Kann bei Luft- und Kartuschentemperaturen von -5 °C verarbeitet werden

Produktnummer	Modell	Farbe	Inhalt	Verarbeitungstemperatur
Kennzeichnung				
Einheit			*ml*	*CEL*
HE-SDW73	Auf Silikonbasis	Transparent	300	-5 - 40

Sista F109 Universal-Silikon Fusion

(Y2519)

Ein universell einsetzbares Dichtungsmittel

Besonderes & Eigenschaften

- Anschlussfugen innen und außen, an Fenstern und Außentüren, entsprechen den Anforderungen des IVD-Merkblattes Nr. 9/2014
- Glasversiegelung von Holzfenstern
- Geeignet für Verbundsicherheitsglas (ohne direkten Kontakt mit PVB-Folie)
- Fugen im Sanitärbereich, entspricht den Anforderungen des IVD-Merkblatts Nr. 3
- Zum Abdichten der Kanten von Metallelementen, Bodenbelägen und Fliesen in Küchen und Bädern
- Bodenfugen im Innenbereich
- Neue Generation von neutral härtenden Silikondichtstoffen: Alcoxy- und Oxim (MEKO) frei
- Universell kompatibel mit Farbe
- UV-, alterungs- und witterungsbeständig
- Ausgestattet mit Fungizid
- Schnelle Hautbildung und -verfestigung
- Kann bis zu -5°C verarbeitet werden
- Die Farbvarianten 'weiß' und 'transparent' sind NSF-zertifiziert. Geeignet für den indirekten Kontakt mit Lebensmitteln
- Fugendichtstoff Klasse F-25LM und G-25LM nach DIN EN ISO 11600

Produktnummer	Modell	Farbe	Inhalt	Verarbeitungstemperatur
Kennzeichnung				
Einheit			*ml*	*CEL*
HE-SF9AN	Auf Silikonbasis	Anthrazit	300	-5 - 40
HE-SF9BA	Auf Silikonbasis	Grau	300	-5 - 40
HE-SF9BB	Auf Silikonbasis	Bahamabeige	300	-5 - 40
HE-SF9BG	Auf Silikonbasis	Beton Grau	300	-5 - 40
HE-SF9DB	Auf Silikonbasis	Braun	300	-5 - 40
HE-SF9EI	Auf Silikonbasis	Eiche	300	-5 - 40
HE-SF9HG	Auf Silikonbasis	Hellgrau	300	-5 - 40
HE-SF9MH	Auf Silikonbasis	Manhattan Grau	300	-5 - 40
HE-SF9SG	Auf Silikonbasis	Staubgrau	300	-5 - 40
HE-SF9SI	Auf Silikonbasis	Silber	300	-5 - 40
HE-SF9SW	Auf Silikonbasis	Schwarz	300	-5 - 40
HE-SF9TR	Auf Silikonbasis	Transparent	300	-5 - 40
HE-SF9WS	Auf Silikonbasis	Weiß	300	-5 - 40

Sista F130 Anschlussfugen-Acryl

(Y3005)

Ein Acrylat-Dichtstoff für Anschlussfugen mit geringer Dehnungsbeanspruchung im Innen- und Außenbereich

Besonderes & Eigenschaften

- Niedrig belastete Verbindungsstellen im Innen- und Außenbereich
- Elastischer Acrylat-Dichtstoff (zgV:12,5%*)
- Gute Lackierbarkeit
- Erfüllt DIN EN 15651-1: F-EXT-INT
- Gute Hafteigenschaften auf den meisten gängigen Bauoberflächen
- Haftet auch auf feuchten, saugfähigen Oberflächen ohne Grundierung
- Leicht ausspritzbar
- Geruchsarm

Produktnummer	Modell	Farbe	Inhalt	Verarbeitungstemperatur
Kennzeichnung				
Einheit			*ml*	*CEL*
HE-L40WS	Auf Acrylbasis	Weiß	300	5 - 40

Sista M534 Füll- & Dämmschaum

(Y3505)

Geeignet zum Füllen und Isolieren

Besonderes & Eigenschaften

- Ausfüllen und Isolieren von Hohlräumen und Wandöffnungen
- Ausschäumen von Rohrleitungen und Elektroinstallationen
- Wärme-, Kälte-, Schall- und Isolierungseffekte
- 360° Anwendung: kann in allen Positionen verwendet werden
- Verhindert Kälte- und Schallbrücken
- Isoliert sehr gut gegen Wärmeverlust
- Nach ca. 2 Stunden ausgehärtet
- Kann übermalt, überklebt und überputzt werden
- Sehr hohe Formbeständigkeit
- Schützt vor Feuchtigkeit
- Erfüllt alle Schallschutzklassen
- Prüfzeugnis ausgestellt nach Baustoffklasse B2 DIN 4102

Produktnummer	Farbe	Inhalt	Verarbeitungstemperatur
Kennzeichnung			
Einheit		*ml*	*CEL*
HE-M544U	Gelb	600	5 - 25

Sista 2K-Express-Montageschaum

(Y3510)

Geeignet für die Befestigung von Türrahmen aus Holz, Kunststoff und Stahl

Besonderes & Eigenschaften

- Befestigung von Türrahmen aus Holz und Kunststoff
- Befestigung von Stahlrahmen
- Arbeitet schnell - die Streumittel können nach nur 30 Minuten entfernt werden
- Hohe Bruchfestigkeit
- Patentierte Dimensionsstabilität; keine Schrumpfung oder Kompression
- Gute Verträglichkeit mit allen gängigen Baumaterialien, insbesondere Styropor
- Alterungsbeständig und verrottungsfest
- Nach dem Aushärten kann es überstrichen, überklebt und überputzt werden
- Erfüllt alle Schallschutzklassen für weniger als oder gleich 57 dB

Produktnummer	Farbe	Inhalt
Kennzeichnung		
Einheit		*ml*
HE-ITS52	Gelb	400

Sista M537 Pistolenschaum

(Y3520)

Für den Einbau von Fenstern

Besonderes & Eigenschaften

- Ausschäumen von Fenstern und Fensterbänken
- Isolierung von Bauteilen gegen Hitze, Kälte, Schall und Zugluft
- Ausfüllen von Hohlräumen und Mauerwerksöffnungen
- Befestigung und Abdichtung im Dach- und Wandbereich
- Geeignet für Wärmedämmverbundsysteme (B1 nach DIN 4102)
- Fensterschaumstoff mit langfristiger Flexibilität bei gleichzeitig hoher Formstabilität
- Fugenschalldämmung geprüft nach DIN 52210
- Luftdurchlässigkeit und Wasserdampfdiffusion getestet
- MPA-Prüfung der Wärmedämmung
- Baustoffklasse B1 nach DIN 4102
- Tieftemperaturschaum ab -10 °C (Bauteiltemperatur)
- Niedrig nach der Ausweitung: 20%
- Geringerer Aushärtungsdruck als bei herkömmlichen PU-Schäumen
- Schaumvolumen: ca. 45 Liter Freischaum/ca. 40 Meter bei Fugenverschäumung (2x5 cm)
- Nach nur 60 Minuten ausgehärte

Produktnummer	Farbe	Inhalt
Kennzeichnung		
Einheit		*ml*
HE-M557	Gelb	750

Sista F190 Silikonentferner

(Y4010)

Zur Entfernung von frischen und ausgehärteten Silikonrückständen im Sanitär- und Baubereich

Besonderes & Eigenschaften

- Paste zur Entfernung von Silikonrückständen im Sanitär- und Baubereich
- Verträglich mit fast allen bauüblichen Untergründen. Vorversuche müssen auf saugfähigen, mineralischen und gestrichenen Oberflächen durchgeführt werden
- Nicht geeignet für Polyamid (Nylon) und Nichteisenmetalle (Kupfer, Messing, Zink)
- Nicht geeignet für Nicht-Silikondichtstoffe wie Acrylate, PU, SMP (Hybridpolymere)
- Entfernt Silikonreste, so dass sie rückstandsfrei entfernt werden können
- Pastös; haftet gut auch an senkrechten Flächen
- Hohe Wirksamkeit nach kurzer Zeit (ab 2 Stunden)
- Gute Verträglichkeit auch auf empfindlichen Oberflächen

Produktnummer	Inhalt	Verpackung	Gesamthöhe	Gesamtbreite	Gesamttiefe
Kennzeichnung			*H*	*W*	*DtT*
Einheit	*ml*		*mm*	*mm*	*mm*
HE-L90TR	300	Kartusche	240	50	50

Sista P819 Haftreiniger

(Y4020)

Zur Verbesserung der Adhäsion auf nicht saugfähigen Oberflächen

Besonderes & Eigenschaften

- Verbessert die Haftung von Dicht- und Klebstoffen auf nicht saugfähigen Oberflächen, wie Metall (Aluminium, Edelstahl, Kupfer, Messing, Blei, Zink usw.) und Kunststoffen
- Zur Verbesserung der Haftung, wenn frischer Dicht-/Klebstoff mit vorhandenen Dicht-/Klebstoffen oder Rückständen in Berührung kommt, z. B. bei Reparaturen oder verzögerten Folgearbeiten
- Kann im Innen- und Außenbereich verwendet werden
- Kurze Ablüftzeit
- Nicht filmbildend
- Keine sichtbaren Rückstände

Produktnummer	Inhalt	Verpackung	Gesamthöhe	Gesamtbreite	Gesamttiefe
Kennzeichnung			*H*	*W*	*DtT*
Einheit	*ml*		*mm*	*mm*	*mm*
HE-L819H	250	Dose	100	75	75

Pattex Fugenglätter-Set

(Y4505)

Fugenspachtel zum professionellen Glätten von dauerelastischen Fugen

Besonderes & Eigenschaften

- Perfekt zum professionellen Glätten von dauerelastischen Fugenmassen ohne Glättmittel und Abkleben
- Leicht zu reinigen ohne Nacharbeiten
- Geeignet für nahezu jede Fugenart
- 2-er Set

Produktnummer	Gesamthöhe	Gesamtbreite	Gesamttiefe
Kennzeichnung	*H*	*W*	*DtT*
Einheit	*mm*	*mm*	*mm*
HE-PFGSN	120	215	120

Walraven Glättfix® Experte

(Y4506)

Zum Glätten von Abdichtungsfugen

Besonderes & Eigenschaften

- Werkzeug für perfekt glatte Abdichtungsfugen

Produktnummer	Gesamthöhe	Gesamtbreite	Gesamttiefe
Kennzeichnung	*H*	*W*	*DtT*
Einheit	*mm*	*mm*	*mm*
HE-JGFTB	10	210	210

Pattex Sista Kartuschenpistole Pro

(Y4512)

Metallpistole

Besonderes & Eigenschaften

- Mit automatischem Nachlaufstopp: kein Entspannen, kein Nachlaufen
- Hohe Qualität - die professionelle Kartuschenpistole ist aus hochwertigem Metall gefertigt und kompatibel mit jeder Standardkartusche, z.B. für Silikon oder Klebstoff
- Einfach zu bedienen - für professionelle Anwendungen bietet die hochwertige Silikonpresse eine einfache Handhabung mit praktischen Funktionen für optimale Ergebnisse

Produktnummer	Gesamthöhe	Gesamtbreite	Gesamtlänge	Kartuschenvolumen
Kennzeichnung	*H*	*W*	*L*	
Einheit	*mm*	*mm*	*mm*	*ml*
HE-H16	210	60	335	750

Tangit G300 Schaumpistole

(Y4515)

Präzise zu handhaben und für exaktes Dosieren des Pistolenschaumes

Besonderes & Eigenschaften

- Hochwertige Schaumpistole für eine präzise Dosierung des Tangit M 110 Schaums
- Robuste Ganzmetallausführung mit ergonomisch geformtem Griff
- Vollständige Teflonbeschichtung zur einfachen Reinigung der Pistole
- Großer Griff für bessere Dosierung

Produktnummer	Gesamthöhe	Gesamtbreite	Gesamtlänge
Kennzeichnung	*H*	*W*	*L*
Einheit	*mm*	*mm*	*mm*
HE-JG300	48	245	365

Sista P897 Pistolenreiniger (PU)

(Y4535)

Zur Reinigung von PU-Schaumpistolen

Besonderes & Eigenschaften

- Zum Entfernen von frischem, unausgehärtetem PU-Schaum
- Zur Reinigung von PU-Schaumpistolen
- Enthält Lösungsmittel
- Schnelle Trocknung
- Enthält Aceton

Produktnummer	Gesamthöhe	Gesamtbreite	Gesamttiefe
Kennzeichnung	*H*	*W*	*DtT*
Einheit	*mm*	*mm*	*mm*
HE-D897K	225	66	66

Technische Info

Info: Stahlrohre 697
Info: Stahlrohre / gusseiserne Rohre 698
Info: Kupferrohre / PE-Rohre 699
Info: PE-Rohre / PVC-Rohre 700
Info: PVC-Rohre 701
Info: Lüftungskanäle (nicht gedämmt) 702
Info: Lüftungskanäle (mit 40 mm Dämmung) 703
Info: Oberflächenbeschichtung 704
Info: Materialeigenschaften von Kunststoffen 706

AGB

AGB - Verkaufs-, Liefer- und Zahlungsbedingungen 707

Info: Stahlrohre

Stahl Gewinderohr				Gewicht			L
D			s	leer	gefüllt	gedämmt	(max.)*
(mm)	(")	(DN)	(mm)	(kg / m)	(kg / m)	(kg / m)	m
10,2	1/8	6	2,00	0,41	0,44	0,59	1,25
13,5	1/4	8	2,35	0,65	0,71	0,88	1,50
17,2	3/8	10	2,35	0,85	0,97	1,17	2,25
21,3	1/2	15	2,65	1,22	1,42	1,63	2,75
26,9	3/4	20	2,65	1,58	1,95	2,20	3,00
33,7	1	25	3,25	2,44	3,02	3,51	3,50
42,4	1 1/4	32	3,25	3,14	4,15	4,86	3,75
48,3	1 1/2	40	3,25	3,61	4,98	5,94	4,25
60,3	2	50	3,65	5,10	7,31	8,83	4,75
76,1	2 1/2	65	3,65	6,51	10,23	12,77	5,50
88,9	3	80	4,05	8,47	13,59	17,08	6,00
114,3	4	100	4,50	12,10	20,80	26,31	6,00
139,7	5	125	4,85	16,20	29,47	35,45	6,00
165,1	6	150	4,85	19,20	38,16	44,83	6,00

Norm:
DIN EN 10255 - 11/2004
(ex. DIN 2440 - 06/1978)

Material:
Stahl 33-2, nach DIN 17100

Dämmung:
Mineralwolldämmung (Rohdichte = 80 kg/m³).
Dicke der Dämmung gemäß Energie-Einsparverordnung (EnEV) 100%.

Siederohr (nahtlos)			Gewicht			L
D		s	leer	gefüllt	gedämmt	(max.)
(mm)	(DN)	(mm)	(kg / m)	(kg / m)	(kg / m)	m
10,2	6	1,6	0,34	0,38	0,53	1,25
13,5	8	1,8	0,52	0,60	0,77	1,50
17,2	10	1,8	0,68	0,83	1,02	2,25
21,3	15	2,0	0,96	1,19	1,40	2,75
26,9	20	2,3	1,40	1,79	2,22	3,00
33,7	25	2,6	1,99	2,63	3,12	3,50
42,4	32	2,6	2,55	3,64	4,39	3,75
48,3	40	2,6	2,93	4,39	5,39	4,25
60,3	50	2,9	4,11	6,44	8,03	4,75
76,1	65	2,9	5,24	9,12	11,70	5,50
88,9	80	3,2	6,76	12,10	15,72	6,00
114,3	100	3,6	9,83	18,83	24,25	6,00
139,7	125	4,0	13,40	27,02	33,05	6,00
168,3	150	4,5	18,20	38,37	43,66	6,00
219,1	200	6,3	33,10	67,75	72,95	6,00
273,0	250	6,3	41,40	96,11	104,15	6,00
323,9	300	7,1	55,50	131,57	141,56	6,00
355,6	350	8,0	68,60	160,95	170,74	6,00
406,4	400	8,8	86,30	207,05	217,91	6,00
457,0	450	10,0	110,00	262,67	274,44	6,00
508,0	500	11,0	135,00	323,79	335,87	6,00
610,0	600	12,5	184,00	457,26	471,16	6,00

Norm:
DIN EN 10220 - 03/2003

Material:
Stahl 37

Dämmung:
Mineralwolldämmung (Rohdichte = 80 kg/m³).
Dicke der Dämmung gemäß Energie-Einsparverordnung (EnEV) 100%.

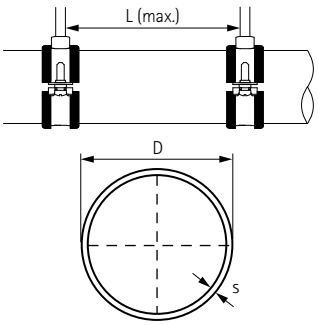

Diese Datenblatt dient ausschließlich zur Auswahlhilfe des geeigneten Befestigungsmaterials. Obwohl Walraven sämtliche Maßnahmen ergreift, um sorgfältig geprüfte und verlässliche Daten auf diesem Datenblatt zu kommunizieren, übernehmen wir dahingehend für Aussagen und Entscheidungen Dritter keinerlei Verantwortung. Bspw. von Norm- und Prüfinstituten oder Rohrherstellern.
* Maximal zulässige Befestigungsabstände gemäß DIN 1988 2 (TRWI). Die exakten Abstände richten sich nach dem jeweiligen Rohrtyp / -hersteller bzw. nach der verwendeten Rohrbefestigung / -schelle.

Info: Stahlrohre / gusseiserne Rohre

Stahlrohr (geschweißt)			Gewicht			L
D		s	leer	gefüllt	gedämmt	(max.)*
(mm)	(DN)	(mm)	(kg / m)	(kg / m)	(kg / m)	m
10,2	6	1,6	0,34	0,38	0,53	1,25
13,5	8	1,8	0,52	0,60	0,77	1,50
17,2	10	1,8	0,68	0,83	1,02	2,25
21,3	15	2,0	0,95	1,19	1,40	2,75
26,9	20	2,0	1,23	1,64	2,07	3,00
33,7	25	2,0	1,56	2,25	2,74	3,50
42,4	32	2,3	2,27	3,39	4,17	3,75
48,3	40	2,3	2,61	4,11	5,13	4,25
60,3	50	2,3	3,29	5,73	7,38	4,75
76,1	65	2,6	4,71	8,66	11,29	5,50
88,9	80	2,9	6,15	11,57	15,17	6,00
114,3	100	3,2	8,77	17,91	23,31	6,00
139,7	125	3,6	12,10	25,88	31,92	6,00
168,3	150	4,0	16,20	36,57	43,16	6,00
219,1	200	4,5	23,80	58,78	66,55	6,00
273,0	250	5,0	33,00	88,13	96,81	6,00
323,9	300	5,6	44,00	121,84	131,49	6,00
355,6	350	5,6	48,30	142,06	153,04	6,00
406,4	400	6,3	62,20	184,80	196,81	6,00
457,0	450	6,3	70,00	226,01	239,27	6,00
508,0	500	6,3	77,90	270,56	286,13	6,00

Norm:
DIN EN 10220 - 03/2003

Material:
Stahl 35

Dämmung:
Mineralwolldämmung (Rohdichte = 80 kg/m³).
Dicke der Dämmung gemäß Energie-Einsparverordnung (EnEV) 100%.

Gussrohr (SML)				Gewicht			L
D			s	leer	gefüllt	gedämmt	(max.)*
(mm)	Tol. (mm)	(DN)	(mm)	(kg / m)	(kg / m)	(kg / m)	m
48		40	3,0	3,10	4,48	-	2,00
58		50	3,5	4,30	6,34	-	2,00
78	+2,0 / -1,0	70	3,5	5,90	9,86	-	2,00
83		75	3,5	6,30	10,83	-	2,00
110		100	3,5	8,40	16,73	-	1,50
135		125	4,0	11,80	24,46	-	1,50
160	+2,0 / -2,0	150	4,0	14,10	32,24	-	1,50
210		200	5,0	23,10	54,50	-	1,50
274	+2,5 / -2,5	250	5,5	33,30	87,60	-	1,50
326		300	6,0	43,20	120,60	-	1,50
429	+2,0 / -3,0	400	8,1	77,65	211,49	-	1,50
532	+2,0 / -3,5	500	9,0	107,21	314,71	-	1,50
635	+2,0 / -4,0	600	9,9	140,95	438,20	-	1,50

Norm:
DIN 19522 - 01/2000

Material:
Gusseisen nach ISO 185 (EN 587)

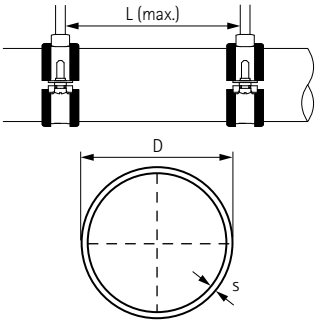

Diese Datenblatt dient ausschließlich zur Auswahlhilfe des geeigneten Befestigungsmaterials. Obwohl Walraven sämtliche Maßnahmen ergreift, um sorgfältig geprüfte und verlässliche Daten auf diesem Datenblatt zu kommunizieren, übernehmen wir dahingehend für Aussagen und Entscheidungen Dritter keinerlei Verantwortung. Bspw. von Norm- und Prüfinstituten oder Rohrherstellern.
* Maximal zulässige Befestigungsabstände gemäß DIN 1988 2 (TRWI). Die exakten Abstände richten sich nach dem jeweiligen Rohrtyp / -hersteller bzw. nach der verwendeten Rohrbefestigung / -schelle.

Info: Kupferrohre / PE-Rohre

Kupferrohr				Gewicht			L
D			s	leer	gefüllt	gedämmt	(max.)*
(mm)	(")	(DN)	(mm)	(kg / m)	(kg / m)	(kg / m)	m
10,0	-	-	1,0	0,25	0,30	0,45	1,00
12,0	-	10	1,0	0,31	0,39	0,55	1,25
15,0	-	-	1,0	0,39	0,52	0,70	1,25
18,0	-	15	1,0	0,48	0,68	0,87	1,50
22,0	-	20	1,0	0,59	0,90	1,11	2,00
28,0	-	25	1,5	1,11	1,60	2,05	2,25
35,0	-	32	1,5	1,41	2,21	2,70	2,75
42,0	-	40	1,5	1,70	2,89	3,69	3,00
54,0	-	50	2,0	2,91	4,87	6,19	3,50
64,0	-	-	2,0	3,47	6,29	8,19	4,00
76,1	-	65	2,0	4,14	8,22	10,93	4,25
88,9	-	80	2,0	4,86	10,52	14,26	4,75
108,0	-	100	2,5	7,37	15,70	20,98	5,00
133,0	-	125	3,0	10,90	23,57	29,50	5,00
159,0	-	150	3,0	13,09	31,46	38,06	5,00
219,0	-	200	3,0	18,12	53,73	61,87	5,00
267,0	-	250	3,0	22,10	75,60	84,82	5,00

Norm:
DIN EN 1057 - 05/1996 (ex. DIN 1786)

Material:
Kupfer nach EN 1412

Dämmung:
Mineralwolldämmung (Rohdichte = 80 kg/m³).
Dicke der Dämmung gemäß Energie-Einsparverordnung (EnEV) 100%.

PE-Rohr				Gewicht			L
D			s	leer	gefüllt	gedämmt	(max.)*
(mm)	(")	(DN)	(mm)	(kg / m)	(kg / m)	(kg / m)	m
50	-	-	1,8	0,29	1,98	-	1,05
63	-	-	2,0	0,40	3,13	-	1,20
75	-	-	2,3	0,55	4,44	-	1,30
90	-	-	2,8	0,79	6,38	-	1,45
110	-	-	3,4	1,17	9,53	-	1,60
125	-	-	3,9	1,51	12,29	-	1,70
140	-	-	4,3	1,88	15,43	-	1,80
160	-	-	4,9	2,42	19,13	-	1,90
180	-	-	5,5	3,07	25,49	-	2,00
200	-	-	6,2	3,84	31,47	-	2,00
225	-	-	6,9	4,77	39,79	-	2,25
250	-	-	7,7	5,92	49,12	-	2,50
280	-	-	8,6	7,40	61,64	-	2,80
315	-	-	9,7	9,37	77,96	-	3,15

Norm:
DIN 8074 - 08/1999

Serie: 16

SDR: 33

Material:
HD PE

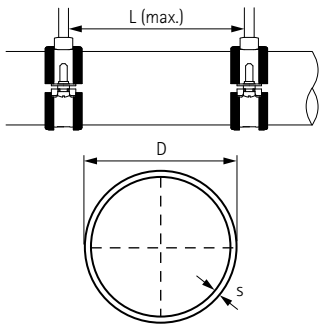

Diese Datenblatt dient ausschließlich zur Auswahlhilfe des geeigneten Befestigungsmaterials. Obwohl Walraven sämtliche Maßnahmen ergreift, um sorgfältig geprüfte und verlässliche Daten auf diesem Datenblatt zu kommunizieren, übernehmen wir dahingehend für Aussagen und Entscheidungen Dritter keinerlei Verantwortung. Bspw. von Norm- und Prüfinstituten oder Rohrherstellern.
* Maximal zulässige Befestigungsabstände gemäß DIN 1988 2 (TRWI). Die exakten Abstände richten sich nach dem jeweiligen Rohrtyp / -hersteller bzw. nach der verwendeten Rohrbefestigung / -schelle.

Info: PE-Rohre / PVC-Rohre

PE-Rohr				Gewicht			L
D			S	leer	gefüllt	gedämmt	(max.)*
(mm)	(")	(DN)	(mm)	(kg / m)	(kg / m)	(kg / m)	m
40	-	-	1,8	0,23	1,27	-	0,95
50	-	-	2,0	0,31	1,98	-	1,05
63	-	-	2,5	0,49	3,13	-	1,20
75	-	-	2,9	0,68	4,43	-	1,30
90	-	-	3,5	0,98	6,39	-	1,45
110	-	-	4,2	1,43	9,53	-	1,60
125	-	-	4,8	1,84	12,29	-	1,70
140	-	-	5,4	2,32	15,42	-	1,80
160	-	-	6,2	3,04	20,14	-	1,90
180	-	-	6,9	3,79	25,47	-	2,00
200	-	-	7,7	4,69	31,44	-	2,00
225	-	-	8,6	5,89	39,79	-	2,25
250	-	-	9,6	7,30	49,12	-	2,50
280	-	-	10,7	9,10	61,60	-	2,80
315	-	-	12,1	11,60	77,98	-	3,00

Norm:
DIN 8074 - 08/1999

Serie:
12,5

SDR:
26

Material:
HD PE

PVC-Rohr				Gewicht			L
D			s	leer	gefüllt	gedämmt	(max.)*
(mm)	(")	(DN)	(mm)	(kg / m)	(kg / m)	(kg / m)	m
40	-	-	1,8	0,33	1,37	-	0,90
50	-	-	1,8	0,42	2,11	-	1,10
63	-	-	1,9	0,56	3,31	-	1,20
75	-	-	2,2	0,78	4,69	-	1,35
90	-	-	2,7	1,13	6,75	-	1,50
110	-	-	3,2	1,64	10,07	-	1,70
125	-	-	3,7	2,13	12,99	-	1,80
140	-	-	4,1	2,65	16,29	-	1,95
160	-	-	4,7	3,44	21,24	-	2,10
180	-	-	5,3	4,37	26,90	-	2,20
200	-	-	5,9	5,37	33,17	-	2,30
225	-	-	6,6	6,76	41,97	-	2,40
250	-	-	7,3	8,31	51,81	-	2,50
280	-	-	8,2	10,40	64,95	-	2,80
315	-	-	9,2	13,20	82,26	-	3,00

Norm:
DIN 8062 - 11/1988

Serie:
3

SDR:
34,3

Material:
PVC-U (nicht-plastifiziert)

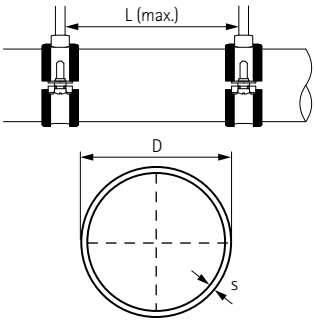

Diese Datenblatt dient ausschließlich zur Auswahlhilfe des geeigneten Befestigungsmaterials. Obwohl Walraven sämtliche Maßnahmen ergreift, um sorgfältig geprüfte und verlässliche Daten auf diesem Datenblatt zu kommunizieren, übernehmen wir dahingehend für Aussagen und Entscheidungen Dritter keinerlei Verantwortung. Bspw. von Norm- und Prüfinstituten oder Rohrherstellern.
* Maximal zulässige Befestigungsabstände gemäß DIN 1988 2 (TRWI). Die exakten Abstände richten sich nach dem jeweiligen Rohrtyp / -hersteller bzw. nach der verwendeten Rohrbefestigung / -schelle.

Info: PVC-Rohre

PVC-Rohr				Gewicht			L
D			s	leer	gefüllt	gedämmt	(max.)*
(mm)	(")	(DN)	(mm)	(kg / m)	(kg / m)	(kg / m)	m
25	-	-	1,5	0,17	0,55	-	0,65
32	-	-	1,8	0,26	0,90	-	0,70
40	-	-	1,9	0,35	1,38	-	0,90
50	-	-	2,4	0,55	2,16	-	1,10
63	-	-	3,0	0,85	3,40	-	1,20
75	-	-	3,6	1,22	4,83	-	1,35
90	-	-	4,3	1,75	6,95	-	1,50
110	-	-	5,3	2,61	10,37	-	1,70
125	-	-	6,0	3,34	13,36	-	1,80
140	-	-	6,7	4,18	16,76	-	1,95
160	-	-	7,7	5,47	21,88	-	2,10
180	-	-	8,6	6,88	27,69	-	2,20
200	-	-	9,6	8,51	34,17	-	2,30
225	-	-	10,8	10,80	43,28	-	2,40
250	-	-	11,9	13,20	53,37	-	2,50
280	-	-	13,4	16,60	66,93	-	2,80
315	-	-	15,0	20,90	84,66	-	3,00

Norm:
DIN 8062 - 11/1988

Serie:
4

SDR:
21

Material:
PVC-U (nicht-plastifiziert)

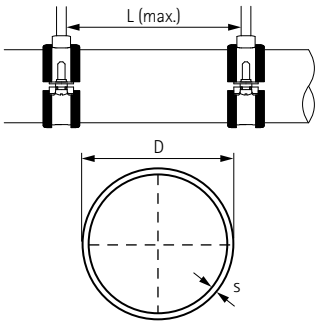

Diese Datenblatt dient ausschließlich zur Auswahlhilfe des geeigneten Befestigungsmaterials. Obwohl Walraven sämtliche Maßnahmen ergreift, um sorgfältig geprüfte und verlässliche Daten auf diesem Datenblatt zu kommunizieren, übernehmen wir dahingehend für Aussagen und Entscheidungen Dritter keinerlei Verantwortung. Bspw. von Norm- und Prüfinstituten oder Rohrherstellern.
* Maximal zulässige Befestigungsabstände gemäß DIN 1988 2 (TRWI). Die exakten Abstände richten sich nach dem jeweiligen Rohrtyp / -hersteller bzw. nach der verwendeten Rohrbefestigung / -schelle.

Info: Lüftungskanäle (nicht gedämmt)

Gewichtsangaben in kg / m

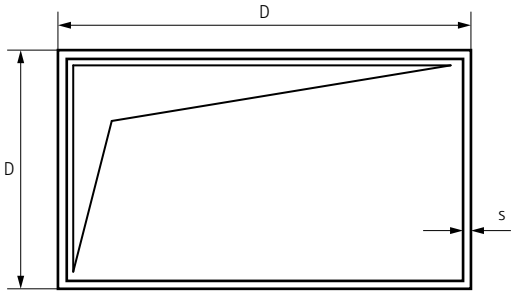

D	s = 0,75 mm			s = 0,88 mm						D
(mm)	200	224	250	280	315	355	400	450	500	(mm)
200	6,1	6,5	6,9	8,6	9,2	10,0	10,8	11,7	12,6	200
224	-	6,9	7,3	9,1	9,7	10,4	11,2	12,1	13,0	224
250	-	-	7,7	9,5	10,1	10,9	11,7	12,6	13,5	250
280	-	-	-	10,1	10,7	11,4	12,2	13,1	14,0	280
315	-	-	-	-	11,3	12,0	12,8	13,7	14,6	315
355	-	-	-	-	-	12,8	13,6	14,5	15,4	355
400	-	-	-	-	-	-	14,4	15,3	16,2	400
450	-	-	-	-	-	-	-	16,2	17,1	450
500	-	-	-	-	-	-	-	-	18,0	500

Werte für die Berechnung:
Rohdichte Luftkanal: Stahlblech vz. = 7.850 kg/m³

Gewichte für Flansche und Kanalaussteifungen wurden überschlägig ermittelt.

D	s = 1,00 mm						s = 1,13 mm						s = 1,25 mm				D
(mm)	560	630	710	800	900	1.000	1.120	1.250	1.400	1.600	1.800	2.000	2.240	2.500	2.800	3.150	(mm)
200	15,5	16,9	18,6	20,4	22,5	24,5	30,4	33,4	36,9	41,5	46,1	50,7	62,3	68,9	76,5	85,5	200
224	16,0	17,4	19,1	20,9	22,9	25,0	31,0	34,0	37,5	42,1	46,7	51,3	62,9	69,5	77,1	86,1	224
250	16,5	18,0	19,6	21,4	23,5	25,5	31,6	34,6	38,1	42,7	47,3	51,9	63,5	70,2	77,8	86,7	250
280	17,1	18,6	20,2	22,0	24,1	26,1	32,3	35,3	38,7	43,4	48,0	52,6	64,3	70,9	78,6	87,5	280
315	17,9	19,3	20,9	22,8	24,8	26,8	33,1	36,1	39,6	44,2	48,8	53,4	65,2	71,8	79,5	88,4	315
355	18,7	20,1	21,7	23,6	25,6	27,7	34,0	37,0	40,5	45,1	49,7	54,3	66,2	72,8	80,5	89,4	355
400	19,6	21,0	22,7	24,5	26,5	28,6	35,1	38,1	41,5	46,1	50,7	55,4	67,4	74,0	81,6	90,6	400
450	20,6	22,0	23,7	25,5	27,6	29,6	36,2	39,2	42,7	47,3	51,9	56,5	68,6	75,3	82,9	91,8	450
500	21,6	23,1	24,7	26,5	28,6	30,6	37,4	40,4	43,8	48,4	53,0	57,7	69,9	76,5	84,2	93,1	500
560	22,9	24,3	25,9	27,8	29,8	31,8	38,7	41,7	45,2	49,8	54,4	59,0	71,4	78,1	85,7	94,7	560
630	-	25,7	27,3	29,2	31,2	33,3	40,4	43,4	46,8	51,4	56,0	60,7	73,2	79,9	87,5	96,4	630
710	-	-	29,0	30,8	32,9	34,9	42,2	45,2	48,7	53,3	57,9	62,5	75,3	81,9	89,5	98,5	710
800	-	-	-	32,7	34,7	36,7	44,3	47,3	50,7	55,4	60,0	64,6	77,6	84,2	91,8	100,8	800
900	-	-	-	-	36,7	38,8	46,6	49,6	53,0	57,7	62,3	67,3	80,1	86,7	94,4	103,3	900
1.000	-	-	-	-	-	40,8	48,9	51,9	55,4	60,0	64,6	69,2	82,7	89,3	96,9	105,9	1.000
1.120	-	-	-	-	-	-	51,7	54,7	58,1	62,7	67,3	72,0	85,7	92,4	100,0	108,9	1.120
1.250	-	-	-	-	-	-	-	57,7	61,1	65,7	70,3	75,0	89,0	95,7	103,3	112,3	1.250
1.400	-	-	-	-	-	-	-	-	64,6	69,2	73,8	78,4	92,9	99,5	107,2	116,1	1.400
1.600	-	-	-	-	-	-	-	-	-	73,8	78,4	83,0	98,0	104,6	112,3	121,2	1.600
1.800	-	-	-	-	-	-	-	-	-	-	83,0	87,6	103,1	109,7	117,4	126,3	1.800
2.000	-	-	-	-	-	-	-	-	-	-	-	92,3	108,2	114,8	122,5	131,4	2.000
2.240	-	-	-	-	-	-	-	-		-	-	-	114,3	120,9	128,6	137,5	2.240
2.500	-	-	-	-	-	-	-	-	-	-	-	-	-	127,6	135,2	144,1	2.500
2.800	-	-	-	-	-	-	-	-	-	-	-	-	-	-	142,9	151,8	2.800
3.150	-	-	-	-	-	-	-	-	-	-	-	-	-	-	-	160,7	3.150

Diese Datenblatt dient ausschließlich zur Auswahlhilfe des geeigneten Befestigungsmaterials. Obwohl Walraven sämtliche Maßnahmen ergreift, um sorgfältig geprüfte und verlässliche Daten auf diesem Datenblatt zu kommunizieren, übernehmen wir dahingehend für Aussagen und Entscheidungen Dritter keinerlei Verantwortung. Bspw. von Norm- und Prüfinstituten oder Rohrherstellern.

Info: Lüftungskanäle (mit 40 mm Dämmung)

Gewichtsangaben in kg / m

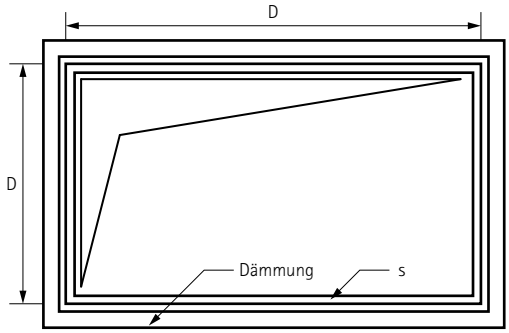

D	s = 0,75 mm			s = 0,88 mm						D
(mm)	200	224	250	280	315	355	400	450	500	(mm)
200	9,2	9,9	10,3	12,2	13,1	14,0	15,1	16,3	17,6	200
224	-	10,4	10,8	12,8	13,6	14,6	15,7	16,9	18,1	224
250	-	-	11,4	13,4	14,3	15,3	16,3	17,6	18,8	250
280	-	-	-	14,2	15,0	16,0	17,1	18,3	19,5	280
315	-	-	-	-	15,9	16,8	17,9	19,1	20,4	315
355	-	-	-	-	-	17,8	18,9	20,1	21,3	355
400	-	-	-	-	-	-	20,0	21,2	22,4	400
450	-	-	-	-	-	-	-	22,4	23,7	450
500	-	-	-	-	-	-	-	-	24,9	500

Werte für die Berechnung:
Rohdichte Luftkanal: Stahlblech vz. = 7.850 kg/m³
Rohdichte Dämmung: Mineralwolle = ca. 80 kg/m³

Gewichte für Flansche und Kanalaussteifungen wurden überschlägig ermittelt.

D	s = 1,00 mm						s = 1,13 mm						s = 1,25 mm				D
(mm)	560	630	710	800	900	1.000	1.120	1.250	1.400	1.600	1.800	2.000	2.240	2.500	2.800	3.150	(mm)
200	20,9	22,8	24,9	27,3	30,0	32,7	39,4	43,2	47,7	53,5	59,4	65,3	78,4	86,7	96,2	107,4	200
224	21,5	23,4	25,6	28,0	30,6	33,3	40,1	43,9	48,4	54,3	60,1	66,0	79,1	87,4	97,0	108,2	224
250	22,2	24,1	26,2	28,7	31,3	34,0	40,9	44,7	49,1	55,0	60,9	66,8	80,0	88,3	97,8	109,0	250
280	23,0	24,9	27,1	29,5	32,1	34,8	41,8	45,6	50,0	55,9	61,8	67,7	80,9	89,2	98,8	110,0	280
315	24,0	25,8	28,0	30,4	33,1	35,8	42,8	46,6	51,0	56,9	62,8	68,7	82,0	90,3	99,9	111,1	315
355	25,0	26,9	29,1	31,4	34,2	36,8	44,0	47,8	52,2	58,1	64,0	69,9	83,3	91,6	101,2	112,4	355
400	26,2	28,1	30,3	32,7	35,4	38,0	45,3	49,1	53,5	59,4	65,3	71,2	84,8	93,1	102,6	113,8	400
450	27,6	29,5	31,6	34,0	36,7	39,4	46,8	50,6	55,0	60,9	66,8	72,7	86,4	94,7	104,2	115,4	450
500	28,9	30,8	33,0	35,4	38,0	40,7	48,2	52,1	56,5	62,4	68,3	74,2	88,0	96,2	105,8	117,0	500
560	30,5	32,4	34,6	37,0	39,7	42,3	50,0	53,8	58,3	64,2	70,0	75,9	89,9	98,2	107,7	118,9	560
630	-	34,3	36,4	38,9	41,5	44,2	52,1	55,9	60,3	66,2	72,1	78,0	92,1	100,4	110,0	121,1	630
710	-	-	38,6	41,0	43,7	46,4	54,4	58,3	62,7	68,6	74,5	80,4	94,7	103,0	112,5	123,7	710
800	-	-	-	43,4	46,1	48,8	57,1	60,9	65,3	71,2	77,1	83,0	97,5	105,8	115,4	126,6	800
900	-	-	-	-	48,8	51,5	60,0	63,9	68,3	74,2	80,1	86,0	100,7	109,0	118,6	129,8	900
1.000	-	-	-	-	-	54,1	63,0	66,8	71,2	77,1	83,0	88,9	103,9	112,2	121,8	132,9	1.000
1.120	-	-	-	-	-	-	66,5	70,3	74,8	80,7	86,5	92,4	107,7	116,0	125,6	136,8	1.120
1.250	-	-	-	-	-	-	-	74,2	78,6	84,5	90,4	96,3	111,9	120,2	129,8	140,9	1.250
1.400	-	-	-	-	-	-	-	-	83,0	88,9	94,8	100,7	116,7	125,0	134,5	145,7	1.400
1.600	-	-	-	-	-	-	-	-	-	94,8	100,7	106,6	123,1	131,4	140,9	152,1	1.600
1.800	-	-	-	-	-	-	-	-	-	-	106,6	112,5	129,4	137,7	147,3	158,5	1.800
2.000	-	-	-	-	-	-	-	-	-	-	-	118,4	135,8	144,1	153,7	164,9	2.000
2.240	-	-	-	-	-	-	-	-	-	-	-	-	143,5	151,8	161,4	172,5	2.240
2.500	-	-	-	-	-	-	-	-	-	-	-	-	-	160,1	169,6	180,8	2.500
2.800	-	-	-	-	-	-	-	-	-	-	-	-	-	-	179,2	190,4	2.800
3.150	-	-	-	-	-	-	-	-	-	-	-	-	-	-	-	201,6	3.150

Diese Datenblatt dient ausschließlich zur Auswahlhilfe des geeigneten Befestigungsmaterials. Obwohl Walraven sämtliche Maßnahmen ergreift, um sorgfältig geprüfte und verlässliche Daten auf diesem Datenblatt zu kommunizieren, übernehmen wir dahingehend für Aussagen und Entscheidungen Dritter keinerlei Verantwortung. Bspw. von Norm- und Prüfinstituten oder Rohrherstellern.

Info: Oberflächenbeschichtung

Um den Korrosionsschutz von Stahlprodukten zu erhöhen, verwendet Walraven verschiedene Methoden bzw. Technologien. Folgend eine Übersicht mit Kurzbeschreibungen:

BIS UltraProtect® 1000 Systemtechnologie

BIS UltraProtect® 1000 ist ein neues Korrosionsschutzverfahren. Eine spezielle Zusammenstellung der Substanzen ermöglicht die Herstellung einer modifizierten, sehr komplexen und zuverlässig anhaftenden Beschichtung. Aufgrund ihrer außergewöhnlichen Struktur ist diese Art der Oberflächenbeschichtung deutlich hochwertiger als herkömmliche Verfahren. In Verbindung mit einer abschließenden Deckschicht wird im Vergleich zu gewöhnlichen Galvanisierungsverfahren und auch zur Feuerverzinkung ein wesentlich höherer Korrosionsschutz erzielt. Mit BIS UltraProtect® 1000 beschichtete Produkte bleiben im Salzsprühnebeltest über 1.000 Stunden frei von Rotrost*. Die relativ dünne und gleichmäßige Oberfläche verleiht den Produkten eine ansprechende Optik und ermöglicht die zuverlässige Beschichtung selbst von Gewindeteilen. Aufgrund geringerer Abtragsraten der Beschichtung ist BIS UltraProtect® 1000 wesentlich umweltfreundlicher als andere Verfahren. Durch die genannten Eigenschaften können BIS UltraProtect® 1000 Produkte für Installationen im Innen- wie Außenbereich und in hochkorrosiven Umgebungen verwendet werden.

Elektrolytische Verzinkung

Die Schutzschicht wird in einem elektrolytischen Verfahren aufgebracht, nachdem die Produkte gereinigt, entfettet und gebeizt wurden. Die Dicke der Zinkschicht liegt zwischen 5 und 15 µm und wird durch die Stromstärke und die Dauer des Verzinkungsprozesses bestimmt. Nach dem Verzinkungsprozess werden die Produkte passiviert, um die Schutzdauer zu erhöhen. Diese Oberflächenbeschichtung eignet sich daher besonders für Gewindeteile, die in Innen- oder weniger korrosiven Bereichen verwendet werden.
Norm für elektrolytisches Verzinken: DIN EN ISO 2081

Sendzimirverzinkung (Bandverzinkung)

Die Sendzimirverzinkung ist ein fortlaufender, thermischer Verzinkungsprozess, der vor Produktfertigstellung in Herstellungsprozessen angewendet wird. Hierbei wird der Bandstahl, nachdem er gereinigt, entfettet und gebeizt wurde, kontinuierlich durch ein flüssiges Zinkbad geführt. Die Dicke der Zinkschicht liegt zwischen 20 und 25 µm. Später wird der Stahl auf die gewünschte Breite geschnitten. Die Seitenkanten des geschnittenen Materials sind nicht verzinkt. Dies gilt auch für nachträglich, aus dem verzinkten Material, ausgelöste Lochbilder (Löcher).
Unverzinkte Schnittkanten des Materials, sofern diese dünner als 1,5 mm sind, werden bedingt geschützt, indem die Zinkbeschichtungen der Ober- und Unterseiten eine kathodische Schutzwirkung aufbauen.
Norm für Sendizimierverzinkung: DIN EN 10 346

Feuerverzinkung (Stückverzinkung)

Auch als "thermische, Vollbad- oder Zentrifugalverzinkung" bekannt. Die zu behandelnden Produkte werden gereinigt, entfettet und gebeizt und danach in ein flüssiges Zinkbad getaucht. Das Bad hat eine Temperatur von 550 °C. Bei diesem Prozess entsteht auf der Oberfläche eine Zink-/Eisen-Legierung, die durch eine Schicht reinen Zinks bedeckt wird. Die Dicke der Zinkschicht variiert zwischen 50 und 100 µm, sodass dieses Verfahren weniger für Gewindekomponenten geeignet ist. Thermisch verzinkte Produkte sind sowohl für Innen- als auch Außenanwendungen und gleichzeitig für feuchte und leicht korrosive Umgebungen geeignet. Die Anwendung eines Feuerverzinkungsprozesses ist somit auf schwere Systeme beschränkt.
Norm für Feuerverzinkung: DIN EN ISO 1461

Edelstahl 316 (1.4401) und 316L (1.4404)

Edelstahl 316 ist eine der korrosionsbeständigsten Edelstahlsorten überhaupt. In diversen korrosiven Umgebungen bietet er einen hohen Korrosionsschutz. Die sich durch die Reaktion von Chrom mit Sauerstoff bildende, schützende Passivschicht kann durch Stanzen, Bohren und Schweißen beschädigt werden. Zum Erhalt des Schutzes werden unsere rostfreien Edelstahlprodukte daher nach dem letzten Fertigungsschritt einer abschließenden Beiz- und Passivierungsbehandlung unterzogen. Produkte aus Edelstahl 316 werden unter anderem in hochkorrosiven Umgebungen, wie beispielsweise in Küstennähe, in der Landwirtschaft oder in der Lebensmittelindustrie, eingesetzt.

Pulverbeschichtung

Auf vorbehandelten Produkten wird eine Schutzschicht aus Epoxidpulver in einer beliebigen Farbe eingebrannt. Die Vorbehandlung kann je nach Produkt und Anwendung unterschiedlich sein. In Küstennähe empfehlen wir eine Kombinationslösung aus BIS UltraProtect® 1000 und Pulverbeschichtung. Diese Kombination besteht im Salzsprühnebeltest weit länger als 1.000 Stunden ohne Anzeichen von Rotrost.

* Bis zum Auftreten von max. 5% Rotrost.

** Die Garantiebestimmungen treffen bei C1-C4-korrosiven Umgebungen nach ISO 12944-2 zu. Besuchen Sie unsere Website (walraven.com) für weitere Informationen.

Info: Oberflächenbeschichtung (Fortsetzung)

Delta-Tone 9000

DELTA-TONE 9000 besteht aus Zink- und Aluminiumteilchen, die durch ein anorganisches Bindemittel miteinander verbunden werden. Dies bietet einen effektiven Schutz gegen Korrosion, auch bei geringer Schichtdicke. DELTA-TONE 9000 wird durch ein Tauch-/Zentrifugierungs- und Spritzverfahren aufgebracht und danach bei einer Temperatur von 200 °C getrocknet. Hierdurch entsteht eine gleichmäßige Schicht mit einer Dicke von 10 – 12 µm auf dem ganzen Produkt.

Das Bindemittel geht eine Verbindung mit dem darunterliegenden Metall ein. Die Oberfläche besteht aus einer Schicht anorganischen Materials mit Zink und Aluminiumblättchen.

Im Gegensatz zum elektrolytischen und thermischen Verzinken besteht bei DELTA-TONE 9000 keine Gefahr der Wasserstoffversprödung bei Materialien mit erhöhtem Kohlenstoffgehalt, wie Federstahl. Um die Korrosionsbeständigkeit zu verbessern, kann der Prozess wiederholt werden, wodurch die Dicke jedesmal um 10 - 12 µm zunimmt.

Mit DELTA-TONE 9000 beschichtete Produkte sind geeignet für den Außenbereich und für mäßig korrosive Umgebungen.

Normen für DELTA-TONE 9000: BS 7371, Teile 1, 2 und 11 (1991).

Salzsprühnebeltest

Um die Schutzwirkung verschiedener Beschichtungsverfahren zu vergleichen, wird ein Salzsprühnebeltest gemäß ISO 9227 durchgeführt. Bei diesem Test werden die Produkte in einem geschlossenen Behälter platziert und mit einer Salzlösung besprüht.

Die Produkte beginnen zu korrodieren. Der Zeitpunkt, ab welchem "weißer" und später "roter" Rost erscheint, wird erfasst und dokumentiert. Dieser Test gibt keine Auskunft über die tatsächliche Korrosionsschutzdauer eines Produkts, da diese extrem von Umwelteinflüssen der Umgebung abhängig ist. Er dient jedoch als Indikator für die Leistungsfähigkeit von verschiedenen Beschichtungsverfahren auf Basis eines standardisierten Tests.

Auswirkung eines Salzsprühnebeltests

	Schichtdicke (µm)	Stunden bis 5% Rotrostbildung*
Oberflächenbeschichtung		
BIS UltraProtect® 1000 Systemtechnologie	- **	1.000
Elektrolytische Verzinkung	5 - 10	72
Sendzimirverzinkung (Bandverzinkung)	20 - 25	150
Feuerverzinkung (Stückverzinkung)	50 - 80	300 - 600
Pulverbeschichtung	100	1.000
Delta-Tone 9000	10 - 12	480

* *Von Umwelteinflüssen der Umgebung abhängig.*
** *Methode und Dicke der Schutzschicht sind je nach Produkt unterschiedlich.*

Walraven-Produkte werden nicht mit Mitteln, die Chrom 6 enthalten, behandelt.

Info: Materialeigenschaften von Kunststoffen

ABS – Acrylnitril-Butadien-Styrol

Temperaturbeständigkeit:
Von ca. - 40 °C* bis +70 °C (Dauerbetrieb), kurzzeitig bis +85 °C.
Beständig gegen:
Ameisensäure, Zitronensäure, Milchsäure.
Bedingt beständig gegen:
Salzsäure, Schwefelsäure.
Unbeständig gegen:
Aceton, Benzin, Benzol, Lösungsmittel für Farben und Lacke, Buttersäure, Chlor, Essigsäure, Salpetersäure.

PA – PolyAmid (Nylon)

Temperaturbeständigkeit:
Von ca. - 40 °C* bis +90 °C (Dauerbetrieb), kurzzeitig bis +130 °C.
Beständig gegen:
Benzin, Benzol, Dieselöl, Aceton, Lösungsmittel für Farben und Lacke, Öle und Fette. Geringe Anfälligkeit gegenüber Spannungsrissbildung.
Unbeständig gegen:
Bleichlauge, die meisten Säuren, Chlor.

PA-GV – GlasfaserVerstärktes PolyAmid

Temperaturbeständigkeit:
Von ca. - 40 °C* bis +110 °C (Dauerbetrieb), kurzzeitig bis +160 °C.
Beständig gegen:
Benzin, Benzol, Dieselöl, Aceton, Lösungsmittel für Farben und Lacke, Öle und Fette. Geringe Anfälligkeit gegenüber Spannungsrissbildung.
Unbeständig gegen:
Bleichlauge, die meisten Säuren, Chlor.

PE – Polyethylen

Temperaturbeständigkeit:
Hart-Polyethylen bis ca. +90 °C (Dauerbetrieb), kurzzeitig bis +105 °C.
Weich-Polyethylen von ca. - 40 °C* bis +80 °C (Dauerbetrieb), kurzzeitig bis +100 °C.
Beständig gegen:
Laugen und anorganische Säuren.
Bedingt beständig gegen:
Aceton, organische Säuren, Benzin, Benzol, Dieselöl, die meisten Öle.
Unbeständig gegen:
Chlor, Kohlenwasserstoffe,oxydierende Säuren.

POM – PolyOxyMethylen

(Polyacetal, Polyformaldehyd)
Temperaturbeständigkeit:
Von ca. - 40 °C* bis +100 °C (Dauerbetrieb), kurzzeitig bis +130 °C.
Beständig gegen:
Aceton, Äther, Benzin, schwache Essigsäure, Benzol, Heizöl, Öle und Fette, Toluol.
Unbeständig gegen:
Methylenchlorid, Trichlorethylen, Salzsäure, Salpetersäure, Schwefelsäure.

PP – PolyPropylen

Temperaturbeständigkeit:
Von ca. - 30 °C* bis +90 °C (Dauerbetrieb), kurzzeitig bis +110 °C.
Chem. Beständigkeit im allgemeinen wie bei Polyethylen.

PS – PolyStyrol

Temperaturbeständigkeit:
Wegen der relativ starken Anfälligkeit gegenüber chemischen Einflüssen kann eine Verwendung bei Temperaturen, welche über normaler Raumtemperatur von ca. 25 °C liegen, nicht empfohlen werden.
Kältefestigkeit: bis etwa - 40 °C*.
Beständig gegen:
Alkalien, die meisten Säuren, Alkohol.
Bedingt beständig gegen:
Öle und Fette.
Unbeständig gegen:
Buttersäure, konz. Salpetersäure, konz. Essigsäure, Aceton, Äther, Benzin und Benzol, Lösungsmittel für Farben und Lacke, Chlor, Dieselkraftstoff.

PVC (Hart) – PolyVinylChlorid (Hart)

Temperaturbeständigkeit:
Von ca. - 30 °C* bis +65 °C (Dauerbetrieb), kurzzeitig bis +75 °C.
Beständig gegen:
Schwache Säuren, Laugen, Öle und Fette, Benzin.
Unbeständig gegen:
Starke Säuren, Benzol, Aceton, Jod, Toluol, Trichlorethylen.

*Die Minuswerte gelten nur für Teile im Ruhezustand ohne stärkere Schlagbeanspruchung.

AGB – Verkaufs-, Liefer- und Zahlungsbedingungen

1. Geltungsbereich

1.1 Die nachstehend aufgeführten Verkaufs-, Lieferungs- und Zahlungsbedingungen (im Folgenden kurz: Verkaufsbedingungen genannt) gelten für alle ab dem 20. Februar 2024 abgeschlossenen Verträge über Lieferungen und sonstige Leistungen einschließlich Beratungsleistungen, und zwar ausschließlich. Unseren Verkaufsbedingungen entgegenstehende Einkaufsbedingungen des Vertragspartners werden von uns ausdrücklich abgelehnt.

1.2 Unsere Verkaufsbedingungen gelten auch dann, wenn wir in Kenntnis entgegenstehender Bedingungen unseres Vertragspartners die Vertragsleistung vorbehaltslos ausführen.

1.3 Unsere Verkaufsbedingungen gelten jedoch nur gegenüber Unternehmen im Sinne des § 310 Abs. 1 BGB, dann aber auch für alle künftigen Geschäfte mit unserem Vertragspartner.

2. Angebot und Angebotsunterlagen

2.1 Unsere Angebote sind freibleibend; sämtliche Vertragsabschlüsse und Vereinbarungen sind für uns erst mit unserer schriftlichen Bestätigung oder Rechnungserteilung verbindlich. Soweit Verkaufsangestellte oder Handelsvertreter mündliche Nebenabreden treffen oder Zusicherungen abgeben, bedürfen diese stets der schriftlichen Bestätigung durch uns.

2.2 Die zu dem Angebot gehörenden Unterlagen und Prospekte, wie Abbildungen, Zeichnungen und Artikelbeschreibungen sind nur annähernd maßgebend, soweit sie nicht ausdrücklich als verbindlich bezeichnet sind. Gewichts- und Maßangaben sowie die Angaben über technische Ausstattung sind unverbindlich. Kurzfristige Änderungen und Ergänzungen bleiben insoweit vorbehalten. Angaben zur Festigkeit können nur als unverbindliche Richtwerte angesehen werden, die in eigenen Prüfungen anhand statischer Belastungsversuche ermittelt sind.

2.3 Service- und Beratungsleistungen, wie bspw. technische Ausarbeitungen, welche im Zuge von Angeboten durch uns oder unabhängig davon erbracht werden, basieren ausschließlich auf Grundlage von Informationen, die uns durch Dritte zugänglich gemacht wurden. Wir sind nicht dazu verpflichtet, derartige Informationen oder Daten auf deren Vollständigkeit und Richtigkeit zu überprüfen, diese Pflicht obliegt dem jeweiligen Dritten, insbesondere dem letztendlichen Verwender. Des Weiteren verstehen sich unsere Beratungsleistungen bzw. technischen Ausarbeitungen als Empfehlungen, welche vom Empfänger hinsichtlich deren Eignung für den von ihm vorgesehenen konkreten Verwendungszweck zu überprüfen sind. Unsere Haftung sowie die Haftung unserer gesetzlichen Vertreter und Erfüllungsgehilfen hinsichtlich Beratungsleistungen und technischer Ausarbeitungen ist ausgeschlossen, soweit sie nicht auf Vorsatz oder grober Fahrlässigkeit beruhen; dies gilt nicht, wenn es um die Haftung für Schäden aus der Verletzung des Lebens, des Körpers oder der Gesundheit geht. Diese Haftungsbegrenzung gilt ferner nicht, soweit der uns erteilte Auftrag gerade darauf gerichtet ist, eine objektbezogene Fachplanung für die Werkleistung, bei der unsere Produkte verarbeitet werden, zu erstellen. Solche Aufträge sind vom Auftraggeber in Textform zu erteilen und von uns in Textform zu bestätigen.

2.4 An Kostenvoranschlägen, Zeichnungen und anderen Unterlagen behält sich die Walraven GmbH das Eigentums- und Urheberrecht vor; sie dürfen Dritten nicht zugänglich gemacht werden.

3. Lieferung

3.1 Für den Umfang der Lieferung ist die schriftliche Auftragsbestätigung der Walraven GmbH maßgebend. Im Falle eines Angebots der Walraven GmbH mit zeitlicher Bindung und fristgemäßer Annahme ist das Angebot maßgebend, sofern keine abweichende Auftragsbestätigung vorliegt. Nebenabreden und Änderungen haben nur Gültigkeit, wenn sie von der Geschäftsleitung der Walraven GmbH oder deren Bevollmächtigten schriftlich bestätigt wurden. Lieferungen im Inland erfolgen auf Rechnung und Gefahr des Käufers.

3.2 Eine Frankolieferung, d. h. frachtkosten- und verpackungsfreie Lieferung innerhalb der Bundesrepublik Deutschland erfolgt ab einem Nettowarenwert von € 750,-. Die am Bestimmungsort gegebenenfalls anfallenden Rollgelder gehen in jedem Fall zu Lasten des Empfängers. Details zu Frachtkosten bei einem Warenwert unter 750 € (netto) finden Sie im Dokument "Erweiterte Frachtkostenregelung".

3.3 Grenzüberschreitende Lieferungen erfolgen auf Rechnung und Gefahr des Käufers grundsätzlich ab Werk.

3.4 Expresskosten gehen zu Lasten des Käufers. Spezielle Verpackung wird berechnet.

3.5 Für Aufträge im Nettowarenwert unter € 50,- berechnen wir einen Mindermengenzuschlag von € 10,-.

3.6 Bei der Beauftragung von Sonderanfertigungen und nicht lagergeführten Artikeln ist zu beachten, dass produktionsbedingte Abweichungen von ±10% entstehen können, die dann zu einer Auftragsanpassung unsererseits führen müssen.

3.7 Lagerartikel werden grundsätzlich in Originalpackungen geliefert. Ausnahmsweise vereinbarte Anbruchlieferungen werden mit 30% Anbruchzuschlag, jedoch mindestens mit € 7,50 beaufschlagt.

3.8 Sofern sich aus der Auftragsbestätigung nichts anderes ergibt, ist Lieferung „ab Werk" vereinbart. Transport- und alle sonstigen Verpackungen nach Maßgabe der Verpackungsordnung werden nicht zurückgenommen; ausgenommen sind Paletten. Der Besteller ist verpflichtet, für eine Entsorgung der Verpackungen auf eigene Kosten zu sorgen.

3.9 Sofern der Besteller es wünscht, werden wir die Lieferung durch eine Transportversicherung eindecken; die insoweit anfallenden Kosten trägt der Besteller.

4. Lieferzeit

4.1 Die Liefertermine werden nach Möglichkeit eingehalten. Der Lieferer ist zu Teillieferungen berechtigt.

4.2 Die Einhaltung unserer Lieferverpflichtung setzt weiter die rechtzeitige und ordnungsgemäße Erfüllung der Verpflichtung des Bestellers voraus. Die Einrede des nicht erfüllten Vertrages bleibt vorbehalten.

4.3 Kommt der Besteller in Annahmeverzug oder verletzt er schuldhaft sonstige Mitwirkungspflichten, so sind wir berechtigt, den uns insoweit entstehenden Schaden, einschließlich etwaiger Mehraufwendungen ersetzt zu verlangen. Weitergehende Ansprüche bleiben vorbehalten. Sofern die Voraussetzungen von Satz 1 vorliegen, geht die Gefahr eines zufälligen Untergangs oder einer zufälligen Verschlechterung der Kaufsache in dem Zeitpunkt auf den Besteller über, in dem dieser in Annahme- oder Schuldnerverzug geraten ist.

4.4 Wir haften nach den gesetzlichen Bestimmungen, soweit der zugrundeliegende Kaufvertrag ein Fixgeschäft im Sinn von § 286 Abs. 2 Nr. 4 BGB oder von § 376 HGB ist. Wir haften auch nach den gesetzlichen Bestimmungen, sofern als Folge eines von uns zu vertretenden Lieferverzugs der Besteller berechtigt ist geltend zu machen, dass sein Interesse an der weiteren Vertragserfüllung in Fortfall geraten ist. Wir haften ferner nach den gesetzlichen Bestimmungen, sofern der Lieferverzug auf einer von uns zu vertretenden vorsätzlichen oder grob fahrlässigen Vertragsverletzung beruht; ein Verschulden unserer Vertreter oder Erfüllungsgehilfen ist uns zuzurechnen. Sofern der Liefervertrag nicht auf einer von uns zu vertretenden vorsätzlichen Vertragsverletzung beruht, ist unsere Schadensersatzhaftung auf den vorhersehbaren, typischerweise eintretenden Schaden begrenzt.

4.5 Wir haften auch nach den gesetzlichen Bestimmungen, soweit der von uns zu vertretende Lieferverzug auf der schuldhaften Verletzung einer wesentlichen Vertragspflicht beruht; in diesem Fall ist aber die Schadensersatzhaftung auf den vorhersehbaren, typischerweise eintretenden Schaden begrenzt.

4.6 Weitere gesetzliche Ansprüche und Rechte des Bestellers bleiben vorbehalten.

5. Mängelhaftung

5.1 Mängelansprüche des Bestellers setzen voraus, dass dieser seinen nach §377 HGB geschuldeten Untersuchungs- und Rügeobliegenheiten ordnungsgemäß nachgekommen ist. Offensichtliche Mängel müssen innerhalb einer Woche nach Lieferung schriftlich geltend gemacht werden. Nach Ablauf dieser Frist gilt die Sendung als geprüft bzw. anerkannt. Mängel, die auch bei sorgfältiger Prüfung innerhalb dieser Frist nicht entdeckt werden können, sind unverzüglich, spätestens aber 8 Tage nach Entdeckung des Fehlers, schriftlich mitzuteilen.

5.2 Soweit ein Mangel der Kaufsache vorliegt, können wir wählen, ob wir Nacherfüllung durch Beseitigung des Mangels (Nachbesserung) oder durch Lieferung einer mangelfreien Sache (Ersatzlieferung) leisten. Im Falle der Nachbesserung bleibt es uns vorbehalten, diese selbst oder von uns beauftragten Dritten vornehmen zu lassen. Unser Recht, die Nacherfüllung unter den gesetzlichen Voraussetzungen zu verweigern, bleibt unberührt.

5.3 Der Käufer hat uns die zur geschuldeten Nacherfüllung erforderliche Zeit und Gelegenheit zu geben, insbesondere die beanstandete Ware zu Prüfungszwecken zu überlassen. Im Falle der Ersatzlieferung hat uns der Käufer die mangelhafte Sache nach den gesetzlichen Vorschriften zurückzugeben. Die Nacherfüllung beinhaltet weder den Ausbau der mangelhaften Sache noch den erneuten Einbau, insofern wir nicht bereits im Zuge der Leistungserbringung zum Einbau verpflichtet waren. Im Fall der Mangelbeseitigung sind wir verpflichtet, alle zum Zweck der Mangelbeseitigung erforderlichen Aufwendungen, insbesondere Transport-, Wege-, Arbeits- und Materialkosten (nicht Ausbau- und Einbaukosten) zu tragen, soweit sich diese nicht dadurch erhöhen, dass die Kaufsache nach einem anderen Ort als dem Erfüllungsort verbracht wurde. In diesem Fall sowie in den Fällen, in denen unser Kunde auf Erstattung von Ausbau- und Wiedereinbaukosten in Anspruch genommen wurde und von uns Regress verlangt, beschränkt sich unser Aufwendungsersatz für Aus- und Einbaukosten auf den fünffachen Kaufpreis, den der Kunde für die mangelbehafteten Produkte bezahlt hat.

5.4 In dringenden Fällen, z.B. bei Gefährdung der Betriebssicherheit, Gefahr für Leib und Leben oder zur Abwehr unverhältnismäßiger Schäden, hat der Käufer das Recht, den Mangel selbst zu beseitigen und von uns Ersatz der hierzu objektiv erforderlichen Aufwendungen zu verlangen. Von einer derartigen Selbstvornahme sind wir unverzüglich, nach Möglichkeit vorher, zu benachrichtigen.

5.5 Wir haften nach den gesetzlichen Bestimmungen, sofern der Besteller Schadensersatzansprüche geltend macht, die auf Vorsatz oder grober Fahrlässigkeit, einschließlich von Vorsatz oder grober Fahrlässigkeit unserer Vertreter oder Erfüllungsgehilfen beruhen. Soweit uns keine vorsätzliche Vertragsverletzung angelastet wird, ist die Schadensersatzhaftung auf den vorhersehbaren, typischerweise eintretenden Schaden begrenzt.

5.6 Wir haften nach den gesetzlichen Bestimmungen, sofern wir schuldhaft eine wesentliche Vertragspflicht verletzen; in diesem Fall ist aber die Schadensersatzhaftung auf den vorhersehbaren, typischerweise eintretenden Schaden begrenzt.

5.7 Die Haftung wegen schuldhafter Verletzung des Lebens, des Körpers oder der Gesundheit bleibt unberührt; dies gilt auch für die zwingende Haftung nach dem Produkthaftungsgesetz.

5.8 Soweit nicht vorstehend etwas Abweichendes geregelt, ist die Haftung ausgeschlossen.

5.9 Die Verjährungsfrist für Mängelansprüche beträgt 12 Monate. In den Fällen, in denen wir nach Ziffer 5.4 oder 5.5 haften, bleibt es bei der gesetzlichen Verjährungsregelung.

5.10 Die Verjährungsfrist im Fall eines Lieferregresses nach den §§ 478, 479 BGB bleibt unberührt; sie beträgt fünf Jahre, gerechnet ab Ablieferung der mangelhaften Sache.

DE-09/2026 - Irrtümer und Änderungen vorbehalten

AGB – Verkaufs-, Liefer- und Zahlungsbedingungen

6. Gesamthaftung

6.1 Eine weitergehende Haftung auf Schadensersatz als in Ziffer 5. vorgesehen, ist – ohne Rücksicht auf die Rechtsnatur des geltend gemachten Anspruchs – ausgeschlossen. Dies gilt insbesondere für Schadensersatzansprüche aus Verschulden bei Vertragsabschluss, wegen sonstiger Pflichtverletzungen oder wegen deliktischer Ansprüche auf Ersatz von Sachschäden gemäß § 823 BGB.

6.2 Soweit die Schadensersatzhaftung uns gegenüber ausgeschlossen oder eingeschränkt ist, gilt dies auch im Hinblick auf die persönliche Schadensersatzhaftung unserer Angestellten.

7. Zahlungen und Preise

7.1 Es gelten die in unserer jeweils gültigen Preisliste genannten Verkaufspreise zuzüglich der z.Z. gültigen Mehrwertsteuer. Die Preisliste erhalten Sie auf Anfrage. Die Preise gelten nur für die Zeit der zeitlichen Bindung des Angebots. Etwaige Druckfehler, offensichtliche Irrtümer und Rechenfehler verpflichten die Walraven GmbH zu keinerlei Leistungen.

7.2 Zahlungen sind bei Rechnungserhalt mit 2 % Skonto innerhalb von 8 Tagen, nach 30 Tagen ab Rechnungsdatum netto zu leisten. Bei unbaren Zahlungen gilt der Tag der Gutschriftserstellung als Zahlungseingang. Eingehende Zahlungen sind stets zunächst auf Kosten, dann auf Zinsen und sodann auf die älteste Schuld anzurechnen.

7.3 Der Käufer wird im Verzugsfalle ab dem 30. Tag nach Rechnungsdatum mit Verzugszinsen auf den Kaufpreis in Höhe von 8% über dem jeweiligen Basiszinssatz nach § 247 BGB belastet. Bei Auslandseinreichungen gelten die vereinbarten Zahlungsbedingungen.

7.4 Aufrechnung und Zurückbehaltung sowie jeder Abzug, außer dem hier genannten Skonto, sind ausgeschlossen, soweit diese nicht mit unstreitigen oder rechtskräftig festgestellten Gegenforderungen aufgerechnet werden können. Schecks werden nur erfüllungshalber angenommen und gelten nur als Barzahlung, sofern sie uns rechtzeitig zugehen, d. h., dass ihre Einlösung innerhalb oben angegebener Zahlungsfristen erfolgen kann. Vordatierte Schecks werden nicht in Zahlung genommen. Die Hergabe von Wechseln bedarf der vorherigen schriftlichen Einwilligung unserer Geschäftsführung oder deren Bevollmächtigten. Wechsel werden unter Vorbehalt des Gegenwerteingangs gutgeschrieben. Diskont- und Wechselspesen gehen zu Lasten des Käufers. Die Hergabe von Akzepten berechtigt nicht zu Skontoabzug.

7.5 Tritt bei Langfristverträgen (Verträgen mit einer Laufzeit von mehr als 12 Monaten oder unbefristete Verträge) eine wesentliche Änderung der Lohn-, Material- oder Energiekosten ein, so ist jeder Vertragspartner berechtigt, eine angemessene Anpassung des Preises unter Berücksichtigung dieser Faktoren zu verlangen. Ist eine verbindliche Bestellmenge nicht vereinbart, so legen wir unserer Kalkulation die vom Partner für einen bestimmten Zeitraum erwartete, unverbindliche Bestellmenge (Zielmenge) zugrunde. Nimmt der Partner weniger als die Zielmenge ab, sind wir berechtigt, den Stückpreis angemessen zu erhöhen. Bei Lieferverträgen auf Abruf sind uns, wenn nichts anderes vereinbart ist, verbindliche Mengen mindestens 3 Monate vor dem Liefertermin durch Abruf mitzuteilen. Mehrkosten die durch einen verspäteten Abruf oder nachträgliche Änderungen des Abrufs hinsichtlich Zeit oder Menge durch unseren Partner verursacht wird, gehen zu seinen Lasten; dabei ist unsere Kalkulation maßgebend. Unbefristete Langfrist- und Abrufverträge sind mit einer Frist von 3 Monaten kündbar.

8. Eigentumsvorbehalt

8.1 Wir behalten uns das Eigentum an der Kaufsache bis zum Eingang aller Zahlungen aus dem Liefervertrag vor. Bei vertragswidrigem Verhalten des Bestellers, insbesondere bei Zahlungsverzug, sind wir berechtigt, die Kaufsache zurückzunehmen. In der Zurücknahme der Kaufsache durch uns liegt kein Rücktritt vom Vertrag, es sei denn, wir hätten dies ausdrücklich schriftlich erklärt. In der Pfändung der Kaufsache durch uns liegt stets ein Rücktritt vom Vertrag. Wir sind nach Rücknahme der Kaufsache zu deren Verwertung befugt, der Verwertungserlös ist auf die Verbindlichkeiten des Bestellers – abzüglich angemessener Verwertungskosten – anzurechnen.

8.2 Der Besteller ist verpflichtet, die Kaufsache pfleglich zu behandeln; insbesondere ist er verpflichtet, diese auf eigene Kosten gegen Feuer-, Wasser- und Diebstahlschäden ausreichend zum Neuwert zu versichern. Sofern Wartungs- und Inspektionsarbeiten erforderlich sind, muss der Besteller diese auf eigene Kosten rechtzeitig durchführen.

8.3 Bei Pfändungen oder sonstigen Eingriffen Dritter hat uns der Besteller unverzüglich schriftlich zu benachrichtigen, damit wir Klage gemäß § 771 ZPO erheben können. Soweit der Dritte nicht in der Lage ist, uns die gerichtlichen und außergerichtlichen Kosten einer Klage Gemäß § 771 ZPO zu erstatten, haftet der Besteller für den uns entstandenen Ausfall.

8.4 Der Besteller ist berechtigt, die Kaufsache im ordentlichen Geschäftsgang weiter zu verkaufen; er tritt uns jedoch bereits jetzt alle Forderungen in Höhe des Faktura-Endbetrages (einschließlich MwSt.) unserer Forderung ab, die ihm aus der Weiterveräußerung gegen seine Abnehmer oder Dritte erwachsen, und zwar unabhängig davon, ob die Kaufsache ohne oder nach Verarbeitung weiter verkauft worden ist. Zur Einziehung dieser Forderung bleibt der Besteller auch nach der Abtretung ermächtigt. Unsere Befugnis, die Forderung selbst einzuziehen, bleibt hiervon unberührt. Wir verpflichten uns jedoch, die Forderung nicht einzuziehen, solange der Besteller seinen Zahlungsverpflichtungen aus den vereinnahmten Erlösen nachkommt, nicht in Zahlungsverzug gerät und insbesondere kein Antrag auf Eröffnung eines Konkurs- oder Vergleichs- oder Insolvenzverfahrens gestellt ist oder Zahlungseinstellung vorliegt. Ist aber dies der Fall, so können wir verlangen, dass der Besteller uns die abgetretenen Forderungen und deren Schuldner bekannt gibt, alle zum Einzug erforderlichen Angaben macht, die dazugehörigen Unterlagen aushändigt und den Schuldnern (Dritten) die Abtretung mitteilt.

8.5 Die Verarbeitung oder Umbildung der Kaufsache durch den Besteller wird stets für uns vorgenommen. Wird die Kaufsache mit anderen, uns nicht gehörenden Gegenstände verarbeitet, so erwerben wir das Miteigentum an der neuen Sache im Verhältnis des Wertes der Kaufsache (Fakturaendbetrag, einschließlich MwSt.) zu den anderen verarbeiteten Gegenständen zur Zeit der Verarbeitung. Für die durch Verarbeitung entstehende Sache gilt im Übrigen das gleiche wie für die unter Vorbehalt gelieferte Kaufsache.

8.6 Wird die Kaufsache mit anderen, uns nicht gehörenden Gegenständen untrennbar vermischt, so erwerben wir das Miteigentum an der neuen Sache im Verhältnis des Wertes der Kaufsache (Fakturaendbetrag, einschließlich MwSt.) zu den anderen vermischten Gegenständen zum Zeitpunkt der Vermischung. Erfolgt die Vermischung in der Weise, dass die Sache des Bestellers als Hauptsache anzusehen ist, so gilt als vereinbart, dass der Besteller uns anteilmäßig Miteigentum überträgt. Der Besteller verwahrt das so entstandene Alleineigentum oder Miteigentum für uns.

8.7 Der Besteller tritt uns auch die Forderungen zur Sicherung unserer Forderungen gegen ihn ab, die durch die Verbindung der Kaufsache mit einem Grundstück gegen einen Dritten erwachsen.

8.8 Wir verpflichten uns, die uns zustehenden Sicherheiten auf Verlangen des Bestellers insoweit freizugeben, als der realisierbare Wert unserer Sicherheiten die zu sichernden Forderungen um mehr als 10 % übersteigt; die Auswahl der freizugebenden Sicherheiten obliegt uns.

9. Rücktritt

Löst sich der Käufer ohne Berechtigung vom Kaufvertrag oder verweigert er die Annahme der Ware, so ist er verpflichtet, uns den durch den Rücktritt oder den Annahmeverzug entstandenen Schaden in Höhe von 10% des Nettowarenwertes, sowie die Kosten der Hin- und Rückfracht, in vollem Umfang zu ersetzen, wobei ihm der Nachweis vorbehalten bleibt, daß ein Schaden nicht oder nicht in Höhe von 10% des Nettowarenwertes entstanden ist. Der Nachweis und die Geltendmachung eines höheren Schadens bleibt uns ausdrücklich vorbehalten.

10. Rücknahme

Bei Stornierung oder Umtausch mit unserer Zustimmung werden nur originalverpackte, lagermäßig geführte Artikel zurückgenommen. Eine Gutschrift erfolgt in Höhe des Nettowarenwertes abzüglich der dem Lieferer entstandenen Kosten. Diese Kosten betragen ohne Nachweis 50% des Nettowarenwertes. Sie sind höher oder niedriger anzusetzen, wenn der Verkäufer höhere oder der Käufer niedrigere Kosten nachweist. Hin- und Rückfracht gehen zu Lasten des Käufers. Sonderanfertigungen sind von Rücknahme und Umtausch ausgeschlossen.

11. Vertraulichkeit

Jeder Vertragspartner wird alle Unterlagen (dazu zählen auch Muster, Modelle und Daten) und Kenntnisse, die er aus der Geschäftsverbindung erhält, nur für die gemeinsam verfolgten Zwecke verwenden und mit der gleichen Sorgfalt wie entsprechende eigene Unterlagen und Kenntnisse gegenüber Dritten geheim halten, wenn der andere Vertragspartner sie als vertraulich bezeichnet oder an ihrer Geheimhaltung ein offenkundiges Interesse hat.

12. Muster und Fertigungsmittel

Die Herstellungskosten für Muster und Fertigungsmittel (Werkzeuge, Formen, Schablonen, etc.) werden, sofern nichts anderes vereinbart ist, von der zu liefernden Ware gesondert in Rechnung gestellt. Dies gilt auch für Fertigungsmittel, die infolge von Verschleiß ersetzt werden müssen. Die Kosten für die Instandhaltung und sachgemäße Aufbewahrung sowie das Risiko einer Beschädigung oder Zerstörung der Fertigungsmittel werden von uns getragen. Setzt der Partner während der Anfertigungszeit der Muster oder Fertigungsmittel die Zusammenarbeit aus oder beendet er sie, gehen alle bis dahin entstandenen Herstellungskosten zu seinen Lasten. Die Fertigungsmittel bleiben, auch wenn der Partner sie bezahlt hat, mindestens bis zur Abwicklung des Liefervertrages in unserem Besitz. Danach ist der Partner berechtigt, die Fertigungsmittel herauszuverlangen, wenn über den Zeitpunkt der Herausgabe eine einvernehmliche Regelung erzielt wurde und der Partner seinen vertraglichen Verpflichtungen in vollem Umfang nachgekommen ist. Wir verwahren die Fertigungsmittel unentgeltlich drei Jahre nach der letzten Lieferung an unseren Partner. Danach fordern wir unseren Partner schriftlich auf, sich innerhalb von 6 Wochen zur weiteren Verwendung zu äußern. Unsere Pflicht zu Verwahrung endet, wenn innerhalb dieser 6 Wochen keine Äußerung erfolgt oder keine neue Bestellung aufgegeben wird. Abnehmerbezogene Fertigungsmittel dürfen von uns nur mit vorheriger schriftlicher Zustimmung des Partners für Zulieferungen an Dritte verwendet werden.

13. Gültigkeit

Sollte eine Bestimmung dieser Verkaufs-, Liefer- und Zahlungsbedingungen unwirksam sein oder werden, so wird hiervon die Wirksamkeit der übrigen Bestimmungen nicht berührt. An die Stelle der unwirksamen Bestimmung tritt die gesetzliche Regelung. Unsere früheren Verkaufsbedingungen gelten nur für derartige Verträge, die vor dem 20. Februar 2024 abgeschlossen wurden.

14. Erfüllungsort und Gerichtsstand

14.1 Sofern der Besteller Kaufmann ist, ist unser Geschäftssitz Gerichtsstand; wir sind jedoch berechtigt, den Besteller auch an seinem Wohnsitzgericht zu verklagen.

14.2 Es gilt das Recht der Bundesrepublik Deutschland; die Geltung des UN-Kaufrechts ist ausgeschlossen.

14.3 Sofern sich aus der Auftragsbestätigung nichts anderes ergibt, ist unser Geschäftssitz Erfüllungsort.

DE-09/2026 - Irrtümer und Änderungen vorbehalten

Wenn man in 3.835 Metern Höhe baut, müssen Lieferanten Höchstleistungen bringen.

Walraven – The value of smart

Project: Refuge du Goûter, Mont-Blanc (FR). **Gesamtkatalog** Installationstechnik (DE) – 09|2026 – Irrtümer und Änderungen vorbehalten.

Deutschland
Österreich – Schweiz

Walraven GmbH
Karl-von-Linde-Straße 22
D-95447 Bayreuth
Tel. +49 921 75600
Fax +49 921 7560111
info.de@walraven.com

Walraven Group

Mijdrecht (NL) · Tienen (BE) · Bayreuth (DE)
Banbury (GB) · Malmö (SE) · Grenoble (FR)
Barcelona (ES) · Kraków (PL) · Mladá Boleslav (CZ)
Kyiv (UA) · Danville (US) · Shanghai (CN)
Dubai (AE) · Budapest (HU) · Mumbai (IN)
Singapore (SG) · Burlington (CA)

walraven.com

walraven